PRACOWNIA USŁUG PROJEKTOWYCH

DobroL

Józef Dobrowolski
10-457 Olsztyn ul. Kard. Wyszyńskiego 24/8
tel/fax 5333040 NIP 739-010-33-48
e-mail : dobrol@mailbox.olsztynpl
tel.kom. 0604083604

STAROSTWO POWIATOWE
13-100 Nidzica
ul. Traugutta 23
tel./fax 625-32-79

Załącznik nr 1 stanowiący integralną część decyzji nr 80/2008 z dnia 30.06.2008r.
zawierający — opieczętowanych kart rysunków i opis.

Zup. STAROSTY
mgr inż. Lidia Walewska
KIEROWNIK
Wydziału Budownictwa i Architektury

Projekt budowlany

zagospodarowania terenu budowy sieci wodociągowej , kanalizacji sanitarnej oraz stacji uzdatniania wody
obręb B o l e j n y gmina Nidzica

Etap – I

Olsztyn, dnia marzec 2008r.

Obiekt: sieć wodociągowa, kanalizacja sanitarna, ujęcie wody i stacja uzdatniania wody	
Adres: obręb Bolejny, miejscowość Bolejny i Żelazno, gmina Nidzica	
Inwestor: Gmina Nidzica ul. Plac Wolności 1	
Branża: sanitarna - budowlana - elektryczna	
Projektanci :	
A. Branża sanitarna:	
mgr inż. Grzegorz Bogdan Upr. nr 34/79/i 512/94/OL §13 ust1pkt.4lit a i c Członek Izby Inż. Budownictwa WAM/IS/0183/02	
Józef Dobrowolski Upr nr 115/75/Ol i Nr 100/91/Ol §13 ust.1 pkt.4a,b Członek Izby Inż. Budownictwa WAM/15/0474/02	
inż. Katarzyna Klepando Asystent projektanta	
inż. Marcin Bukowski Asystent projektanta	
B. Architektura i konstrukcja :	
inż. Juliusz Sielicki Upr .nr 251/82/Ol Członek Izby Inż. Budownictwa WAM/BO/2383/01	
Witold Żełubowski Upr nr 890/59 Członek Izby Inż. Budownictwa WAM/BO/3157/01	
mgr inż. Marek Łątkowski Asystent projektanta	
C. Branża elektryczna :	
mgr inż. Krystian Kuriata Upr .nr 60/01/Ol Członek Izby Inż. Budownictwa WAM/IE/0102/03	
mgr inż. Tomasz Korowaj Asystent projektanta	
D. Branża drogowa :	
mgr inż. Tadeusz Radomski Upr .nr 4/77/OL Członek Izby Inż. Budownictwa WAM/BD2197/01	

STAROSTWO POWIATOWE
13-100 Nidzica
ul. Traugutta 23
tel./fax 625-32-79

Olsztyn, 19 marca 2008r.

PRACOWNIA USŁUG PROJEKTOWYCH

DobroL

Józef Dobrowolski
10-457 Olsztyn ul. Kard. Wyszyńskiego 24/88
tel/fax 5333040 NIP 739-010-33-48
e-mail : dobrol@mailbox.olsztynpl
tel.kom. 0604083604

Starostwo Powiatowe
w Nidzicy

Oświadczenie

Dotyczy : Projektu budowlanego budowy sieci wodociągowej, kanalizacji sanitarnej, tłoczni ścieków PG-1,2,3 - zasilania energetycznego oraz stacji uzdatniania wody w miejscowości Bolejny i Żelazno gmina Nidzica Pracownia DobroL w Olsztynie i autorzy opracowania, oświadczają ,że przedłożony projekt do uzyskania pozwolenia na budowę jest sporządzony zgodnie z aktualnie obowiązującymi przepisami, normami oraz wytycznymi wykonania i odbioru sieci wodociągowej. Projekt budowlany może być skierowany do realizacji.

Projektanci:

inż Juliusz Sielicki
Upr.nr. 251/82/Ol
Członek Izby Inż. Budownictwa WAM/BO/2383/01

Witold Żełubowski
Upr Nr. 890/59
Członek Izby Inż Budownictwa WAM/BO/3157/01

mgr inż Grzegorz Bogdan
Upr.nr.34/79/i 512/94/OL §13 ust1pkt.4lit a i c
Członek Izby Inż. Budownictwa WAM/IS/0183/02

Józef Dobrowolski
Upr Nr.115/75/Ol i Nr 100/91/Ol §13 ust.1 pkt.4a,b
Członek Izby Inż Budownictwa WAM/15/0474/02.

mgr inż Krystian Kuriata
Upr.nr 60/01/OL
Członek Izby Inż. Budownictwa WAM/IE/0102/03

mgr inż. Tadeusz Radomski
Upr .nr 4/77/OL
Członek Izby Inż. Budownictwa WAM/BD2197/01

STAROSTA NIDZICKI
13-100 Nidzica
ul. Traugutta 23

URZĄD MIEJSKI W NIDZICY
Wpłynęło 30 CZE. 2008
podpis
zał. ..... znak: 6436

Nidzica, dnia 30 czerwca 2008r.

znak: BA.7351-96/08

DECYZJA NR 90/2008

Na podstawie art. 28, art. 33 ust. 1, art. 34 ust. 4 i art. 36 ustawy z dnia 7 lipca 1994r. Prawo budowlane (tekst jednolity Dz. U. Nr 156 z 2006r., poz. 1118 z późn. zm.) oraz na podstawie art.104 ustawy z dnia 14 czerwca 1960r. - Kodeks postępowania administracyjnego (tekst jednolity Dz. U. z 2000r. Nr 98, poz. 1071 z późn. zm.) po rozpatrzeniu wniosku o pozwolenie na budowę z dnia 20.05.2008r.,

zatwierdzam projekt budowlany i udzielam pozwolenia na budowę dla Gminy Nidzica z siedzibą w Nidzicy przy Placu Wolności 1 na budowę sieci wodociągowej i kanalizacji sanitarnej oraz stacji wodociągowej dla miejscowości Bolejny i Żelazno, gm. Nidzica. Inwestycja przebiega przez działki o numerach ewidencyjnych gruntu:
42/1, 18/1, 14, 42/2, 20, 17/1, 21/4, 21/7, 21/8, 21/3, 43/1, 32, 46/2, 46/1, 43/2, 43/3, 22/3, 27, 25, 45/1, 44, 45/2, 51/12, 51/13, 51/14, 51/15, 22/11, 28/3, 121/1, 47/2, 47/1, 36/2, 3348/2, 116, 48, 38/3, 115/1, 110/1, 110/2, 110/4, 110/5, 110/3, 109/1, 109/2, 104, 206, 175, 134/2, 51/11, 51/35, 16/5, 16/4, 51/17, 51/16, 125/4, 178, 187, 17, 22/8, 64, 119, 117/1, 118, 123, 121/2, 125/2, 176, 19, 201/2, 442, 29/1, 103, 101/3, 127, 131/1, 130/8, 96, 94, 92/3, 131/2, 130/6, 134/1, 136, 138/2, 138/5, 138/7, 138/6, 139/2, 138/3, 138/4, 139/1, 141, 107, 21/2, 51/34, 422, 51/3, 18/5, 18/6, 16/3, 18/4, 428, 18/3, 427, 22/10, 22/13, 51/4, 51/5, 51/6, 51/7, 51/8, 112, obręb Bolejny, gm. Nidzica. Kategoria obiektu dla sieci wodociągowej i kanalizacyjnej XXVI, dla stacji uzdatniania wody XXX.

Pozwolenie nie obejmuje budowy przyłączy wodociągowych i kanalizacyjnych do budynków.

Autorem projektu budowlanego jest mgr inż. Grzegorz Bogdan posiadający uprawnienia budowlane do projektowania w specjalności instalacyjno-inżynieryjnej w zakresie sieci sanitarnych, nr ewid. uprawnień 34/79/OL oraz wpisany na listę członków Warmińsko-Mazurskiej Okręgowej Izby Inżynierów Budownictwa pod numerem WAM/IS/0183/02

z zachowaniem następujących warunków, zgodnie z treścią art. 36 ust. 1 oraz art. 42 ust. 2 i 3 ustawy -Prawo budowlane:

1. teren, na którym będą prowadzone roboty budowlane odpowiednio oznakować i zabezpieczyć przed dostępem osób postronnych,
2. ustanowić kierownika budowy, kierowników robót (branża elektryczna, drogowa i konstrukcyjno-budowlana) i inspektora nadzoru inwestorskiego w specjalności instalacyjno-inżynieryjnej. O każdej zmianie kierownika budowy, kierowników robót oraz inspektora nadzoru inwestorskiego powiadomić Powiatowego Inspektora Nadzoru Budowlanego w Nidzicy,
3. roboty budowlane wykonywać zgodnie z pozwoleniem na budowę, projektem budowlanym i uzgodnieniami,
4. inwestor jest zobowiązany zawiadomić właściwy organ nadzoru budowlanego o zakończeniu budowy co najmniej 21 dni przed zamierzonym terminem przystąpienia do użytkowania,
5. przed przystąpieniem do użytkowania stacji uzdatniania wody uzyskać ostateczną decyzję o pozwoleniu na użytkowanie
6. kierownik budowy jest obowiązany prowadzić dziennik budowy,
7. roboty prowadzić w sposób jak najmniej szkodzący drzewom,
8. po wykonaniu robót ziemnych teren przywrócić do stanu pierwotnego. Warstwę urodzajną ziemi ułożyć na wierzchu.

- verte -

Obszar oddziaływania obiektu, o którym mowa w art. 28 ust. 2 ustawy - Prawo budowlane, obejmuje nieruchomości:
- działki o numerach ewidencyjnych gruntu:
42/1, 18/1, 14, 42/2, 20, 17/1, 21/4, 21/7, 21/8, 21/3, 43/1, 32, 46/2, 46/1, 43/2, 43/3, 22/3, 27, 25, 45/1, 44, 45/2, 51/12, 51/13, 51/14, 51/15, 22/11, 28/3, 121/1, 47/2, 47/1, 36/2, 3348/2, 116, 48, 38/3, 115/1, 110/1, 110/2, 110/4, 110/5, 110/3, 109/1, 109/2, 104, 206, 175, 134/2, 51/11, 51/35, 16/5, 16/4, 51/17, 51/16, 125/4, 178, 187, 17, 22/8, 64, 119, 117/1, 118, 123, 121/2, 125/2, 176, 19, 201/2, 442, 29/1, 103, 101/3, 127, 131/1, 130/8, 96, 94, 92/3, 131/2, 130/6, 134/1, 136, 138/2, 138/5, 138/7, 138/6, 139/2, 138/3, 138/4, 139/1, 141, 107, 21/2, 51/34, 422, 51/3, 18/5, 18/6, 16/3, 18/4, 428, 18/3, 427, 22/10, 22/13, 51/4, 51/5, 51/6, 51/7, 51/8, 112, obręb Bolejny, gm. Nidzica.

Uzasadnienie

Decyzję wydano na podstawie decyzji Burmistrza Nidzicy Nr 7/P/07 z dnia 04 kwietnia 2007r. o ustaleniu lokalizacji inwestycji celu publicznego. Wniosek o wydanie pozwolenia na budowę złożono przed upływem czterech lat od dnia, w którym decyzja Burmistrza Nidzicy Nr 5/2008 z dnia 10 marca 2008r. o środowiskowych uwarunkowaniach zgody na realizację przedsięwzięcia stała się ostateczna.

Na podstawie § 2 ust. 2 rozporządzenia Ministra Infrastruktury z dnia 19 listopada 2001r. w sprawie rodzajów obiektów budowlanych, przy których realizacji jest wymagane ustanowienie inspektora nadzoru inwestorskiego (Dz. U. Nr 138, poz. 1554) jest wymagane ustanowienie inspektora nadzoru inwestorskiego przy realizacji obiektów budowlanych podlegających ocenie oddziaływania na środowisko.

Zgodnie z art. 75 ust. 1 i 4 ustawy z dnia 27 kwietnia 2001r. Prawo ochrony środowiska (Dz.U Nr 25 z 2008, poz. 150) organ administracji określa w pozwoleniu na budowę zakres obowiązków dotyczących ochrony środowiska w trakcie wykonywania prac budowlanych. Obowiązek ochrony drzew wynika z art. 82 ust. 1 ustawy z dnia 16.04.2004r. o ochronie przyrody (Dz. U. Nr 92, poz. 880 z późn. zm.).

Od decyzji niniejszej przysługuje odwołanie do Wojewody Warmińsko-Mazurskiego za pośrednictwem Starosty Nidzickiego w terminie 14 dni od dnia doręczenia.

STAROSTWO POWIATOWE W NIDZICY

Zup. STAROSTY
mgr inż. Lidia Walewska
KIEROWNIK
Wydziału Budownictwa i Architektury

Załącznik:
1. Projekt budowlany sieci wodociągowej, kanalizacji sanitarnej, ujęcia wody i stacji uzdatniania wody, obręb Bolejny, gm. Nidzica.

Pouczenie:

1. Inwestor zobowiązany jest zawiadomić o zamierzonym terminie rozpoczęcia robót budowlanych, na które jest wymagane pozwolenie na budowę, właściwy organ nadzoru budowlanego oraz projektanta sprawującego nadzór nad zgodnością realizacji budowy z projektem, co najmniej na 7 dni przed ich rozpoczęciem, dołączając na piśmie:
   1) oświadczenie kierownika budowy (robót), stwierdzające sporządzenie planu bezpieczeństwa i ochrony zdrowia oraz przyjęcie obowiązku kierowania budową (robotami budowlanymi), a także zaświadczenie, o którym mowa w art. 12 ust. 7 ustawy – Prawo budowlane,
   2) w przypadku ustanowienia nadzoru inwestorskiego – oświadczenie inspektora nadzoru inwestorskiego, stwierdzające przyjęcie obowiązku pełnienia nadzoru inwestorskiego nad danymi robotami budowlanymi, a także zaświadczenie, o którym mowa w art. 12 ust. 7 ustawy – Prawo budowlane,
   3) informację zawierającą dane zamieszczone w ogłoszeniu, o którym mowa w art. 42 ust. 2 pkt 2 ustawy – Prawo budowlane.
2. Inwestor może przystąpić do użytkowania obiektu przed wykonaniem wszystkich robót budowlanych pod warunkiem uzyskania pozwolenia na użytkowanie, wydanego przez właściwy organ nadzoru budowlanego.
3. W przypadku, gdy uzyskanie pozwolenia na użytkowanie nie jest wymagane, do użytkowania obiektu można przystąpić po upływie 21 dni od dnia doręczenia do właściwego organu nadzoru budowlanego zawiadomienia o zakończeniu budowy, jeżeli organ w tym terminie nie wniesie sprzeciwu w drodze decyzji.
4. Przed wydaniem pozwolenia na użytkowanie stacji uzdatniania wody właściwy organ nadzoru budowlanego przeprowadzi obowiązkową kontrolę budowy, zgodnie z art. 59a ustawy – Prawo budowlane. Wniosek o udzielenie pozwolenia na użytkowanie stanowi wezwanie właściwego organu do przeprowadzenia obowiązkowej kontroli.

Otrzymują:

1. Gmina Nidzica
   Plac Wolności 1
   13-100 Nidzica
   Józef Dobrowolski – pełnomocnik (wraz z 2 egz. projektu budowlanego)
   Pracownia Usług Projektowych
   ul. Wyszyńskiego 24/88
   10-457 Olsztyn
2. Według rozdzielnika
3. a/a (A.Sz.)

Do wiadomości:

1. Powiatowy Inspektor Nadzoru Budowlanego w Nidzicy (wraz z 1 egz. projektu budowlanego)
   ul. Murarska 4, 13-100 Nidzica
2. Urząd Miejski w Nidzicy
   pl. Wolności 1, 13-100 Nidzica

Decyzja zwolniona od opłaty skarbowej.
Podstawa prawna ((art. 7 pkt 3 ustawy o opłacie skarbowej (Dz.U. z 2006r., Nr 225, poz. 1635)).

STAROSTWO POWIATOWE W NIDZICY

PODINSPEKTOR

mgr Agnieszka Szczepkowska

STAROSTWO POWIATOWE
13-100 Nidzica
ul. Traugutta 23
tel./fax 625-32-79

W-MOIIB
POLSKA IZBA INŻYNIERÓW BUDOWNICTWA

Olsztyn 3 marca 2008
(data)

Zaświadczenie nr 1293 / 2008

Pan/Pani **Witold Żełubowski**

miejsce zamieszkania **ul. Stare Miasto 11/16 m20**

10-026 Olsztyn

jest członkiem Warmińsko – Mazurskiej

Okręgowej Izby Inżynierów Budownictwa o numerze

ewidencyjnym WAM / **BO/3157/01**

i posiada wymagane ubezpieczenie od odpowiedzialności cywilnej.

Niniejsze zaświadczenie jest ważne

od dnia 2008-03-01 do dnia 2008-08-31

PRZEWODNICZĄCY
Warmińsko-Mazurskiej Okręgowej Izby
Inżynierów Budownictwa

mgr inż. Zdzisław Binekowski

Podstawa prawna: art. 12 ust. 7 ustawy z dnia 7 lipca 1994 r. Prawo budowlane
(t.j. Dz.U. z 2006 r. Nr 156 poz. 1118 z zm.)

Warmińsko-Mazurska Okręgowa Izba Inżynierów Budownictwa 10-532 Olsztyn, pl. Konsulatu Polski 1 tel./fax (089) 527 72 02

POLSKA RZECZPOSPOLITA LUDOWA
Komitet do Spraw Urbanistyki
i Architektury

Warszawa, dnia 11 marca 1939 r.

4

Nr ewid. uprawn. 890/39

STAROSTWO POWIATOWE
13-100 Nidzica
ul. Traugutta 23
tel./fax 625-32-79

U p r a w n i e n i a

z art. 364 prawa budowlanego

Ob. Ż E Ł U B O W S K I Witold

technik budowlany

urodz. dnia 20 września 1929 r. w Hołynce pow. Słonim /ZSRR/

po wykazaniu się posiadaniem kwalifikacji określonych art. 364 rozporządzenia Prez. z dnia 16 lutego 1928 r. o prawie budowlanym i zabudowaniu osiedli (Dz. U. z 1939 r. Nr. 34, poz. 216) oraz po złożeniu egzaminu przewidzianego w art. 361 lit. c.) tego rozporządzenia, o t r z y m u j e na podstawie art. 367 wymienionego prawa uprawnienia do:

1. kierowania robotami budowlanymi z wyjątkiem robót dotyczących budynków zabytkowych, pomników, budynków monumentalnych i budynków określonych w art. 358 powołanego rozporządzenia,
2. sporządzania projektów (planów) tych robót,

oraz otrzymuje tytuł **budowniczego**.

P r e z e s

OPŁATA SKARBOWA 2 zł 2 zł OPŁATA SKARBOWA 2 zł 2 zł OPŁATA SKARBOWA 2 zł 2 zł OPŁATA SKARBOWA 2 zł 2 zł OPŁATA SKARBOWA 2 zł 2 zł

GP-P9 0716000

STAROSTWO POWIATOWE
13-100 Nidzica
ul. Traugutta 23
tel./fax 625-32-79

POLSKA IZBA INŻYNIERÓW BUDOWNICTWA

Olsztyn 7 lutego 2008
(data)

Zaświadczenie nr 916 / 2008

Pan/Pani Edmund Gierszewski

miejsce zamieszkania ul.Słoneczna 1
11-034 Stawiguda

jest członkiem Warmińsko – Mazurskiej Okręgowej Izby Inżynierów Budownictwa o numerze ewidencyjnym WAM IE/0112/03

i posiada wymagane ubezpieczenie od odpowiedzialności cywilnej.

Niniejsze zaświadczenie jest ważne

od dnia 2008-02-01 do dnia 2009-01-31

PRZEWODNICZĄCY
Warmińsko-Mazurskiej Okręgowej Izby
Inżynierów Budownictwa

mgr inż. Zdzisław Binerowski

Podstawa prawna: art. 12 ust. 7 ustawy z dnia 7 lipca 1994 r. Prawo budowlane (t.j. Dz.U. z 2006 r. Nr 156 poz. 1118 z zm.)

Warmińsko-Mazurska Okręgowa Izba Inżynierów Budownictwa 10-537 Olsztyn, pl. Konstytucji Polskiej 1 tel./fax (089) 527-22-02

Zgodne z oryginałem
Za zgodność

Dariusz Gierszewski

PREZYDIUM
WOJEWÓDZKIEJ RADY NARODOWEJ
Wydział Budownictwa
Urbanistyki i Architektury
w Olsztynie

Nr ewid. uprawn. 222/70

Olsztyn, dnia 26 listopad 19 70 r.

STAROSTWO POWIATOWE
13-100 Nidzica
ul. Traugutta 23
tel./fax 625-32-79

UPRAWNIENIA BUDOWLANE

Na podstawie art. 18, art. 19, ust. 1 pkt 1 i art. 20 ust. 1 ustawy z dnia 31 stycznia 1961 r. — prawo budowlane (Dz. U. Nr 7, poz. 46) oraz § 29 i § 9 ust.1 pkt 1i2 rozporządzenia Przewodniczącego Komitetu Budownictwa, Urbanistyki i Architektury z dnia 10 września 1962 r. w sprawie kwalifikacji fachowych osób wykonujących funkcje techniczne w budownictwie powszechnym (Dz. U. Nr 53, poz. 266)

ob. G I E R S Z E W S K I Edmund Józef

magister inżynier elektryk

urodzony dnia 20 kwietnia 1937 r. Chojnice

otrzymuje

w specjalności instalacji i urządzeń elektrycznych

uprawnienia budowlane do

1. sporządzania projektów wszelkiego rodzaju instalacji i urządzeń elektrycznych wchodzących do zakresu budownictwa powszechnego,

2. kierowania robotami budowlanymi w zakresie budowy wszelkiego rodzaju instalacji i urządzeń elektrycznych budownictwa powszechnego.

PREZYDIUM WOJEWÓDZKIEJ RADY NARODOWEJ W OLSZTYNIE

Główny Architekt Województwa
Kierownik Wydziału
W. Hepkal

(pieczęć okrągła)

Zgodne z oryginałem
Za zgodność
Dariusz Gierszewski

WSR Olsztyn, z. 581 (2500)

7

STAROSTWO POWIATOWE
13-100 Nidzica
ul. Traugutta 23
tel./fax 625-32-79

W-MOIIB
POLSKA IZBA INŻYNIERÓW BUDOWNICTWA

Warmińsko-Mazurska Okręgowa Izba Inżynierów Budownictwa 10-532 Olsztyn, pl. Konsulatu Polskiego 1 tel./fax (089) 527 72 02

Olsztyn 14 stycznia 2008
(data)

Zaświadczenie nr 474 / 2008

Pan/Pani **Juliusz Sielicki**

miejsce zamieszkania **ul. Wachowskiego 2/3**

10-691 Olsztyn

jest członkiem Warmińsko – Mazurskiej

Okręgowej Izby Inżynierów Budownictwa o numerze

ewidencyjnym WAM / **BO/2383/01**

i posiada wymagane ubezpieczenie od odpowiedzialności cywilnej.

Niniejsze zaświadczenie jest ważne

od dnia 2008-01-01 do dnia 2008-06-30

PRZEWODNICZĄCY
Warmińsko-Mazurskiej Okręgowej Izby
Inżynierów Budownictwa

mgr inż. Zdzisław Binerowski

Podstawa prawna: art. 12 ust. 7 ustawy z dnia 7 lipca 1994 r. Prawo budowlane
(t.j. Dz.U. z 2006 r. Nr 156 poz. 1118 z zm.)

[illegible] WOJEWÓDZKI
W [illegible]
(pieczęć)

Nr 251/82/01

Olsztyn, dnia 23.12. 1982 r.

8

STAROSTWO POWIATOWE
13-100 Nidzica
ul. Traugutta 23
tel./fax 625-32-79

DECYZJA O STWIERDZENIU PRZYGOTOWANIA ZAWODOWEGO

do pełnienia samodzielnych funkcji technicznych w budownictwie

Na podstawie § 4 ust. 2, § 6 ust. 3, § 7 i § 13 ust. 1 pkt 2 lit. -

rozporządzenia Ministra Gospodarki Terenowej i Ochrony Środowiska z dnia 20 lutego 1975 r. w sprawie samodzielnych funkcji technicznych w budownictwie (Dz. U. Nr 8, poz. 46) stwierdza się, że: Obywatel(ka) Juliusz SIELICKI
(imię i nazwisko)

inżynier budownictwa
(tytuł naukowy — zawodowy)

urodzony(a) dnia 19 stycznia 1945 r. w Wilnie - ZSRR

posiada przygotowanie zawodowe upoważniające do wykonywania samodzielnej funkcji

projektanta
(rodzaj funkcji)

w specjalności konstrukcyjno - budowlanej
(rodzaj specjalności techniczno-budowlanej)

w zakresie -

-
(specjalizacja zawodowa)

ZGraf. WZSR Biskupiec zam. 950 17.05.1982 r. 300 szt

Obywatel(ka) Juliusz SIELICKI jest upoważniony(a) do:
(imię i nazwisko)

STAROSTWO POWIATOWE
13-100 Nidzica
ul. Traugutta 23
tel./fax 626-32-78

1. Sporządzania projektów w zakresie rozwiązań konstrukcyjno-budowlanych budynków oraz innych budowli z wyłączeniem linii, węzłów i stacji kolejowych, dróg oraz lotniskowych dróg startowych i manipulacyjnych, mostów, budowli hydrotechnicznych i melioracji wodnych.

2. Sporządzania w budownictwie osób fizycznych projektów w zakresie rozwiązań architektonicznych:
   a/ budynków inwentarskich i gospodarczych, adaptacji projektów typowych i powtarzalnych innych budynków oraz sporządzania planów zagospodarowania działki związanych z realizacją tych budynków,
   b/ budowli nie będących budynkami.

3. W budownictwie osób fizycznych - do kierowania, nadzorowania i kontrolowania budowy i robót, kierowania i kontrolowania wytwarzania konstrukcyjnych elementów budowlanych oraz oceniania i badania stanu technicznego obiektów budowlanych.

Od niniejszej decyzji służy odwołanie do Ministerstwa Administracji, Gospodarki Terenowej i Ochrony Środowiska w terminie 14 dni od daty otrzymania, za pośrednictwem Wojewody Olsztyńskiego.

OPŁATA SKARBOWA 10 zł 10

OPŁATA SKARBOWA 20 zł 20

WOJEWÓDZKI W OLSZTYNIE

Z upoważnienia Wojewody
Z-ca DYREKTORA WBPP i NUB
inż. Janusz Palmowski

m. p.

(podpis i pieczęć)

STAROSTWO POWIATOWE
13-100 Nidzica
ul. Traugutta 23
tel./fax 625-32-79

POLSKA
I Z B A
INŻYNIERÓW
BUDOWNICTWA

Warmińsko-Mazurska Okręgowa Izba Inżynierów Budownictwa 10-532 Olsztyn, pl. Konsulatu Polskiego 1 tel./fax (089) 527 72 02

Olsztyn 28 grudnia 2007
(data)

Zaświadczenie nr 5212 / 2007

Pan/Pani **Grzegorz Bogdan**

miejsce zamieszkania **ul. Piłsudskiego 55 b/11**

10-577 Olsztyn

jest członkiem Warmińsko – Mazurskiej

Okręgowej Izby Inżynierów Budownictwa o numerze

ewidencyjnym WAM / **IS/0183/02**

i posiada wymagane ubezpieczenie od odpowiedzialności cywilnej.

Niniejsze zaświadczenie jest ważne

od dnia 2008-01-01 do dnia 2008-12-31

PRZEWODNICZĄCY
Warmińsko-Mazurskiej Okręgowej Izby
Inżynierów Budownictwa

mgr inż. Zdzisław Binerowski

Podstawa prawna: art. 12 ust. 7 ustawy z dnia 7 lipca 1994 r. Prawo budowlane
(t.j. Dz.U. z 2006 r. Nr 156 poz. 1118 z zm.)

URZĄD WOJEWÓDZKI
Al. Zwycięstwa 7/9
10 - 939 Olsztyn
WYDZIAŁ GOSPODARKI TERENOWEJ

STAROSTWO POWIATOWE
13-100 Nidzica
ul. Traugutta 23
tel./fax 625-32-79

10

Olsztyn, dnia 26.02. 1979

(pieczęć)

Nr 34/79/OL

DECYZJA O STWIERDZENIU PRZYGOTOWANIA ZAWODOWEGO
do pełnienia samodzielnych funkcji technicznych w budownictwie

Na podstawie § 4 ust. 2, § 7 i § 13 ust. 1 pkt 4 lit. a rozporządzenia Ministra Gospodarki Terenowej i Ochrony Środowiska z dnia 20 lutego 1975 w sprawie samodzielnych funkcji technicznych w budownictwie (Dz.U. Nr 8, poz. 46) stwierdza się,

Obywatel(~~ka~~) Grzegorz BOGDAN
(imię i nazwisko)

magister inżynier urządzeń sanitarnych
(tytuł naukowy — zawodowy)

urodzony (~~a~~) dnia 24 czerwca 1949 r. w Korszach

posiada przygotowanie zawodowe upoważniające do wykonywania samodzielnej funkcji

projektanta
(rodzaj funkcji)

w specjalności instalacyjno - inżynieryjnej
(rodzaj specjalności techniczno-budowlanej)

w zakresie sieci sanitarnych

-
(specjalizacja zawodowa)

MA-UUA/4
GWD MA-BUA-14 zam. 10087-KW-W-78 WDA zam. 218-K1 50.000 pism. 71z

STAROSTWO POWIATOWE
13-100 Nidzica
ul. Traugutta 23
tel./fax 625-32-16

Obywatel(ka) Grzegorz B O G D A N jest upoważniony (a) do:
(imię i nazwisko)

1/ sporządzania projektów sieci wodociągowych, kanalizacyjnych i cieplnych uzbrojenia terenu,

2/ w budownictwie osób fizycznych - do kierowania, nadzorowania i kontrolowania budowy, kierowania i kontrolowania wytwarzania konstrukcyjnych elementów budowlanych oraz oceniania i badania stanu technicznego sieci wodociągowych, kanalizacyjnych i cieplnych.

OPŁATA SKARBOWA 10 zł 10

OPŁATA SKARBOWA 20 zł 20

UZAD WOJEWÓDZKI W OLSZTYNIE

Z up. Wojewody
inż. Janusz Filmowicz
Dyrektor Wydziału

m. p.

(podpis i pieczęć)

STAROSTWO POWIATOWE
13-100 Nidzica
ul. Traugutta 23
tel./fax 625-32-79

W-MOIIB
POLSKA IZBA INŻYNIERÓW BUDOWNICTWA

Warmińsko-Mazurska Okręgowa Izba Inżynierów Budownictwa 10-532 Olsztyn, pl. Konsulatu Polskiego 1 tel./fax (089) 527 72 02

Olsztyn 11 grudnia 2007
(data)

Zaświadczenie nr 4645 / 2007

Pan/Pani **Józef Dobrowolski**

miejsce zamieszkania **ul.Wyszyńskiego 24/88**

10-457 Olsztyn

jest członkiem Warmińsko – Mazurskiej

Okręgowej Izby Inżynierów Budownictwa o numerze

ewidencyjnym WAM / **IS/0474/02**

i posiada wymagane ubezpieczenie od odpowiedzialności cywilnej.

Niniejsze zaświadczenie jest ważne

od dnia 2008-01-01 do dnia 2008-12-31

PRZEWODNICZĄCY
Warmińsko-Mazurskiej Okręgowej Izby
Inżynierów Budownictwa

mgr inż. Zdzisław Binerowski

Podstawa prawna: art. 12 ust. 7 ustawy z dnia 7 lipca 1994 r. Prawo budowlane
(t.j. Dz.U. z 2006 r. Nr 156 poz. 1118 z zm.)

STAROSTWO POWIATOWE
13-100 Nidzica
ul. Traugutta 23
tel./fax 625-32-79

12

URZĄD WOJEWÓDZKI
w Olsztynie
Wydział Gospodarki
Terenowej

Olsztyn, dnia 2 października 1975

Nr 115/75/OL

STWIERDZENIE PRZYGOTOWANIA ZAWODOWEGO

do pełnienia samodzielnych funkcji technicznych w budownictwie

Na podstawie § 2 ust.2 pkt 2, § 5 ust. 2, § 7 i § 13 ust.1 pkt 4 rozporządzenia Ministra Gospodarki Terenowej i Ochrony Środowiska z dnia 20 lutego 1975 r. w sprawie samodzielnych funkcji technicznych w budownictwie /Dz.U. Nr 8 poz. 46/ stwierdza się, że

Obywatel D O B R O W O L S K I Józef

technik budowlany
w zakresie sp. instalacji i urządzeń sanitarnych

urodzony, dnia 27 lutego 1948 r. Olsztyn

posiada przygotowanie zawodowe upoważniające do wykonywania samodzielnej funkcji p r o j e k t a n t a

w specjalności: instalacyjno - inżynieryjnej w zakresie sieci sanitarnych

Obywatel Józef DOBROWOLSKI jest upoważniony do :

1/ sporządzania projektów sieci wodociągowych, kanalizacyjnych i cieplnych uzbrojenia terenu - o powszechnie znanych rozwiązaniach konstrukcyjnych i schematach technicznych,

2/ kierowania, nadzorowania i kontrolowania budowy i robót, kierowania i kontrolowania wytwarzania konstrukcyjnych elementów sieci oraz oceniania i badania stanu technicznego w zakresie sieci wodociągowych, kanalizacyjnych i cieplnych uzbrojenia terenu - o powszechnie znanych rozwiązaniach konstrukcyjnych:.

OPŁATA SKARBOWA 20 zł 20

OPŁATA SKARBOWA 10 zł 10

Otrzymuje:

Ob. Józef Dobrowolski
Jagiellońska 34/22
O l s z t y n

z up. Wojewody
inż. J. Dąbrowski
Z-ca Dyrektora Wydziału

STAROSTWO POWIATOWE
13-100 Nidzica
ul. Traugutta 23
tel./fax 625-32-79

URZĄD WOJEWÓDZKI
w Olsztynie
Wydział Urbanistyki, Architektury
i Nadzoru Budowlanego
0514319

Olsztyn, dnia 13.09.1991 r.

Nr 100/91/OD

DECYZJA O STWIERDZENIU PRZYGOTOWANIA ZAWODOWEGO
do pełnienia samodzielnych funkcji technicznych w budownictwie

Na podstawie § 2 ust.2 pkt.2, § 7 i § 13 ust. 1 pkt. 4 lit. b rozporządzenia Ministra Gospodarki Terenowej i Ochrony Środowiska z dnia 20 lutego 1975 r. w sprawie samodzielnych funkcji technicznych w budownictwie (Dz. Ustaw Nr 8, poz. 46) stwierdza się, że

Obywatelka/ Józef Dobrowolski
(imię i nazwisko)

technik budowlany
(tytuł naukowy — zawodowy)

urodzony/a dnia 27 lutego 1948 r. w Olsztynie

posiada przygotowanie zawodowe upoważniające do wykonywania samodzielnej funkcji projektanta
(rodzaj funkcji)

w specjalności instalacyjno-inżynieryjnej
(rodzaj specjalności techniczno-budowlanej)

w zakresie instalacji sanitarnych z wyłączeniem instalacji gazowych i klimatyzacyjno-wentylacyjnych
(specjalizacja zawodowa)

„Poligrafika" Nidzica, zam. 2331, n. 1000

STAROSTWO POWIATOWE
13-100 Nidzica
ul. Traugutta 23
tel./fax 625-32-79

Obywatel Józef Dobrowolski upoważniony jest do :

sporządzania projektów instalacji sanitarnych z wyłączeniem instalacji gazowych i klimatyzacyjno-wentylacyjnych - o powszechnie znanych rozwiązaniach konstrukcyjnych i schematach technicznych.

Od decyzji niniejszej służy odwołanie do Ministra Gospodarki Przestrzennej i Budownictwa w terminie 14 dni od daty otrzymania za pośrednictwem Wojewody Olsztyńskiego.

Pobrano opłatę skarbową
w wys. 3000 zł.

URZĄD WOJEWÓDZKI W OLSZTYNIE

Z DYREKTORA
mgr inż. Jerzy

STAROSTWO POWIATOWE
13-100 Nidzica
ul. Traugutta 23
tel./fax 625-32-79

Strona zbiorcza:

STADIUM:

PROJEKT BUDOWLANY

TEMAT:

Projekt budowlany sieci wodociągowej , kanalizacji sanitarnej oraz stacji uzdatniania wody w miejscowości Bolejny i Żelazno gmina |Nidzica

BRANŻA:

Architektura, Konstrukcja,
Sieć wodociągowa, Sieć kanalizacji sanitarnej, Technologia uzdatniania wody, Instalacje sanitarne, Instalacje elektryczna

INWESTOR:

Gmina Nidzica
Plac Wolności 1

ZAWARTOŚĆ TOMU:

1. Projekt budowlany – sieć wodociągowa i kanalizacja sanitarna
2. Projekt budowlany – SUW technologia, instalacje sanitarne
3. Projekt budowlany – SUW architektura i konstrukcja
4. Projekt budowlany - SUW instalacje elektryczne
5. Projekt budowlany – drogowy – zjazdu publicznego z drogi powiatowej

Olsztyn marzec 2008

Wykaz właścicieli działek
Obręb Bolejny
Miejscowości Bolejny i Żelazno gmina Nidzica

Załącznik do projektu budowlanego zagospodarowania terenu budowy sieci wodociągowej i kanalizacji sanitarnej obręb Bolejny gmina Nidzica. – prawo do dysponowania terenem na cele budowlane.

STAROSTWO POWIATOWE
13-100 Nidzica
ul. Traugutta 23
tel./fax 625-32-79

Lp	Nr	Imię i nazwisko	PESEL	Nr działki	Adres zamieszkania	Nr rysunku	Uzgodnienie Data zwrotu
1	1	Dąbrowski Bogumił		42/1 18/1	Narutowicza 25 13-100 Nidzica	2	Umowa
2	2	Wylamowski Mirosław		14	1 Maja 32/8 13-100 Nidzica	1	Umowa
3	3	Balcerowski Marek Robert		(41/3)	Antalla 8 m23 03-126 Warszawa	A – 1	Nie dotyczy - brak sieci
4	4	Burski Bogdan Burska Grażyna		42/2	Murzynowskiego 2 13-100 Nidzica	A – 1	(uwzględniono zmianę) Umowa 18.03.2008
5	5	Nowosielski Władysław		20 17/1	Bolejny 2; 13-100 Nidzica	3	Umowa
6	6	Dąbrowski Ignacy Dąbrowska Krystyna		21/4	Kościuszki 5C/18 13-100 Nidzica	A – 1	Umowa 26.02.2008
7	7	Grodzka Aleksandra Grodzka Justyna Grodzka Marzanna Grodzka Michalina		21/7	Al. Wojska Polskiego69/13A 10-291 Olsztyn	A – 1	Umowa 03.03.2008
8	8	Grodzka Marzanna		21/8	Al. Wojska Polskiego69/13A 10-291 Olsztyn	69	Umowa 03.03.2008
9	9	Dąbrowski Marian Dąbrowska Krystyna		21/3	Pilczycka 53 m8 54-150 Wrocław [Bolejny 36, 13-100 Nidzica]	4	Umowa
10	10	Roman Izydor Piotr	50051906817	43/1 ~~46/2~~ 32	Bolejny 9 13-100 Nidzica	A – 1 A – 1 5	Umowa 25.02.2008
11	11	Zagórki Grzegorz Zagórska Wioleta	65071513211 64061906945	46/2 46/1	ul. Partyzantów 23, 05-092 Łomianki Tel. 022 751 77 17, 693 848 863	A – 1	Nie odebrał 21.04.2008
12	12	Kawałczyński Stefan Zdzisław		43/2	Grochowska 234 m240 04-368 Warszawa	A – 1	Nie odebrał Wysłano ponown
13	13	Grudziński Witold Tadeusz		43/3	Puszczy Solskiej 3 m 27, 01-390 Warszawa (kontakt Grudzińska Anna) Tel. 022 664 22 78, 603 299 607	A – 1	Umowa 25.04.2008
14	14	Roman Andrzej Tadeusz Roman Danuta	56100517333 55011019248	22/3	Bolejny 4 13-100 Nidzica	6	Umowa 25.02.2008
15	15	Karla Józefa Karla Krzysztof Sakowska Jolanta -		27	Bolejny 6 13-100 Nidzica - CICHE 18/2, 19-414 SOKÓŁKI	7	Umowa 03.03.2008
16	16	Sobotka Jerzy Sobotka Zofia	57021415261	25 45/1	Żwirki i Wigury 8 / 51 86-105 Świecie [Bolejny 5, 13-100 Nidzica]	8	Umowa 29.02.2008
17	17	Makrucka Barbara - spadk		44	Bolejny 7 13-100 Nidzica	9	Umowa 13.03.2008

Lp		Imię i nazwisko	PESEL	Nr działki	Adres zamieszkania	Nr rysunku	Uzgodnienie
18	18	Agencja Nieruchomści Rolnych Oddział Terenowy w Olsztynie Gospodarstwo Skarbu Państwa w Nidzicy		45/2 51/6 51/12 51/13 51/14 51/15 22/11	Oddział Terenowy w Olsztynie Głowackiego 6 10-448 Olsztyn ul. Mickiewicza 9 13-100 Nidzica (Tel. 089 625 29 37)	A-1 65 A-2 A-2 A-2 A-2 A-2 i K57	Uzgodniono pismem STAROSTWO POWIATOWE 13-100 Nidzica ul. Traugutta 23 tel./fax 625-32-79
19	19	Wąchała Anna Wiesław	60022816160	28/3 121/1	Bolejny 8 13-100 Nidzica	10	Umowa 03.03.2008
20	20	Roguski Maciej Piotr	64042300975	47/2	Kościuszki12A 05-510 Konstancin-Jeziorna Tel. 602 421 121	A-1	Uwzgl. Zmianę Umowa 14.03.2008
21	21	Wasylów Kamil Wasylów Renata Grażyn		47/1	Turkowskiego 12, 10-691 Olsztyn ul. Wrzeciono 12J, 01-961 W-w Tel. ……..	A-1	Uwzgl. Zmianę Umowa 25.03.2008
22	22	Majewski Adam Majewska Brygida		36/2	Bolejny 10 13-100 Nidzica	11	Umowa 3.03.2008
23	23	Państwowe Gospodarstwo Leśne Lasy Państwowe Nadleśnictwo Nidzica	Regon 510546371	3348/2	Dębowa 2A; Nidzica (Tel. 089 625 28 79) [Bolejny 11, 13-100 Nidzica]	12	Umowa 10.03.2008
24	24	Roman Hieronim Roman Teodozja		116 48	Bolejny 5 13-100 Nidzica	A-1 A-1	Umowa 07.04.2008
25	25	Karwowski Zbigniew	64092901577	38/3	Bolejny 12 13-Nidzica	13	Umowa 03.03.2008
26	26	Szmytt Franciszek Krawczyk Lucjan	56010718039	115/1	Bolejny 14 13-100 Nidzica	14 15	Umowa 18.03.2008
27	27	Pszczółkowski Zbigniew	63031716890	110/1 110/2 110/5	Bolejny 15, 13-100 Nidzica Tel. 089 513 92 57, 606 278 46	16 A-1 A-1	Umowa 3.03.2008
28	28	Kowalik Władysław Kowalik Teresa		110/4 110/5	Dolna 28; Kałuszyn; 05-124 Skrzeszew, gm. Wielszew	17	Umowa 29.02.2008r.
29	29	Sołtys Jan, Zbigniew Flukus-Sołtys Małgorza	54082811870 60021006827	110/3	Leśna 6 05-119 Łajski Suwalna H m21 05-120 Legionowo	18	Umowa 13.03.2008
30	30	Gmina Nidzica		109/1 109/2 104 206 175 134/2 51/11 51/35 16/5 16/4 51/17 51/16 125/4 178 187 17 22/8 64	Plac Wolności 1; 13-100 Nidzica	A - 1 19 A – 1 i 19 A – 1 i 19 A - 1 A – 1 i K3 A – 2 PG -3 A – 2 53 A – 2 i 56 56 A – 1 i K 2 A – 1 A – 1 A – 2 i K4 A – 2 i K5 A – 2 i K6	MWiK Świetlica GN GN Droga Droga GN GN GN GN - ZBM Droga / GN MWiK Droga Droga Droga Droga Droga Droga

	Lp.	Imię i nazwisko	PESEL	Nr działki	Adres zamieszkania	Nr rysunku	Uzgodnienie
31	31	Gołębczyk Wojciech Zbigniew Gołębczyk Bożena		119	Bolejny 17; Nidzica	20	Umowa 03.03.2008
32	32	Czarnecka Izabella Monika Graczkowski Cezary	77032910641 69070800710	117/1	Polinezyjska 3m69; Warszawa Braci Wagów 11 m164 02-791 Warszawa Koresp: ul. Bernardyńska 12/24 02-904 Warszawa [Bolejny 20, 13-100 Nidzica]	21	Umowa 29.02.2008
33	33	~~Kordowski Kazimierz~~ n Kordowska Zofia		118	Bolejny 19; 13-100 Nidzica	22	Umowa 3.03.2008
34	34	Romaniuk Aniela	55111802247	123	Kopernika 6A/5; 13-100 Nidzic	A-1	Uzgodniono sieci Uwagi do przyłącz do sąsiada
35	35 (62)	Romaniuk Eugenia	57070703706	121/2 Dz.123	Bolejny 33; 13-100 Nidzica	A-1 A-1	Umowa 25.03.2008
36	36	Kalinowski Mirosław Jerzy		125/2	Żeromskiego 71/75 m4; 01-846 Warszawa –Żoliborz Koresp. Bolejny 19,13-100 Nidzica [Bolejny 21, 13-100 Nidzica]	23	Umowa 03.03.2008
37	37	Powiat Nidzicki Powiatowy Zarząd Dróg		176 19 201/2 442 29/1	Traugutta 23; 13-100 Nidzica	A-1 A-2 A-1 A-1 A-2	Decyzja z 26.11.2007r. PZD.DT.P/ 7334/172/ 2007
38	38	Michał Nazar		103	Bolejny 23 13-100 Nidzica	24	Nie wymaga podpi od Nazar
		Karpińska Halina	~~25052306775~~ 27012811884	103	Bolejny 23; 13-100 Nidzica	24 25	Umowa 6.02.2008
39	39	Ciepliński Adam	69082508235	101/3	Bolejny 24; 13-100 Nidzica	26	Umowa 17.03.2008
40	40	~~Anielski Jan~~ n Anielski Władysław		127	Bolejny 25, 13-100 Nidzica	27 55	Umowa 7.04.2008
41	41	Karaszewska Marzena	75120313765	127 131/1 130/8	Żelazno 1/14; 13-100 Nidzica	27 55	Umowa 10.04.2008
42	42	Samoć Anna		127 131/1 130/8	Liwki 2; 08-206 Huszlew	27 55	Umowa 13.03.208
43	43	Suchowiecka Alina	63101311286	127 131/1 130/8	Bolejny 25B; 13-100 Nidzica	27 55	Umowa 10.03.2008
44	44	~~Suchowiecka Stanisława~~ n (użytkownik - spadkobierca Suchowiecka Alina)	~~26051211422~~	127 131/1 130/8	Bolejny 25B; 13-100 Nidzica	27 55	Umowa 10.03.2008
45	45	Suchowiecki Franciszek	51010217915	127 131/1 130/8	Bolejny 25B; 13-100 Nidzica	27 55	Umowa 10.03.2008
46	46	~~Suchowiecki Jan~~ n (użytkownik – spadkobierca Suchowiecka Alina)	~~58062707056~~	127 131/1 130/8	Bolejny 25B; 13-100 Nidzica	27 55	Umowa 10.03.2008
47	47	~~Suchowiecki Tadeusz~~ n (żona też nie żyje)		127 131/1 130/8	Sienkiewicza 16 m4; 11-130 Orneta	27 55	Nie odebrano
48	48	Świderek Jan		127 131/1 130/8	Witramowo 13; 11-015 Olsztynek	27 55	*

STAROSTWO POWIATOWE
13-100 Nidzica
ul. Traugutta 23
tel./fax 0-89-32-79

Lp.		Imię i nazwisko	PESEL	Nr działki	Adres zamieszkania	Nr rysunku	Uzgodnienie
49	49	Świderek Krzysztof		127 131/1 130/8	Witramowo 13; 11-015 Olsztynek	27 55	*
50	50	Świderek Małgorzata		127 131/1 130/8	Witramowo 13 11-015 Olsztynek	27 55	*
51	51	Topka Lucyna		127 131/1 130/8	Dywizjonu 303 2 m7 10-088 Olsztyn	27 55	*
52	52	Wilk Zofia		127 131/1 130/8	Dolnych Wałów 20 m9 44-100 Gliwice	27 55	*
53	53	Grzywiński Mirosław Grzywińska Ewa	74081013813 78121815304	127	Bolejny 29A 13-100 Nidzica	K55	Umowa 10.03.2008
	~~N/d~~	~~Stypik Franciszek~~		~~(98)~~	~~Bolejny 26~~ ~~13-100 Nidzica~~	Ogólny	Nie dotyczy
54	54	Krajewska Helena		96	Bolejny 27 13-100 Nidzica	28	Umowa 7.04.2008
55	55	~~Kordowski Jan~~ n Kordowska Krystyna		94	Bolejny 29 13-100 Nidzica	29	Umowa 6.03.2008
56	56	Grzywińska Marianna	39072708644	92/3	Bolejny 11 13-100 Nidzica	30	Umowa 10.03.2008
57	57	~~Czarnecki Czesław~~ n ~~Czarnecka Sabina~~ n Ewa Janczuk (Posiadacz samoistny)		131/2 130/6	~~Wileza 36; Miarki~~ [Bolejny 28, 13-100 Nidzica] kontakt: Ewa Janczuk Kobielska 19/59, 04-359 Warszawa tel. 0226109349, 603960786 email krzysiekewa@o2.pl	31	- zwrot z adresu - wysłano - uwagi do tyt. Własności zgoda
58	58	Krzeszewska Halina Alina	56030909965	134/1	Kościuszki 29/2; 10-504 Olsztyn [Bolejny 30, 13-100 Nidzica]	32	Umowa 17.03.2008
59	59	Wróblewska Zofia		136	Bolejny 31; 13-100 Nidzica	33	Umowa 03.03.2008
60	60	Krawczyk Lucjan	56010718039	138/2 138/5 138/7 138/6 139/2	Bolejny 14 13-100 Nidzica Bolejny 23 13-100 Nidzica	35 36	Umowa
61	61	Szczepkowska Urszula	60100814628	138/3 138/4 138/6 139/1	Lipowo Kurkowskie 3; 11-015 Olsztynek Tel. 0 89 519 90 12	34	Umowa 16.04.2008
62	62 (-35)	Romaniuk Jan Romaniuk Eugenia	51080205757 57070703706	141	Bolejny 34; Nidzica Bolejny 33; Nidzica	37 A -1	Umowa 25.03.2008
63	63	Hauke Eva (z up. Ojciec Nazar Michał) Szalik Janina ~~Szalik Jerzy~~ n		107	NIEMCY FREIHEITSTR 48A; ALTENA 58762 Adres do Dor. Nazar Michał - Bolejny 22 Bolejny 22 13-100 Nidzica	39 38	Umowa 03.03.2008
64	64	Dąbrowski Zdzisław Dąbrowska Barbara		21/2	WACHOWSKIEGO 3 m8 10-691 OLSZTYN	68	Umowa 03.03.2008
65	65	Gromulska Agnieszka Anna (upow. Gromulski Witold Tel.601 060 266)		51/34 422	Skrzetuskiego 12; 02-726 Warszawa Nadrowo 11-015 Olsztynek	54 A-1 i A-2	Umowa 9.04.2008

STAROSTWO POWIATOWE
13-100 Nidzica
ul. Traugutta 23
tel./fax 625-32-79

Lp		Imię i nazwisko	PESEL	Nr działki	Adres zamieszkania	Nr rysunku	Uzgodnienie
66	66	Drozdowicz Teresa		51/3	Żelazno 1/4/ m.1 13-100 Nidzica	Kopia 41	- uwagi przył Umowa
67	67	~~Krebs Kazimierz~~ nie żyje Krebs Agata		51/3	Żelazno 1/4 m … 13-100 Nidzica (wg. Fn: Żelazno 1/15 m.5)	43	*
68	68	Baran Wiesław Baran Barbara		51/3	Żelazno 1/4 m.5 13-100 Nidzica	42	Umowa 26.02.2008
69	69	Borkowska Elżbieta Keta	30100310462	51/3	Żelazno 1/4 m.4 13-100 Nidzica	41	Umowa 6.03.2008
70	70	Kurzac Jarosław Kurzac Ewa		51/3	Żelazno 1/4 m.3 13-100 Nidzica	40	Umowa 10.04.2008
71	71	~~Marchelak Jarosław~~ n Marchelak Nina (zmian nazwiska – Bandycka)	~~75100712074~~ 73091807944	51/3	Zam. Faszyce Nowe 24 05-870 Błonie [Tel.502019660] [Żelazno 1/12 m5, 13-100 Nidzica]	Kopia 41	Umowa 14.04.2008
72	72	Makrucki Andrzej Makrucka Zofia	58111414115 59090514160	185	Żelazno 1/3 m.1 13-100 Nidzica	44	Umowa 26.02.2008
73	73	Cecelski Remigiusz Cecelska Elfryda	50011501834 42020900722	18/5	Żelazno 1/3/m. 2 13-100 Nidzica	45	Umowa 26.02.2008
74	74	Bogusz Mieczysław Bogusz Bożena Barbara	55042410737	18/5	Żelazno 1/3/m.3 13-100 Nidzica	46	Umowa 26.02.2008
75	75	Godlewski Józef Stanisław Godlewska Irena	40100707210	18/5	Żelazno 1/3 m.4 13-100 Nidzica	47	Umowa 26.02.2008
76	76	Miotk Mirosław Tadeusz Pańczyk Małgorzata Elżbieta		18/6	Staromiejska 15; 10-017 Olszty Dworcowa 31 m37; 10-437 Olsztyn	A – 2	Umowa 14.03.2008
77	77/1	Rosiński Kazimierz Rośińska Dorota	69122209775 72110408083	16/3	Żelazno 2/1 13-100 Nidzica	Kopia 48	Umowa 26.02.2008
78	77/2	Mariański Leszek Mariańska Ewa	70040310353 71052105524	16/3	Żelazno 2/2 13-100 Nidzica	Kopia 48	Umowa 26.02.2008
79	77/3	Kania Tadeusz Stanisław	35011106371	16/3	Żelazno 2/3 13-100 Nidzica	Kopia 48	Umowa
80	77/4	Giranowska Iwona	73040814124	16/3	Żelazno 2/4; 13-100 Nidzica	48	Umowa 25.02.2008
81	77/5	~~Karpiński Tadeusz~~ n Karpińska Jadwiga	~~31090809312~~ 34050105743	16/3	Żelazno 2/5 13-100 Nidzica	Kopia 48	Umowa 26.02.2008
82	77/6	Lipner Bogdan Lipner Dorota	70070208798 71092111985	16/3	Żelazno 2/6 13-100 Nidzica	Kopia 48	Umowa 17.03.2008
83	77/7	Łuźniak Bogdan Łuźniak Małgorzata	6706211138 69070812661	16/3	Żelazno 2/7 13-100 Nidzica	Kopia 48	Umowa 26.02.2008
84	78	Marzec Jerzy Marzec Jadwiga	31050204397 38080310241	18/4	Żelazno 1/2 m.1 13-100 Nidzica	49	Umowa 7.04.2008
85	79	Kozłowski Wiesław Czesław Kozłowska Agnieszka Wiesława	65041002356 68042001584	428 18/3	Żelazno 1/1 m.2 13-100 Nidzica	50 51	Umowa 26.02.2008
86	80	~~Rostowski Henryk~~ n Rostowska Marianna		427	Żelazno 1/1 m. 1 13-100 Nidzica	52	Umowa 26.02.2008
87	81/1	Czaplińska Amelia	35031001524	22/10	Żelazno 9/3 13-100 Nidzica	Kopia 57	Umowa 10.04.2008
88	81/2 (82)	Erenkfeit Krzysztof		22/10	Jagiellońska 54 m17 10-283 OLSZTYN	Kopia 57	Umowa 03.03.2008
89	81/3	Erenkfeit Marianna	30020100143	22/10	Żelazno 9/1 13-100 Nidzica	Kopia 57	Umowa 03.03.2008
90	81/4	Erenkfeit Tadeusz		22/10	Żelazno 9/1 13-100 Nidzica	57	Umowa 26.02.2008

STAROSTWO POWIATOWE
13-100 Nidzica
ul. Traugutta 23
tel./fax 625-32-79

Lp	Nr.	Imię i nazwisko	PESEL	Nr działki	Adres zamieszkania	Nr Rysunku	Uzgodnienie
91	81/5	Erenkfajt Bogdan		22/10	ul. Sądowa 17/4 47-300 KRAPKOWICE	Kopia 57	- nie odebrano
92	81/6	Erenkfajt Henryk Leon	50041100074	22/10	Rozdroże 26/13 13-100 Nidzica	Kopia 57	*
93	81/7	Erenkfajt Stanisław		22/10	ul. Bema 5A/1 47-420 KUŹNIA RACIBORSKA Tel. 032 418 92 23 , 668 663 721	Kopia 57	*
94	81/8	Kisz Genowefa		22/10	ul. Bema 5A/1 47-420 KUŹNIA RACIBORSKA	Kopia 57	*
95	81/9	Obrębska Jolanta		22/10	ul. Okrzei 4/71 81-288 GDYNIA	60	*
96	81/10	Zembek Danuta		22/10	Cicha 3A m15 10-313 OLSZTYN	Kopia 57	*
97	81/11	Czaplińska Mariola Czapliński Dariusz	69011208245 66012300532	22/10	Żelazno 1/9 m.4 13-100 Nidzica	59	Umowa 26.02.2008
98	81/12	Ochrym Ewa Ochrym Stanisław -?	66040700405 63012117995	22/10	Żelazno 1/9 m. 2 13-100 Nidzica	58	Umowa 5.03.2008
99	82/1 (81/2)	Erenkfeit Krzysztof Erenkfeit Krystyna		22/13	Jagiellońska 54 m17 10-283 OLSZTYN [Żelazno1/11 m.1, 13-100 Nidzica	61	Umowa 3.03.2008
100	82/2	~~Czech Tadeusz~~ n ~~Czech Aniela~~ n [Ochrym Krystyna]	~~24032600757~~ ~~23010301187~~	22/13	Żelazno 1/11 m.2 13-100 Nidzica	62	Umowa 6.03.2008
101	83/1	Matuszewski Jan Matuszewska Hannelore		51/4	Żelazno 1/15 m. 3 13-100 Nidzica	63	Umowa 26.02.2008
102	83/2	Karpiński Jarosław Karpińska Magdalena	72051504970 79122413843	51/4	Żelazno 1/15 m. 2 13-100 Nidzica	63	Umowa 26.02.2008
103	83/3	Pszczółkowski Waldemar	54013009116	51/4	Żelazno 1/15 m. 1 13-100 Nidzica	63	Umowa 29.02.2008
104	83/4	Więcławski Eugeniusz Więcławska Krystyna	52090717212 52021021649	51/4	Żelazno 1/15 m. 4 13-100 Nidzica	63	Umowa 28.02.2008
105	83/5	Woltmanowski Jan Woltmanowska Barbara Krystyna	37070308316 42030308682	51/4	Żelazno 1/15 m. 5 13-100 Nidzica	63	Umowa 25.02.2008
106	83/6	Juras Urszula	45100708483	51/4	Żelazno 1/15 m. 6 13-100 Nidzica	63	Umowa 26.02.2008
107	83/7	Matuszewski Andrzej ~~Matuszewska Jadwiga~~ n	54010620071 ~~59080414001~~	51/4	Żelazno 1/16 m. 1 13-100 Nidzica	64	Umowa 4.03.2008
108	83/8	Drzyzga Bronisław Andrzej Drzyzga Halina Edyta	65052801368	51/4	Żelazno 1/16 m. 2 13-100 Nidzica	64	Umowa 26.02.2008
109	83/9	~~Grabowski Marian~~ n Grabowska Barbara	~~50011019519~~ 50060914285	51/4	Żelazno 1/16 m. 3 13-100 Nidzica	64	Umowa 26.02.2008
110	83/10	Borkowski Henryk Eugeniusz Borkowska Hieronima Irena		51/4	Żelazno 1/16 m. 4 13-100 Nidzica	64	Umowa 26.02.2008
111	83/11	Gutkowska Teresa		51/4	Żelazno 1/16 m. 5 13-100 Nidzica	64	Umowa 4.04.2008
112	83/12	Asztemborska Ewa	61011600263	51/4	Żelazno 1/16 m. 6 13-100 Nidzica	64	Umowa 10.03.208

STAROSTWO POWIATOWE
13-100 Nidzica
ul. Augutta 23
tel./fax 625-32-79

Lp.	Nr	Imię i nazwisko	PESEL	Nr działki	Adres zamieszkania	Nr Rysunku	Uzgodnienie
113	84/1	Wejs Jerzy Ryszard	57102605217	51/5 51/6	Żelazno 1/12 m.1 13-100 Nidzica	65	Umowa 6.03.2008
114	84/2	Kujawski Zdzisław Kujawska Grażyna	61080214994 65100303204	51/5 51/6	Żelazno 1/2 m.2 13-100 Nidzica	65	Umowa 26.02.2008
115	84/3	~~Czajkowska Zofia~~ n Jackowski Wiesław		51/5 51/6	Żelazno 1/12 m.3 13-100 Nidzica]	65	Umowa 26.02.2008
116	84/3	~~Jackowski Czesław~~ n Jackowski Wiesław	~~20061804959~~	51/5 51/6	Żelazno 1/12 m.3 13-100 Nidzica	65	Umowa
117	84/4	Asztemborski Wojciech Jarosław	65042200432	51/5 51/6	Żelazno 1/12 m.4 13-100 Nidzica	65	Umowa 26.02.2008
118	84/5	Bognacka Grażyna Ewa	69100611921	51/5 51/6	ul. Łotewska10, 25-160 KIELCE [Żelazno 1/12 …. ,13-100 Nidzica]	65	Umowa 03.03.2008
119	84/6	Kozłowska Anna	75022214306	51/5 51/6	ul. Bałtycka 7/21 10-135 OLSZTYN [Żelazno …… 13-100 Nidzica]	65	Umowa
120	84/7	Kozłowski Leszek Marek	67042504233	51/5 51/6	ul. Królowej Jadwigi 7/27 09-400 PŁOCK [Żelazno …… 13-100 Nidzica]	65	Umowa 29.02.2008
121	85 (18) (84)	Wg. ewidencji własność ANR - współwłasność 1/12		51/6	Żelazno 1/12 13-100 Nidzica	65	Nie dotyczy Patrz poz. 18
122	86/1	Walczak Emilia Marta		51/7	ul. Zamenchofa 5/45 10-282 OLSZTYN (tel604 281 351) [Żelazno 1/13 m.1 13-100 Nidzica]	66	Umowa 7.03.2008
123	86/2	Karpiński Jarosław Jerzy Karpińska Magdalena	72051504970 79122413843	51/7	Żelazno 1/13 m.2 13-100 Nidzica	66	Umowa 21.02.2008
124	86/3	Cieplińska Agnieszka	75122914582	51/7	Żelazno 1/13 m.3 13-100 Nidzica	66	Umowa 26.02.2008
125	86/4	Kukowski Krzysztof	68062307477	51/7	Żelazno 1/13 m.4 13-100 Nidzica	66	Umowa 28.02.2008
126	86/5	Rachoń Wiesław Rachoń Jolanta	61040416118 64112602008	51/7	Żelazno 1/13 m.5 13-100 Nidzica	66	Umowa 26.02.2008

STAROSTWO POWIATOWE
13-100 Nidzica
ul. [illegible]utta 23
tel. [illegible]2-79

STAROSTWO POWIATOWE
13-100 Nidzica
ul. Traugutta 23
tel./fax 0-89 625 20 79

Lp.	Nr	Imię i nazwisko	PESEL	Nr działki	Adres zamieszkania	Nr Rysunku	Uzgodnienie
127	87/1	Gmyz Józef ~~Gmyz Monika Maria~~ n	51031010090 ~~51060216124~~	51/8	Żelazno 1/14 m.1 13-100 Nidzica	67	Umowa 10.04.2008
128	87/2	Czajkowski Bernard Czajkowska Sabina Eryka	52031201938	51/8	Żelazno 1/14 m2 13-100 Nidzica	67	Umowa 6.03.2008
129	87/3	Kriszińska Irena		51/8	Żelazno 1/14 m.3 13-100 Nidzica	67	Umowa 26.02.2008
130	87/4	Więcławski Grzegorz Adam Więcławska Iwona	75102212633 74031612444	51/8	Żelazno 1/15 m.4 13-100 Nidzica	67	Umowa 4.03.2008
131	87/5	Kozłowski Mirosław Zbigniew Kozłowska Małgorzata	63060213353	51/8	Żelazno 1/14 m5 13-100 Nidzica	67	Umowa 10.04.2008
132	87/6	Zollondz Teresa	41062307364	51/8	Żelazno 1/14 m.6 13-100 Nidzica	67	Umowa 26.02.2008
133	87/7	Karaszewski Witold Józef Karaszewska Wiesława	34081011372 34093009185	51/8	Żelazno 1/14 m7 13-100 Nidzica	67	Umowa 10.04.2008
134	87/8	Mariański Leszek	70040310353	51/8	Żelazno 2/2 13-100 Nidzica [Żelazno 1/14 …. 13-100 Nidzica]	67	Umowa 26.02.2008
135	88	Ryszard Roman		112	Bolejny 5, 13-100 Nidzica (kontakt WOW Maróz)	Ogólny	Umowa 7.04.2008

BURMISTRZ NIDZICY
13-100 Nidzica, Plac Wolności 1
woj. warmińsko - mazurskie
tel. 625-25-04, fax 625-21-70
000687764

Nidzica, dnia 04 kwietnia 2007r.

STAROSTWO POWIATOWE
13-100 Nidzica
ul. Traugutta 23
tel./fax 625-32-79

GMKR 7331-74/06

Decyzja Nr 7/P/07

o ustaleniu lokalizacji inwestycji celu publicznego

Na podstawie art. 4 ust. 2 pkt 1 oraz art. 51 ust.1 pkt. 2 ,art. 59 ust. 1, art., art. 52 ust. 1 oraz art. 54 ustawy z dnia 27 marca 2003 r. o planowaniu i zagospodarowaniu przestrzennym (Dz. U. z 2003 r. Nr 80, poz. 717 z późniejszymi zmianami) oraz art. 104 ustawy z dnia 14 czerwca 1960 roku - Kodeks postępowania administracyjnego (jednolity tekst Dz. U. z 2000 r. Nr 98, poz. 1071, z późniejszymi zmianami) po rozpatrzeniu wniosku Wydziału Techniczno-Inwestycyjnego w/m

ustalam
warunki lokalizacji inwestycji celu publicznego
dla
Gminy Nidzica ,13-100 Nidzica , Plac Wolności 1
dla inwestycji polegającej na :
budowie kolektora sanitarnego i sieci wodociągowej Bolejny-Żelazno

1.Ustalenia dotyczące rodzaju zabudowy.
Obiekty infrastruktury technicznej.

2.Warunki i szczegółowe zasady zabudowy i zagospodarowania terenu wynikające z przepisów odrębnych:

2.1.Ustalenia dotyczące funkcji zabudowy i zagospodarowania terenu:
Budowa kanalizacji sanitarnej z przepompownią ścieków i sieci wodociągowej wraz z ujęciem i stacją uzdatniania wody

2.2 .Ustalenia dotyczące warunków i wymagań kształtowania ładu przestrzennego:
Nie ustala się.

2.3.Ustalenia dotyczące ochrony środowiska, przyrody i krajobrazu:

a) teren planowanej inwestycji leży na Obszarze Chronionego Krajobrazu Puszczy Napiwodzko- Ramuckiej (kod obszaru: PLB280007) w odniesieniu do którego mają zastosowanie przepisy ustawy z dnia 16 kwietnia 2004r. o ochronie przyrody (Dz. U. Nr 92, poz. 880) , rozporządzenia Nr 21 Wojewody Warmińsko - Mazurskiego z dnia 14 kwietnia 2003r. w sprawie wprowadzenia obszarów chronionego krajobrazu na terenie województwa warmińsko - mazurskiego (Dz. Urz. Woj. Warmińsko - Mazurskiego Nr 52, poz. 725) oraz rozporządzenia Ministra Środowiska z dnia 21 lipca 2004r. w sprawie obszarów specjalnej ochrony ptaków Natura 2000 (Dz. U. Nr.229,poz.2313)

f) zgodnie z Rozporządzeniem Rady Ministrów z dnia 09 listopada 2004r. roku w sprawie określania rodzajów przedsięwzięć mogących znacząco oddziaływać na środowisko oraz szczegółowych kryteriów związanych z kwalifikowaniem przedsięwzięć do sporządzenia raportu o oddziaływaniu na środowisko, wnioskowana inwestycja, nie podlega obowiązkowi sporządzenia raportu oddziaływania na środowisko;

g) realizacja planowanego przedsięwzięcia wymaga uzyskania decyzji o środowiskowych uwarunkowaniach

h) teren inwestycji nie wymaga uzyskania zgody na zmianę przeznaczenia gruntów rolnych i leśnych na cele nierolnicze i nieleśne;

i) wszystkie prace należy prowadzić w sposób, który nie spowoduje uszkodzenia drzew .Po zakończeniu prac ziemnych teren należy przywrócić do stanu pierwotnego.

2.4. Ustalenia dotyczące ochrony dziedzictwa kulturowego i zabytków oraz dóbr kultury współczesnej:
Nie ustala się

2.5.Ustalenia dotyczące obsługi w zakresie komunikacji i infrastruktury technicznej:
a) zasilanie w wodę zgodnie z warunkami i w uzgodnieniu z zarządcą sieci;
b) odprowadzenie ścieków zgodnie z warunkami sieci;

2.6.Ustalenia wymagań dotyczących ochrony interesów osób trzecich:
Inwestycję realizować w sposób zapewniający ochronę uzasadnionych interesów osób trzecich, w szczególności określonych w art. 5 ust. 2 ustawy z dnia 7 lipca 1994 r. – Prawo Budowlane (tekst jednolity Dz. U. z 2000 r. nr 106, poz. 1126, z późniejszymi zmianami), poprzez:
a)ochronę przed uciążliwościami powodowanymi przez hałas, wibracje, zakłócenia elektryczne, promieniowanie;
b)ochronę przed zanieczyszczeniami powietrza, wody i gleby;
c)zakaz zmiany naturalnego spływu wód opadowych w celu kierowania ich na teren sąsiedniej własności oraz takiego kształtowania działki, które spowoduje odprowadzanie wód opadowych bezpośrednio do wód powierzchniowych.

STAROSTWO POWIATOWE
13-100 Nidzica
ul. Traugutta 23
tel./fax 625-32-79

2.7.Ustalenia dotyczące zagospodarowania terenów lub obiektów podlegających ochronie, ustalonych na podstawie odrębnych przepisów, w tym terenów górniczych, terenów narażonych na niebezpieczeństwo powodzi i terenów zagrożonych osuwaniem się mas ziemnych:

Nie ustala się.

2.8.Warunki wynikające z przepisów szczególnych:

a)dokumentację architektoniczno – budowlaną wykonać zgodnie z rozporządzeniem Ministra Infrastruktury z dnia 3 lipca 2003 r. w sprawie szczegółowego zakresu i formy projektu budowlanego (Dz. U. Nr 120, poz. 1133);

b)obiekty budowlane, budowle i związane z nimi urządzenia zaprojektować:

- zgodnie z ustawą z 10 kwietnia 1997 r. Prawo Energetyczne (tekst jednolity: Dz.U. z 2003 r. nr 153, poz. 1504);
- zgodnie z rozporządzeniem Ministra Infrastruktury z dnia 12 kwietnia 2002 r. w sprawie warunków technicznych, jakim powinny odpowiadać budynki i ich usytuowanie (Dz. U. z 2002 r. Nr 75 poz. 690, z późniejszymi zmianami);
- zgodnie z ustawą z dnia 21 marca 1985 roku o drogach publicznych (tekst jednolity Dz. U z 2004 roku nr 204, poz. 2086);
- zgodnie z ustawą z dnia 16 kwietnia 2004 roku o ochronie przyrody (Dz. U. z 2004 roku nr 92, poz. 880);
- zgodnie z ustawą z dnia 27 kwietnia 2001 Prawo Ochrony Środowiska (Dz. U. z 2001 roku nr 62, poz. 627 z późniejszymi zmianami);
- zgodnie z innymi obowiązującymi przepisami i normami

c)projekt zagospodarowania terenu opracować na aktualnej mapie do celów projektowych.

2.9. Wymagane uzgodnienia projektu budowlanego-z organami, zgodnie z art. 32 ust. 1 pkt. 2 ustawy z dnia 7 lipca 1994 r. – Prawo Budowlane (tekst jednolity Dz. U. z 2000 r. nr 106, poz. 1126, z późniejszymi zmianami), o ile przepisy szczególne wymagają uzyskania pozwoleń, uzgodnień lub opinii ze względu na specyfikę i charakter inwestycji.

3.Przebieg planowanej inwestycji został zaznaczony na mapie stanowiącej załącznik nr 1, do niniejszej decyzji. (załącznik do wglądu w Urzędzie Miejskim , pok. nr 4)

UZASADNIENIE.

Przeprowadzona analiza charakteru inwestycji oraz stanu faktycznego i prawnego terenu, na którym przewiduje się jej realizację wykazała, że wnioskowana inwestycja **stanowi realizację celu publicznego** w rozumieniu art. 6 ustawy z 21 sierpnia 1997 o gospodarce nieruchomościami (tekst jednolity Dz. U. z 2000 roku nr 46, poz. 543 z późniejszymi zmianami).

a)Planowana inwestycja celu publicznego jest **inwestycją o znaczeniu gminnym.**

b) Stosownie do art. 104 kodeksu postępowania administracyjnego (jednolity tekst Dz. U. z 2000 r. Nr 98, poz. 1071, z późniejszymi zmianami) w tut. Urzędzie, po zapoznaniu się z wnioskiem Wydziału Techniczno-Inwestycyjnego. w sprawie wydania decyzji o ustaleniu lokalizacji inwestycji celu publicznego , przeprowadzono postępowanie administracyjne w sprawie wydania decyzji o ustaleniu lokalizacji inwestycji celu publicznego dla inwestycji polegającej na budowie kolektora sanitarnego i sieci wodociągu Bolejny - Żelazno .

c)zgodnie z art.50 ust.4 ustawy z dnia 27 marca 2003 r. o planowaniu i zagospodarowaniu przestrzennym (Dz. U. z 2003 r. Nr 80, poz. 717 z późniejszymi zmianami) projekt decyzji został przygotowany przez uprawnionego architekta wpisanego na listę izby samorządu architektów.

d) d) zgodnie z art. 53 ust. 4 pkt. 8 projekt decyzji uzyskał uzgodnienie Wojewódzkiego Konserwatora Przyrody –postanowienie z dnia 24.01.2007r.. znak: ŚR.III.6633ZP-Nidz-2/07 , z następującymi warunkami:

z uwagi na obligatoryjną ochronę siedlisk dziko żyjących zwierząt, w tym gniazd i lęgów ptasich (§ 6, pkt.4 i 5 rozporządzenia Ministra Środowiska z dnia 28 września 2004r w sprawie gatunków dziko występujących zwierząt objętych ochroną) .

-zgodnie z art. 53 ust.4 pkt.9 projekt decyzji został uzgodniony z zarządcą drogi Powiatowego Zarządu Dróg w Nidzicy na niżej określonych warunkach;

-projekt budowlany uzgodnić w PZD w Nidzicy

-zgodnie z art. 53 ust.4 pkt 6 projekt decyzji został uzgodniony w zakresie ochrony gruntów rolnych i leśnych ze Starostą Nidzickim- bez uwag oraz z Nadleśnictwem Nidzica z następującą uwagą;

- uzgodnić warunki i przebieg trasy po terenach leśnych na etapie opracowania projektu budowlanego.

e) Zamierzenie inwestycyjne jest zgodne z przepisami odrębnymi i zgodnie z art. 56 ustawy z dnia 27 marca 2003r. o planowaniu i zagospodarowaniu przestrzennym (Dz. U. z 2003 r. Nr 80, poz. 717 z późniejszymi zmianami) **decyzję należy wydać.**

STAROSTWO POWIATOWE
13-100 Nidzica
ul. Traugutta 23
tel./fax 625-32-79

POUCZENIE.

4.W myśl art. 63 ustawy z dnia 27 marca 2003 r. o planowaniu i zagospodarowaniu przestrzennym (Dz. U. z 2003 r. Nr 80, poz. 717 z późniejszymi zmianami):

a) odniesieniu do tego samego terenu decyzję o celu dla przedmiotowego terenu można wydać więcej niż jednemu wnioskodawcy, doręczając odpis decyzji do wiadomości pozostałym wnioskodawcom oraz właścicielowi lub wieczystemu użytkownikowi terenu;

b)niniejsza decyzja nie rodzi praw do terenu oraz nie narusza prawa własności i uprawnień osób trzecich;

c)jeżeli decyzja wywołuje skutki, o których mowa w art. 36 przytoczonej ustawy - przepisy art. 36 oraz art. 37 stosuje się odpowiednio. Koszty realizacji roszczeń, o których mowa w art. 36 ust. 1 i 3, ponosi inwestor, po uzyskaniu ostatecznej decyzji o pozwoleniu na budowę;

d)wnioskodawcy, który nie uzyskał prawa do terenu nie przysługuje zwrot nakładów poniesionych w związku z otrzymaniem niniejszej decyzji ,

e)organ, który wydał decyzję, o której mowa w art. 59 ust. 1, jest obowiązany, za zgodą strony, na rzecz której decyzja została wydana, do przeniesienia tej decyzji na rzecz innej osoby, jeżeli przyjmuje ona wszystkie warunki zawarte w tej decyzji. Stronami w postępowaniu o przeniesienie decyzji są jedynie pod mioty, między którymi ma być dokonane jej przeniesienie.

5.Warunkiem uzyskania decyzji o pozwoleniu na budowę jest wykazanie prawa do władania przedmiotowym terenem.

6.Z wnioskiem o pozwolenie na budowę należy wystąpić do Starostwa Powiatowego w Nidzicy.

7.Od niniejszej decyzji służy odwołanie do Samorządowego Kolegium Odwoławczego w Olsztynie za pośrednictwem Burmistrza Nidzicy w terminie czternastu dni od daty jej doręczenia

URZĄD MIEJSKI W NIDZICY

Z up. BURMISTRZA
mgr inż. Piotr Romaniuk
KIEROWNIK
WYDZIAŁU GOSPODARKI MIENIEM KOMUNALNYM I ROLNICTWA

Otrzymują:

1. Wydział Urząd Miejski w Nidzicy , 13-100 Nidzica ,Pl.Wolności 1
2. Strony według wykazu

Decyzję przygotował:
arch. Piotr Ostoja-Lniski
Wpis na listę członków Warmińsko - Mazurskiej O I A pod numerem WM-0154

Zwolniony z opłaty skarbowej- art. 7 pkt. 3 ustawy z dnia 16.11.2006r. o opłacie skarbowej(dz. U. Nr 225, poz.1635

URZĄD MIEJSKI
13-100 Nidzica, Pl. Wolności 1
WYDZIAŁ GOSPODARKI MIENIEM KOMUNALNYM I ROLNICTWA
tel. (089) 625-07-42, fax 625-07 11

Decyzja niniejsza wobec niezłożenia w przewidzianym terminie odwołania uprawomocniła się w dniu 20.05.2007 i stała się ostateczną.

INSPEKTOR
ds. planowania przestrzennego
mgr inż. Teresa Roman

ZAŁĄCZNIK NR 6

1:5000

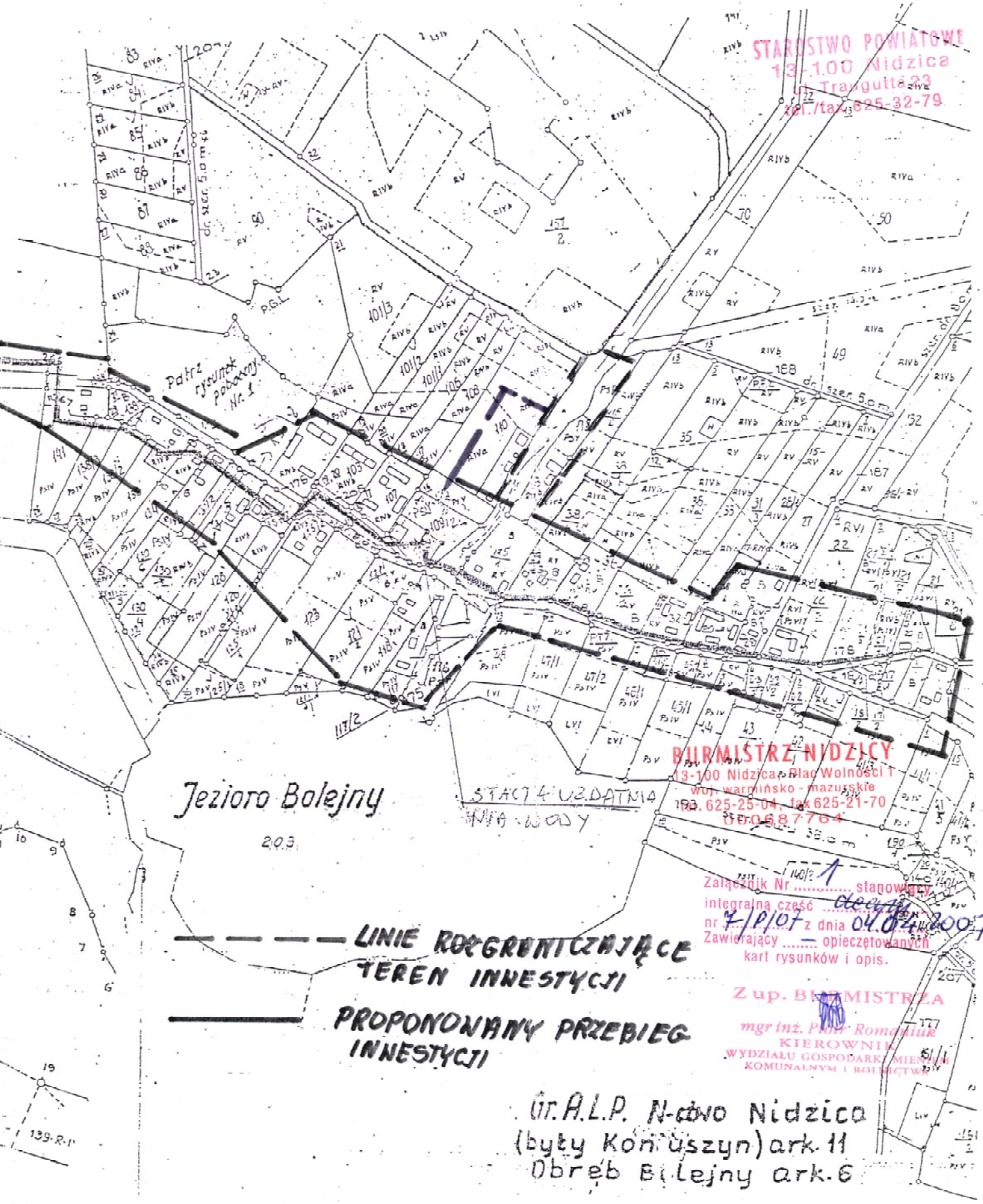

STAROSTWO POWIATOWE
13-100 Nidzica
Traugutta 23
tel./fax 625-32-79

BURMISTRZ NIDZICY
13-100 Nidzica, Plac Wolności 1
woj. warmińsko - mazurskie
tel. 625-25-04, fax 625-21-70
0000687764

Załącznik Nr 1 stanowiący integralną część decyzji nr 7/P/07 z dnia 04.04.2007
Zawierający — opieczętowanych kart rysunków i opis.

Z up. BURMISTRZA
mgr inż. Piotr Romaniuk
KIEROWNIK
WYDZIAŁU GOSPODARKI MIENIEM KOMUNALNYM I ROLNICTWA

BURMISTRZ NIDZICY
13-100 Nidzica, Plac Wolności 1
woj. warmińsko - mazurskie
tel. 625-25-04, fax 625-21-70
000687764

STAROSTWO POWIATOWE
13-100 Nidzica
ul. Traugutta 23
tel./fax 625-32-79

Nidzica, dnia 10 marca 2008r.

znak: GMKR.7624-14/2007

Decyzja nr 5/2008

o środowiskowych uwarunkowaniach

Na podstawie art. 46a ust. 7 pkt 4 w związku z art.46 ust. 1 pkt 1 ust.4b, art. 56 ust.1, 2, 3, 4, 7, 8 i art. 48 ust.2 pkt 1 ustawy z dnia 27 kwietnia 2001r. Prawo ochrony środowiska (Dz.U.01.62.627. z późn. zmianami) po rozpatrzeniu wniosku Pracowni Usług Projektowych „Dobrol" Józef Dobrowolski, ul. Wyszyńskiego 24/88, 10-457 Olsztyn w sprawie wydania decyzji o środowiskowych uwarunkowaniach dla przedsięwzięcia polegającego na budowie sieci kanalizacyjnej i sieci wodociągowej w miejscowości Bolejny i Żelazno, gmina Nidzica po wydaniu opinii przez Państwowego Powiatowego Inspektora Sanitarnego w Nidzicy w dniu 28.02.2008r. pismem znak: ZNS:4316/13/2/2008 i Starostę Nidzickiego w dniu 15.11.2007r. postanowieniem znak: G-7633-1/29/07

orzekam

wydać decyzję o środowiskowych uwarunkowaniach dla przedsięwzięcia polegającego na budowie sieci kanalizacyjnej i sieci wodociągowej w miejscowości Bolejny i Żelazno, gmina Nidzica.

1. **Zgodność z ustaleniami miejscowego planu zagospodarowania przestrzennego.**
   Na etapie wydawania decyzji o środowiskowych uwarunkowaniach teren planowanej inwestycji nie jest objęty aktualnymi ustaleniami miejscowego planu zagospodarowania przestrzennego. Inwestycja nie jest sprzeczna z ustaleniami planów przestrzennego zagospodarowania oraz z ustaleniami studium uwarunkowań i kierunków zagospodarowania przestrzennego gminy Nidzica uchwalonego uchwałą nr XXIV/226/2000 Rady Miejskiej w Nidzicy z dnia 16 czerwca 2000r.

2. **Warunki wykorzystania terenu w fazie realizacji i eksploatacji, ze szczególnym uwzględnieniem konieczności ochrony cennych wartości przyrodniczych, zasobów naturalnych i zabytków oraz ograniczenia uciążliwości dla terenów sąsiednich.**
   Z analizy informacji dołączonego do wniosku wynika, że projektowana inwestycja leży na obszarze chronionego krajobrazu Puszczy Napiwodzko – Ramudzkiej, w odniesieniu do którego mają zastosowanie przepisy ustawy z dnia 16 kwietnia 2004r. o ochronie przyrody (Dz.U.Nr 92, poz.880) oraz rozporządzenia Nr 21 Wojewody Warmińsko-Mazurskiego z dnia 14 kwietnia 2003r. w sprawie wprowadzenia obszarów chronionego krajobrazu na terenie województwa warmińsko - mazurskiego (Dz.Urz.Woj.Warmińsko-Mazurskiego Nr 52, poz.725).
   Oddziaływanie na środowisko w trakcie wykonywania robót będzie spowodowane hałasem i spalinami z maszyn budowlanych i samochodów wywożących nadmiar ziemi z wykopów. Oddziaływanie będzie krótkotrwałe i nie wpłynie na pogorszenie środowisko. W trakcie eksploatacji może wystąpić oddziaływanie na środowisko (powietrze) przepompowni ścieków w postaci zapachów w graniach obszaru wydzielonego pod przepompownię.

3. **Wymagania dotyczące ochrony środowiska konieczne do uwzględnienia w projekcie budowlanym.**
   - projektowana trasa wodociągu i sieci kanalizacyjnej nie powinna kolidować z rosnącymi drzewami, w zakresie ochrony przyrody mają zastosowanie przepisy ustawy z dnia 16 kwietnia 2004r. o ochronie przyrody (Dz.U. z 2004r. Nr 92, poz. 880 z późn. zm.);
   - przy projektowaniu w zakresie ochrony środowiska i zdrowia ludzi należy zastosować przepisy ustawy z dnia 27 kwietnia 2001r. Prawo ochrony środowiska (Dz.U.Nr 62, poz.

STAROSTWO POWIATOWE
13-100 Nidzic
ul. Traugutta 23
tel./fax 625-32-79

627 z późn. zm.). Zgodnie z art. 73 ust. 2 powyższej ustawy linie komunikacyjne, napowietrzne i podziemne rurociągi, linie kablowe oraz inne obiekty liniowe przeprowadza się i wykonuje w sposób zapewniający ograniczenie ich oddziaływania na środowisko.

4. **Wymogi w zakresie przeciwdziałania skutkom awarii przemysłowych, w odniesieniu do przedsięwzięć zaliczanych do zakładów stwarzających zagrożenie wystąpienia poważnych awarii.**
Nie dotyczy planowanego przedsięwzięcia.

5. **Wymogi w zakresie ograniczenia transgranicznego oddziaływania na środowisko w odniesieniu do przedsięwzięć, dla których przeprowadzono dotyczące transgranicznego oddziaływania na środowisko.**
Nie dotyczy planowanego przedsięwzięcia.

6. **Stwierdzenie konieczności utworzenia obszaru ograniczonego użytkowania.**
W związku z tym, że inwestycja jest inwestycją liniową poza projektowaną przepompownią, których zasięg oddziaływania nie powinien przekraczać granic obszaru wydzielonego pod przepompownię, nie ma konieczności ustanowienia obszarów ograniczonego użytkowania w związku z budową sieci wodociągowej i sieci kanalizacyjnej.

7. **Nałożyć na wnioskodawcę następujące obowiązki:**
   - wyposażenie przepompowni w czujniki sygnalizacji optycznej i akustycznej na wypadek awarii,
   - okresowy wywóz piasku z osadników przy przepompowniach,
   - zastosowane materiały i technologia wykonania zapewnią szczelność sieci wodociągowej i kanalizacyjnej,
   - odpady powstające w fazie realizacji przedsięwzięcia należy selektywnie gromadzić z uwzględnieniem zasad postępowania z odpadami niebezpiecznymi oraz odpadami nadającymi się do powtórnego wykorzystania,
   - wszystkie prace należy wykonać w sposób, który nie spowoduje uszkodzeń drzewostanu,
   - po wykonaniu robót ziemnych teren przywrócić do stanu pierwotnego, wykop najpierw zasypać urobkiem z warstw głębszych a następnie na wierzchu ułożyć warstwę ziemi urodzajnej,
   - prace budowlane będą prowadzić wyłącznie w porze dziennej i zorganizować tak, aby uciążliwość hałasu została ograniczona do minimum.

8. **Charakterystyka całego przedsięwzięcia stanowi załącznik do decyzji.**

Uzasadnienie

Dobrol Pracownia Usług Projektowych w Olsztynie wystąpiła do Burmistrza Nidzicy z wnioskiem o wydanie decyzji o uwarunkowaniach środowiskowych dla przedsięwzięcia polegającego na budowie sieci kanalizacji sanitarnej i sieci wodociągowej w miejscowości Bolejny i Żelazno, gmina Nidzica. Do wniosku dołączono informacje o planowanym przedsięwzięciu sporządzoną w oparciu o wymogi określone w ustawie Prawo ochrony środowiska oraz kopię mapy ewidencyjnej z zaznaczonymi granicami na obszarze objętym inwestycją.

STAROSTWO POWIATOWE
13-100 Nidzica
ul. Traugutta 23
tel./fax 625-32-79

Po stwierdzeniu kompletności wniosku zgodnie z art. 46a ust. 4 i wymogów art. 49 ust. 3 dot. informacji o planowanym przedsięwzięciu, został przesłany do Państwowego Powiatowego Inspektora Sanitarnego w Nidzicy i Starosty Nidzickiego celem wydania opinii czy zachodzi konieczność sporządzenia raportu o oddziaływaniu przedsięwzięcia na środowisko i określenia jego zakresu. Organy wydały opinię o odstąpieniu od konieczności sporządzenia raportu o oddziaływaniu przedsięwzięcia na środowisko wraz z uzgodnieniem warunków realizacji przedsięwzięcia. W oparciu o dołączoną informację Burmistrz Nidzicy postanowieniem z dnia 29.02.2008r. odstąpił od obowiązku sporządzenia raportu oddziaływania przedsięwzięcia na środowisko. Analizując wnioski zawarte w informacji o oddziaływaniu inwestycji na środowisko oraz warunki realizacji przedsięwzięcia wydane przez Starostę Nidzickiego stwierdzono, że nie będzie obszaru ograniczonego użytkowania dla planowanego przedsięwzięcia. Rozwiązania w zakresie technologii wykonania robót oraz użytkowania sieci nie wpłyną negatywnie na zasoby naturalne środowiska i cenne elementy przyrodnicze. Państwowy Powiatowy Inspektor Sanitarny w Nidzicy nie wydał postanowienia o uzgodnieniu warunków realizacji przedsięwzięcia w ustawowym terminie.
W trakcie postępowania nie wpłynęły żadne uwagi i wnioski od społeczeństwa.

Mając powyższe na uwadze orzeczono jak wyżej.

Od niniejszej decyzji stronom przysługuje prawo wniesienia odwołania do Samorządowego Kolegium Odwoławczego w Olsztynie za pośrednictwem Burmistrza Nidzicy w terminie 14 dni od daty jej otrzymania.

Ustalenia decyzji zachowują ważność przez okres czterech lat od dnia, w którym niniejsza decyzja stała się decyzją ostateczną. Termin może ulec wydłużeniu o dwa lata, jeżeli realizacja planowanego przedsięwzięcia mogącego znacząco oddziaływać na środowisko przebiega etapowo oraz nie zmieniły się warunki określone w decyzji o środowiskowych uwarunkowaniach.

URZĄD MIEJSKI W NIDZICY

Z up. BURMISTRZA
mgr inż. Piotr Romaniuk
KIEROWNIK
WYDZIAŁU GOSPODARKI MIENIEM KOMUNALNYM I ROLNICTWA

Otrzymują:
1. Dobrol Pracownia Usług projektowych
   Józef Dobrowolski
   ul. Wyszyńskiego 24/88
   10-457 Olsztyn
2. a/a.

Sporządziła:
Inspektor Wydziału GMKR
mgr inż. Halina Wyszyńska

Decyzja niniejsza jako zgodna z żądaniem stron uprawomocniła się w dniu 11.03.2008r.
na podstawie art. 130 § 4 kpa
podpis .....

INSPEKTOR
ds. ochrony środowiska i planowania przestrzennego
mgr inż. Halina Wyszyńska

STAROSTWO POWIATOWE 30
13-100 Nidzica
ul. Traugutta 23
tel./fax 625-32-79

BURMISTRZ NIDZICY
13-100 Nidzica, Plac Wolności 1
woj. warmińsko - mazurskie
tel. 625-25-04, fax 625-21-70
000687764

Załącznik do decyzji nr 5/2008
uwarunkowaniach środowiskowych
z dnia 07 marca 2008r.

Ogólna charakterystyka przedsięwzięcia

Z analizy wniosku i informacji o oddziaływaniu planowanego przedsięwzięcia wynik, że teren przeznaczony pod inwestycję znajdują się poza obszarem ochrony ptaków NATURA 2000, ale na obszarze chronionego krajobrazu Puszczy Napiwodzko – Ramudzkiej.
Celem planowanego przedsięwzięcia jest budowa sieci kanalizacji sanitarnej i sieci wodociągowej w miejscowości Bolejny i Żelazno, gmina Nidzica.
Zakres rzeczowy projektowanej kanalizacji sanitarnej:
- kanalizacja sanitarna grawitacyjna Dn 160 mm do 200 mm L = 1780,00 m
- przyłącza do budynków Dn 160 mm L = 1100,00 m
- ilość przyłączy 45 szt.
- kanalizacja sanitarna tłoczna Dn 110mm L = 2300,00m
- przepompownie główne 3 szt.

Zakres projektowanego wodociągu:
- wodociąg Dn 110 do 90 mm L = 3450,00 m
- przyłącza do budynków Dn 40 mm L = 1580,00 m
- stacja uzdatniania wody Q = 10 m^3/h

Kanalizację sanitarną i wodociągi zaprojektowano do wszystkich budynków we wsi Bolejny i Żelazno. Ścieki rurociągiem tłocznym przy pomocy pomp będą przetłaczane do oczyszczalni ścieków w Żelaznie. Aby zapobiec rozprzestrzenianiu się zapachów ze ścieków zaprojektowano włączenie rurociągu tłocznego przed oczyszczalnią ścieków do studni zbiorczej.
Kanalizację sanitarną grawitacyjną zaprojektowano wzdłuż dróg przy budynkach tak aby przyłącza były jak najkrótsze. Rurociągu tłoczne zaprojektowano wzdłuż dróg o nawierzchni asfaltowej oraz w drogach o nawierzchni gruntowej.
Wodociągi zaprojektowano równolegle do projektowanej kanalizacji sanitarnej. Budynki w wodę zasilane będą z projektowanej stacji uzdatniania wody w Żelaźnie.
Projektowana kanalizacja sanitarna będzie zajmowała pas terenu wynikający z konieczności wykonania robót ziemnych. Będzie to pas terenu o szerokości 4.0 m po obu stronach rurociągu tłocznego lub kanału grawitacyjnego. Na trasie projektowanej kanalizacji występują tereny uprawne, ogrody oraz tereny nieuprawne drogi, place o nawierzchni gruntowej. Po zakończeniu inwestycji pas zajęty dla celów eksploatacyjnych kanalizacji będzie o szerokości 1,50 m po obu stronach rurociągów i kanałów. Po zakończeniu budowy teren, przez który będzie przebiegać kanalizacja będzie doprowadzony do stanu pierwotnego.
Pod przepompownie główne wydzielony będzie trwale obszar o powierzchni ok. 1 ara dla każdej przepompowni. Będzie to obszar na którym nie będzie można prowadzić żadnych upraw roślin jadalnych. Przepompownie będą wkomponowane w istniejący teren tak, aby nie były elementem szpecącym. Istniejące zbiorniki na ścieki będą zlikwidowane.
W ramach inwestycji nie przewiduje się wycinki istniejącego drzewostanu.

Z up. BURMISTRZA
mgr inż. [illegible]r Romaniuk
KIEROWNIK
WYDZIAŁU GOSPODARKI MIENIEM KOMUNALNYM I ROLNICTWA

POWIATOWY OŚRODEK DOKUMENTACJI
GEODEZYJNEJ I KARTOGRAFICZNEJ
ZESPÓŁ UZGADNIANIA
DOKUMENTACJI PROJEKTOWEJ
13-100 Nidzica, ul. Olsztyńska 28
tel. (0-89) 625 26 06

Nidzica, dnia 28.01.2008r.

STAROSTWO POWIATOWE
13-100 Nidzica
ul. Traugutta 23
tel./fax 625-32-79

OPINIA NR ZUD - 7/2008
uzgodnienia dokumentacji projektowej

Przedmiot uzgodnienia: projektowana sieć wodociągowa oraz sieć kanalizacji sanitarnej tłocznej i grawitacyjnej wraz z trzema przepompowniami ścieków oraz przyłączmi elektroenergetycznymi za licznikowymi do przepompowni w Żelaznie i Bolejnach - obr. Bolejny gm. Nidzica.

Lokalizacja obiektu: obr. Bolejny gm. Nidzica.

Oznaczenie arkusza mapy: 232.421.012, 232.421.014
232.421.021, 232.421.022

Data wpływu zgłoszenia do Zespołu: 15.012008r.

Wnioskodawca: Gmina Nidzica ul. Plac Wolności 1 13-100 Nidzica

Nazwa jednostki projektowej: Pracownia Usług Projektowych „ **DOBROL**"
Józef Dobrowolski ul. Kard. Wyszyńskiego 24/88 10-457 Olsztyn

Autor opracowania: mgr inż. Grzegorz Bogdan
inż. Dorota Szostek
inż. Katarzyna Klepano
Józef Dobrowolski

Inwestor : Gmina Nidzica ul. Plac Wolności 1 13-100 Nidzica.

ZESPÓŁ UZGADNIANIA DOKUMENTACJI PROJEKTOWEJ

w składzie:

Lucyna Taizja Gołaszewska	- przewodniczący
Agnieszka Szczepkowska	- członek
Tomasz Korzeniowski	- członek
Małgorzata Kaszubowska	- członek

na posiedzeniu w dniu 16.01.2008r. **uzgadnia** sieć wodociągową oraz kanalizacji sanitarnej tłocznej i grawitacyjnej wraz z trzema p[przepompowniami ścieków i przyłączami elektroenergetycznymi do przepompowni z uwzględnieniem niżej wymienionych uwag i zaleceń.

Podstawa prawna uzgodnienia:
Ustawa z dnia 17 maja 1989r. Prawo Geodezyjne i Kartograficzne art.27 ust.2 pkt1, art.28 ust.1(Dz.U.nr 30 poz.163 z pózn. zmianami), Rozporządzenie Ministra Rozwoju Regionalnego i Budownictwa z dnia 2 kwietnia 2001r. (Dz.U.nr 38 poz.455) w sprawie geodezyjnej Ewidencji sieci uzbrojenia terenu oraz zespołów uzgadniania dokumentacji projektowej.

UWAGI:
Opinia niniejsza nie obejmuje uzgodnień dotyczących:
1.Zajęcia pasa drogowego art. 40 ustawy „o drogach publicznych" z 21.03.85Dz.U.nr 14 poz.60 z pózn. zm.
2.Zachowania właściwych odległości obiektów budowlanych od zewnętrznej krawędzi drogi /art.43/.
3.Przestrzegania przepisów Rozp. Min. Transp .i Gospod. Wodnej z dn.02.03.99/Dz. U .nr 43 poz.430/.
w powyższych sprawach należy dokonać uzgodnień z właściwym zarządcą dróg.
4.Kolizji z urządzeniami melioracji szczegółowych i podstawowych, które nie wchodzą w skład sieci uzbrojenia terenu /art.2 pkt11 ustawy" prawo g i k"/ i należy je uzgodnić z Zarządem Melioracji i Urządzeń Wodnych Województwa Warmińsko-Mazurskiego Rejonowy Oddział w Nidzicy.

STAROSTWO POWIATOWE
13-100 Nidzica
ul. Traugutta 23
tel./fax 625-32-79

ZALECENIA:

1. Przestrzegać bezwzględnie uzgodnień uzyskanych wcześniej.
2. Zachować warunki uzyskane wcześniej w uzgodnieniu PZD- DT.P /7334/172/2007 z dnia 26.11.2007r. Powiatowy Zarząd Dróg w Nidzicy ul. Kolejowa 29 13-100 Nidzica.
3. Skrzyżowanie i zbliżenia z liniami elektroenergetycznymi napowietrznymi i kablowymi wykonać zgodnie z normą PN-75/E-05100 oraz PN-76/E-05125
4. Lokalizacje złącz kablowo-pomiarowych uzgodnić w Rejonie Energetycznym Szczytno.
5. O rozpoczęciu robót powiadomić Rejon Energetyczny Szczytno.
7. Zespół Uzgodnienia Dokumentacji Projektowej nie ponosi odpowiedzialności za kolizje z przewodami i urządzeniami infrastruktury technicznej, obiektami budowlanymi, zielenią wysoką i pomnikami przyrody nie wykazanymi na mapie opracowanego projektu
8. W wypadku lokalizacji projektowej sieci oraz urządzeń na granicy nieruchomości inwestor jest zobowiązany na własny koszt dokonać wznowienia zniszczonych podczas prac ziemnych znaków granicznych, przez jednostkę wykonawstwa geodezyjnego posiadającą stosowne uprawnienia.
9. Urządzenia podziemne i naziemne winny być wytyczone przez jednostki wykonawstwa geodezyjnego.
10. Wszystkie urządzenia podziemne podlegają inwentaryzacji powykonawczej przed zasypaniem na zlecenie i koszt inwestora.
11. Opinia jest ważna z załącznikiem graficznym posiadającym klauzulę uzgodnienia.
12. Każda zmiana w projekcie podlega ponownemu uzgodnieniu.

Z up. STAROSTY
inż. Lucyna Gołaszewska
Przewodniczący Zespołu

1. Uzgodnienie zachowuje ważność przez okres 3 lat od wydania opinii, chyba że inwestor uzyskał zgodę na jego przedłużenie.
2. Uzgodnienie traci ważność w wypadku, gdy:
   a / Inwestor nie zrealizował projektu w okresie 3 lat.
   b / Decyzja o ustaleniu lokalizacji inwestycji, o zatwierdzeniu planu realizacyjnego lub o pozwoleniu na budowę została zmieniona lub uchylona.
   c / Inwestor nie uzyskał zgody na przedłużenie okresu ważności.
   d / Dokonano zmiany miejscowego planu zagospodarowania przestrzennego

NIE PODLEGA OPŁACIE SKARBOWEJ
na podstawie art.3 ustawy z dnia
16.XI.2006 r. o opłacie skarbowej
(Dz.U. z 2006 r. Nr 225, poz. 1635)

MIEJSKIE WODOCIĄGI I KANALIZACJA
Spółka z o.o.
13-100 Nidzica, ul. Kolejowa 17 C
tel. 089-625-27-05, fax 089-625-2630
NIP 745-000-07-07, KRS 0000124125

Nidzica, dn. 2007-12-20

STAROSTWO POWIATOWE
13-100 Nidzica
ul. Traugutta 23
tel./fax 625-32-79

Pracownia Usług Projektowych
„DOBROL"
Józef Dobrowolski
10-457 Olsztyn
ul. Kard. Wyszyńskiego 24/88

Dotyczy warunków technicznych projektowania i budowy sieci wod-kan i przykanalików w Bolejnach i Żelaznie / przykanaliki w zakresie objętym projektem planu zagospodarowania terenu/.

I. Zapewniamy dostawę wody w w/w miejscowościach pod warunkiem:

1. Woda

a. zaprojektować i wybudować

1. *studnię głębinową „nową"*
2. *studnię głębinową „starą" pozostawić jako rezerwowa*
3. *stacje uzdatniania wody odpowiednią do składu wody surowej z obu studni oraz wyposażoną w niezbędną technologię w tym usuwanie popłuczyn*
4. *zaprojektować sieć wodociągową we wsi Bolejny oraz Żelazno wraz z rurą wodną łączącą w/w miejscowości*
5. *zaprojektować przyłącza wodociągowe do istniejących budynków i działek budowlanych w taki sposób, aby było możliwe wydanie Decyzji ZUD oddzielnie na sieć wodociągową i przyłącza wodociągowe.*

II. Ścieki komunalne.

1. *Bilanse ścieków na dzień 31.12.2007rzgodny z przekazanym pismem na naradzie w Urzędzie Miejskim oraz z możliwościami istniejącej oczyszczalni ścieków w Żelaźnie*
2. *zaprojektować sieci kanalizacji sanitarnej grawitacyjnej i tłocznej z przepompowniami*
3. *zaprojektować przyłącza kanalizacyjne do istniejących budynków i działek budowlanych w miejscowościach Bolejny i Żelazno w taki sposób aby było możliwe wydanie Decyzji ZUD oddzielnie na sieć kanalizacyjną i przyłącza kanalizacyjne.*

III. Przyłącza wodociągowe i kanalizacyjne muszą być zaprojektowane zgodnie z ich definicjami określonymi Ustawą z dnia 07.06.2001r o zbiorowym zaopatrzeniu w wodę i zbiorowym odprowadzeniu ścieków / tekst jednolity Dz.U. z 2006r Nr 123 poz. 858/.

IV. Wybudowane przyłącza wodociągowe i kanalizacyjne pozostaną na stanie majątkowym właściwych dla nich /tych przyłączy/ właścicieli działek.

Do wiadomości:
1 x Urząd Miejski w Nidzicy
1 x Zespół Uzgodnień Dokumentacji przy Starostwie Powiatowym w Nidzicy, ul. Olsztyńska 28

V-ce PREZES DS. TECHNICZNYCH
CZŁONEK ZARZĄDU

mgr inż. Wojciech Lech Wojdowski

STAROSTWO POWIATOWE
13-100 Nidzica
ul. Traugutta 23
tel./fax 089-625-32-79

G-7633-1/29/07

Nidzica, dnia 15 listopada 2007 roku

STAROSTWO POWIATOWE
13-100 Nidzica
ul. Traugutta 23
tel./fax 625-32-79

POSTANOWIENIE

Na podstawie art. 51 ust. 3 pkt 1 ustawy z dnia 27 kwietnia 2001 roku Prawo ochrony środowiska (Dz. U. Nr 62, poz. 627 z późn. zm.) oraz art. 123 § 1 kpa po rozpatrzeniu wniosku Burmistrza Nidzicy w sprawie wydania opinii odnośnie sporządzenia raportu oddziaływania na środowisko

orzekam:

Nie uznaję za konieczne sporządzenia raportu oddziaływania na środowisko dla przedsięwzięcia polegającego na budowie kanalizacji sanitarnej i sieci wodociągowej w miejscowości Bolejny i Żelazno, gmina Nidzica.

Jednocześnie uzgadniam warunki realizacji przedmiotowego przedsięwzięcia.

UZASADNIENIE

Projektowana inwestycja zaliczana jest do przedsięwzięć mogących znacząco oddziaływać na środowisko (Rozporządzenie Rady Ministrów z dnia 9 listopada 2004 r. w sprawie określenia rodzajów przedsięwzięć mogących znacząco oddziaływać na środowisko oraz szczegółowych uwarunkowań związanych z kwalifikowaniem przedsięwzięcia do sporządzenia raportu o oddziaływaniu na środowisko (Dz. U. Nr 257, poz. 2573 z późn. zm.).

Przedsięwzięcie nie będzie wywierało oddziaływań, które w istotny sposób mogłyby zmienić standardy jakości środowiska.

Mając powyższe na uwadze orzekam jak w sentencji.

Od niniejszego postanowienia służy stronie prawo wniesienia zażalenia do Samorządowego Kolegium Odwoławczego za moim pośrednictwem w terminie 7 dni od daty doręczenia.

STAROSTWO POWIATOWE W NIDZICY

STAROSTA
Ludwik Ekiert

Otrzymują:

1. Urząd Miejski
   13-100 Nidzica, Plac Wolności 1
2. Pracownia Usług Projektowych Dobrol
   Józef Dobrowolski
   10-457 Olsztyn, ul. Wyszyńskiego 24/88
3. Aa

NIE PODLEGA OPŁACIE SKARBOWEJ / ZWOLNIONY
na podstawie art. 17 ustawy o opłacie skarbowej z dnia 16.11.2006 r. ~~załącznika do w/w ustawy część~~ ..... pkt 3
(Dz.U. z 2006 r. Nr 225, poz. 1635)

INSPEKTOR
mgr inż. Katarzyna Łopatecka

STAROSTWO POWIATOWE
13-100 Nidzica
ul. Traugutta 23
tel./fax 625-32-79

Zarząd Melioracji
i Urządzeń Wodnych w Olsztynie
REJONOWY ODDZIAŁ
w Nidzicy
13-100 Nidzica, ul. Olsztyńska 28
tel./fax (089) 625 28 98
NIP 739-33-25-894, Regon 519499472

Pracownia Usług Projektowych
„Dobrol"
Józef Dobrowolski
10-457 Olsztyn

Nasz znak:
MUW-EK-024/131/07

Data:
29.11.2007r

Uzgodnienie nr 131/2007

Dotyczy: **projektu budowlanego infrastruktury technicznej w Bolejnach i Żelaźnie**

Zarząd Melioracji i Urządzeń Wodnych w Olsztynie Rejonowy Oddział w Nidzicy uzgadnia projekt budowlany sieci wodociągowej i kanalizacji sanitarnej odnośnie skrzyżowania z rowem melioracyjnym RB w m.Bolejny. Przejście wykonać pod dnem rowu na głębokości 2,0m przewiertem sterowanym.

Do obowiązków inwestora należy:

- powiadomienie o rozpoczęciu robót przy wykonaniu przekroczenia Zarządu Melioracji i Urządzeń Wodnych w Olsztynie RO w Nidzicy 13-100 Nidzica ul. Olsztyńska 28 tel. 0-89-625-28-98.
- wykonywanie w/w przekroczeń pod nadzorem Zarządu Melioracji i Urządzeń Wodnych w Olsztynie RO w Nidzicy.
- zgłoszenie do odbioru wykonanego przekroczenia oraz uzyskanie odbioru wykonanego przekroczenia przez ZMiUW w Olsztynie Rejonowy Oddział w Nidzicy.
- przekazanie po wykonaniu przekroczenia rowu RB pomiaru powykonawczego przekroczenia w postaci numerycznej (pliki dxf, dgw, shp)

KIEROWNIK

mgr inż. Maciej Parecki

STAROSTWO POWIATOWE
13-100 Nidzica
ul. Traugutta 23
tel./fax 625-32-79

34

MIEJSKIE WODOCIĄGI I KANALIZACJA
Spółka z o.o.
13-100 Nidzica, ul. Kolejowa 17 C
tel. 089-625-27-05, fax 089-625-2630
NIP 745-000-07-07, KRS 0000124125

Nidzica, dn. 2008-01-02

Pracownia usług Projektowych
DOBROL
Józef Dobrowolski
ul. Kardynała Wyszyńskiego 24/88
10-457 Olsztyn

Dot: warunków technicznych zaopatrzenia w wodę i odbioru ścieków komunalnych z miejscowości

1. *Bolejny –Żelazno*
2. *Nidzica, ul. Traugutta-Olsztyńska*

W uzupełnieniu warunków technicznych podanych wcześniej prosimy o zaprojektowanie na przepompowniach ścieków /3 szt w Bolejnach i Żelaźnie oraz 1 szt w Nidzicy ul. Olsztyńska-Traugutta/ nadajników radiowych stanów alarmowych. Sygnały będą odbierane na oczyszczalni ścieków w Piątkach. Proponujemy montażystę systemu p. Laszczyka tel kom. 880129549.

PREZES ZARZĄDU
mgr inż. Bogdan Kalinowski

Do wiadomości:
1 xUrząd Miejski w Nidzicy

ENERGA
OPERATOR
ENERGA - Operator S.A.
Oddział w Olsztynie Rejon Energetyczny Szczytno
ul. Polna 28, 12-100 Szczytno
NIP 583-000-11-90
(1)

STAROSTWO POWIATOWE
13-100 Nidzica
ul. Traugutta 23
tel./fax 625-32-75

Szczytno , data 05-11-2007 r.
RE SZCZYTNO
Sygnatura: R6/HM/9248/wp/6619/07

Wpłynęło 06.XI.2007
podpis .....
zał. ..... znak: .....

Gmina Nidzica
Pl.Wolności 1
13-100 NIDZICA

Dotyczy: przyłączenia do sieci elektroenergetycznej – obiekt przyłączany stacja uzdatniania wody, Bolejny gm. Nidzica , działka numer 109/2 [2]obr. 2.

Odpowiadając na wniosek przesyłamy w załączeniu warunki przyłączenia do sieci elektroenergetycznej wraz z projektem umowy o przyłączenie (podstawa prawna rozporządzenie Ministra Gospodarki z dnia 4 maja 2007 r. Dz. U. z 2007 r. Nr 93 poz. 623). Zawarcie umowy o przyłączenie będzie stanowiło podstawę do rozpoczęcia prac projektowych i budowlano-montażowych związanych z realizacją warunków przyłączenia.

Załączony projekt umowy zachowuje ważność w okresie 3 miesięcy od daty wysłania. W przypadku akceptacji jego treści prosimy o czytelne podpisanie i odesłanie obydwu załączonych druków umowy. Na drukach prosimy nie wpisywać daty, która zostanie uzupełniona w momencie rejestracji umowy.

W przypadku konieczności udzielenia dodatkowych wyjaśnień prosimy o kontakt z osobą prowadzącą sprawę.

Sprawę prowadzi:
Maczan Halina
tel. (089) 624 22 67 w. 61 27
e-mail: halina.maczan@olsztyn.energa.pl

Załączniki:
1. Warunki przyłączenia 07/R6/6619
2. Propozycja umowy o przyłączenie

Z-ca DYREKTORA REJONU
ds. TECHNICZNYCH
mgr inż. Krzysztof Wódkiewicz

STAROSTWO POWIATOWE
13-100 Nidzica
ul. Traugutta 23
tel./fax 625-32-79

ENERGA OPERATOR
ENERGA - Operator SA
Oddział w Olsztynie Rejon Energetyczny Szczytno
ul. Polna 28, 12-100 Szczytno
NIP 583-000-11-90
(1)

Numer 07/R6/6619	Miejscowość Szczytno	Data 05-11-2007

WARUNKI PRZYŁĄCZENIA

DO SIECI ELEKTROENERGETYCZNEJ ENERGA-OPERATOR SA

Oddział w Olsztynie

1. Przyłączany obiekt: stacja uzdatniania wody
   Adres (Nr działki): Bolejny gm. Nidzica
   działka numer 109/2 [2] obr.2
2. Grupa przyłączeniowa: V
3. Moc przyłączeniowa: 35 kW
4. Miejsce przyłączenia: Stacja transformatorowa BOLEJNY [S-0250],
   Obwód [nowy].
5. Miejsce dostarczania energii elektrycznej: zaciski prądowe na wyjściu przewodów od zabezpieczenia w złączu w kierunku instalacji odbiorcy
6. Rodzaj połączenia z siecią: kablowe
7. Zakres prac niezbędnych do realizacji przyłączenia oraz wymagania w zakresie wyposażenia niezbędnego do współpracy z siecią:
   7.1. Wymiana transformatora w stacji 15/0,4 kV z 40 kVA na jednostkę o mocy 63 kVA;
   Wyposażenie pola odejściowego 0,4 kV w stacji transformatorowej w rozłącznik bezpiecznikowy;
   7.2. Z w/w rozłącznika bezpiecznikowego wybudować przyłącze kablowe ze złączem kablowo-pomiarowym;
8. Wymagany stopień skompensowania mocy biernej: tg Φ=0.4
9. Wymagania dotyczące układu pomiarowo-rozliczeniowego i systemu pomiarowo-rozliczeniowego:
   9.1. Miejsce zainstalowania: złącze kablowo-pomiarowe przy linii ogrodzenia stacji wodociągowej od strony drogi dojazdowej;
   9.2. Rodzaj i prąd znamionowy oraz miejsce usytuowania zabezpieczenia przelicznikowego : trójbiegunowy wyłącznik instalacyjny o prądzie znamionowym 63 A, zainstalowane w części pomiarowej złącza kablowo-pomiarowego .
   9.3. Sposób pomiaru: bezpośredni
   9.4. Liczniki:
      9.4.1. energii elektrycznej czynnej;
      energii elektrycznej biernej
   9.5. Przystosowanie układów pomiarowo-rozliczeniowych do systemów zdalnego odczytu danych pomiarowych: w kompetencjach ENERGA-OPERATOR SA Oddział w Olsztynie.
   9.6. Wymagania dodatkowe:
      9.6.1. Urządzenia pomiarowe winny być osłonięte i przystosowane do oplombowania.
10. Dane dotyczące sieci oraz parametry w zakresie elektroenergetycznej automatyki zabezpieczeniowej i systemowej:
   10.1. Sieć o napięciu do 1 kV:
      10.1.1. Układ sieci TN-C.
      10.1.2. Napięcie znamionowe sieci: 0,4 kV.
      10.1.3. Prąd zwarciowy w sieci w miejscu przyłączenia (rzeczywistą wartość prądu zwarciowego obliczy projektant).
      10.1.4. System ochrony od porażeń: samoczynne wyłączenie zasilania.
   10.2. Parametry sieci elektroenergetycznej do miejsca przyłączenia:

STAROSTWO POWIATOWE
13-100 Nidzica
ul. Traugutta 23
tel./fax 625-32-79

10.2.1. Moc transformatora w stacji BOLEJNY 40 kVA,

11. Inne ustalenia:

11.1. Projekt budowlany:

11.1.1. Zgodnie z ustawą Prawo Budowlane z dnia 4 lipca 1994 r. z późniejszymi zmianami przed przystąpieniem do prac budowlano-montażowych związanych z realizacją niniejszych warunków należy opracować wymaganą ww. przepisami dokumentację techniczną (projekt budowlany lub projekt zagospodarowania terenu) oraz uzyskać właściwą decyzję administracyjną.

11.1.2. Dokumentację techniczną przyłącza należy uzgodnić na etapie projektowania w Rejonie Energetycznym Szczytno

12. Użytkowane urządzenia elektryczne powinny spełniać wymagania określone w obowiązujących przepisach dotyczących kompatybilności elektromagnetycznej.

13. Przy realizacji niniejszych warunków przyłączenia należy uwzględnić wymagania określone w Instrukcji Ruchu i Eksploatacji Sieci Rozdzielczej obowiązującej na terenie działania ENERGA-OPERATOR SA.

14. Standardy jakościowe energii elektrycznej określa Rozporządzenie Ministra Gospodarki z dnia 4 maja 2007r. (Dz.U. Nr 93 poz. 623 z 2007 r.).

15. ENERGA-OPERATOR SA nie zapewnia bezprzerwowej dostawy energii do sieci elektroenergetycznej dla ww. obiektu. Należy liczyć się z możliwością przerw w dostawie energii elektrycznej. Bezprzerwową dostawę energii elektrycznej można zapewnić jedynie poprzez zainstalowanie własnego źródła energii (np. agregatu prądotwórczego, urządzenia UPS, itp.) po uprzednim uzgodnieniu warunków jego instalacji z ENERGA-OPERATOR SA Oddział w Olsztynie.

16. Zawarcie umowy o przyłączenie stanowi podstawę do rozpoczęcia realizacji prac projektowych i budowlano-montażowych, na zasadach określonych w tej umowie. Projekt umowy o przyłączenie stanowi załącznik do niniejszych warunków.

17. Warunki przyłączenia są ważne 2 lata od dnia ich określenia.

OPRACOWAŁ:

Maczan Halina
Tel. (089) 624 22 67 w. 61 27
e-mail: halina.maczan@olsztyn.energa.pl

ZATWIERDZIŁ

Z-ca DYREKTORA REJONU
do SPRAW TECHNICZNYCH
mgr inż. Krzysztof Wódkiewicz

Otrzymują:
1. Gmina Nidzica
   ul. Pl.Wolności 1 , 13-100 Nidzica
2. ENERGA-OPERATOR S.A. Oddział w Olsztynie Rejon Energetyczny Szczytno
   ul. Polna 28, 12-100 Szczytno

KIEROWNIK DZIAŁU
PRZYŁĄCZANIA ODBIORCÓW
Zdzisław Adamczewski

37

ENERGA
OPERATOR
ENERGA - Operator S.A.
Oddział w Olsztynie Rejon Energetyczny Szczytno
ul. Polna 28, 12-100 Szczytno
NIP 583-000-11-90
(1)

STAROSTWO POWIATOWE
13-100 Nidzica
ul. Traugutta 23
tel./fax 625-32-79

Szczytno , data 05-11-2007 r.
RE SZCZYTNO
Sygnatura: R6/HM/9246/wp/6621/07

URZĄD MIEJSKI W NIDZICY
Wpłynęło 06 XI.2007
podpis .....
zał. ..... znak: .....

Gmina Nidzica
Pl.Wolności 1
13-100 NIDZICA

Dotyczy: przyłączenia do sieci elektroenergetycznej – obiekt przyłączany Przepompownia, Bolejny gm. Nidzica , działka numer 41/1 [2]obr. 2.

Odpowiadając na wniosek przesyłamy w załączeniu warunki przyłączenia do sieci elektroenergetycznej wraz z projektem umowy o przyłączenie (podstawa prawna rozporządzenie Ministra Gospodarki z dnia 4 maja 2007 r. Dz. U. z 2007 r. Nr 93 poz. 623). Zawarcie umowy o przyłączenie będzie stanowiło podstawę do rozpoczęcia prac projektowych i budowlano-montażowych związanych z realizacją warunków przyłączenia.

Załączony projekt umowy zachowuje ważność w okresie 3 miesięcy od daty wysłania. W przypadku akceptacji jego treści prosimy o czytelne podpisanie i odesłanie obydwu załączonych druków umowy. Na drukach prosimy nie wpisywać daty, która zostanie uzupełniona w momencie rejestracji umowy.

W przypadku konieczności udzielenia dodatkowych wyjaśnień prosimy o kontakt z osobą prowadzącą sprawę.

Sprawę prowadzi:
Maczan Halina
tel. (089) 624 22 67 w. 61 27
e-mail: halina.maczan@olsztyn.energa.pl

Załączniki:
1. Warunki przyłączenia 07/R6/6621
2. Propozycja umowy o przyłączenie

Z-ca DYREKTORA REJONU
ds. TECHNICZNYCH
mgr inż. Krzysztof Wódkiewicz

ENERGA OPERATOR
ENERGA - Operator SA
Oddział w Olsztynie Rejon Energetyczny Szczytno
ul. Polna 28, 12-100 Szczytno
NIP 583-000-11-90
(1)

STAROSTWO POWIATOWE
13-100 Nidzica
ul. Traugutta 23
tel./fax 625-32-79

Numer 07/R6/6621	Miejscowość Szczytno	Data 05-11-2007

WARUNKI PRZYŁĄCZENIA

DO SIECI ELEKTROENERGETYCZNEJ ENERGA-OPERATOR SA

Oddział w Olsztynie

1. Przyłączany obiekt: Przepompownia
   Adres (Nr działki): Bolejny gm. Nidzica
   działka numer 41/1 [2] obr.2
2. Grupa przyłączeniowa: V
3. Moc przyłączeniowa: 13 kW
4. Miejsce przyłączenia: Stacja transformatorowa BOLEJNY [S-0250],
   Obwód WÓLKA [0250-01].
5. Miejsce dostarczania energii elektrycznej: zaciski prądowe na wyjściu przewodów od zabezpieczenia w złączu w kierunku instalacji odbiorcy
6. Rodzaj połączenia z siecią: kablowe
7. Zakres prac niezbędnych do realizacji przyłączenia oraz wymagania w zakresie wyposażenia niezbędnego do współpracy z siecią:
   7.1. Budowa przyłącza kablowego zasilanego z linii napowietrznej 0,4 kV;
8. Wymagany stopień skompensowania mocy biernej: tg Φ=0.4
9. Wymagania dotyczące układu pomiarowo-rozliczeniowego i systemu pomiarowo-rozliczeniowego:
   9.1. Miejsce zainstalowania: złącze kablowo-pomiarowe przy linii ogrodzenia przepompowni od strony drogi dojazdowej;
   9.2. Rodzaj i prąd znamionowy oraz miejsce usytuowania zabezpieczenia przelicznikowego : trójbiegunowy wyłącznik instalacyjny o prądzie znamionowym 25 A, zainstalowane w części pomiarowej złącza kablowo-pomiarowego .
   9.3. Sposób pomiaru: bezpośredni
   9.4. Liczniki:
      9.4.1. energii elektrycznej czynnej;
   9.5. Przystosowanie układów pomiarowo-rozliczeniowych do systemów zdalnego odczytu danych pomiarowych: w kompetencjach ENERGA-OPERATOR SA Oddział w Olsztynie.
   9.6. Wymagania dodatkowe:
      9.6.1. Urządzenia pomiarowe winny być osłonięte i przystosowane do oplombowania.
10. Dane dotyczące sieci oraz parametry w zakresie elektroenergetycznej automatyki zabezpieczeniowej i systemowej:
   10.1. Sieć o napięciu do 1 kV:
      10.1.1. Układ sieci TN-C.
      10.1.2. Napięcie znamionowe sieci: 0,4 kV.
      10.1.3. Prąd zwarciowy w sieci w miejscu przyłączenia (rzeczywistą wartość prądu zwarciowego obliczy projektant).
      10.1.4. System ochrony od porażeń: samoczynne wyłączenie zasilania.
   10.2. Parametry sieci elektroenergetycznej do miejsca przyłączenia:
      10.2.1. Moc transformatora w stacji BOLEJNY 40 kVA,
11. Inne ustalenia:
   11.1. Projekt budowlany:

STAROSTWO POWIATOWE
13-100 Nidzica
ul. Traugutta 23
tel./fax 625-33-79

11.1.1. Zgodnie z ustawą Prawo Budowlane z dnia 4 lipca 1994 r. z późniejszymi zmianami przed przystąpieniem do prac budowlano-montażowych związanych z realizacją niniejszych warunków należy opracować wymaganą ww. przepisami dokumentację techniczną (projekt budowlany lub projekt zagospodarowania terenu) oraz uzyskać właściwą decyzję administracyjną.

11.1.2. Dokumentację techniczną przyłącza należy uzgodnić na etapie projektowania w Rejonie Energetycznym Szczytno

12. Użytkowane urządzenia elektryczne powinny spełniać wymagania określone w obowiązujących przepisach dotyczących kompatybilności elektromagnetycznej.

13. Przy realizacji niniejszych warunków przyłączenia należy uwzględnić wymagania określone w Instrukcji Ruchu i Eksploatacji Sieci Rozdzielczej obowiązującej na terenie działania ENERGA-OPERATOR SA.

14. Standardy jakościowe energii elektrycznej określa Rozporządzenie Ministra Gospodarki z dnia 4 maja 2007r. (Dz.U. Nr 93 poz. 623 z 2007 r.).

15. ENERGA-OPERATOR SA nie zapewnia bezprzerwowej dostawy energii do sieci elektroenergetycznej dla ww. obiektu. Należy liczyć się z możliwością przerw w dostawie energii elektrycznej. Bezprzerwową dostawę energii elektrycznej można zapewnić jedynie poprzez zainstalowanie własnego źródła energii (np. agregatu prądotwórczego, urządzenia UPS, itp.) po uprzednim uzgodnieniu warunków jego instalacji z ENERGA-OPERATOR SA Oddział w Olsztynie.

16. Zawarcie umowy o przyłączenie stanowi podstawę do rozpoczęcia realizacji prac projektowych i budowlano-montażowych, na zasadach określonych w tej umowie. Projekt umowy o przyłączenie stanowi załącznik do niniejszych warunków.

17. Warunki przyłączenia są ważne 2 lata od dnia ich określenia.

OPRACOWAŁ:

Maczan Halina
Tel. (089) 624 22 67 w. 61 27
e-mail: halina.maczan@olsztyn.energa.pl

ZATWIERDZIŁ

Z-ca DYREKTORA REJONU
ds. TECHNICZNYCH
mgr inż. Krzysztof Wódkiewicz

Otrzymują:
1. Gmina Nidzica
   ul. Pl.Wolności 1 , 13-100 Nidzica
2. ENERGA-OPERATOR S.A. Oddział w Olsztynie Rejon Energetyczny Szczytno
   ul. Polna 28, 12-100 Szczytno

KIEROWNIK DZIAŁU
PRZYŁĄCZANIA ODBIORCÓW
Zdzisław Adamczewski

39

STAROSTWO POWIATOWE
13-100 Nidzica
ul. Traugutta 23
tel./fax 625-32-79

ENERGA OPERATOR

ENERGA - Operator SA
Oddział w Olsztynie Rejon Energetyczny Szczytno
ul. Polna 28, 12-100 Szczytno
NIP 583-000-11-90
(1)

Szczytno , data 05-11-2007 r.
RE SZCZYTNO
Sygnatura: R6/HM/9247/wp/6620/07

URZĄD MIEJSKI W NIDZICY
Wpłynęło 06.XI.07
podpis
zał. ..... znak: .....

Gmina Nidzica
Pl.Wolności 1
13-100 NIDZICA

Dotyczy: przyłączenia do sieci elektroenergetycznej – obiekt przyłączany Przepompownia, Bolejny gm. Nidzica działka nr 138/7 obr.2 .

Odpowiadając na wniosek przesyłamy w załączeniu warunki przyłączenia do sieci elektroenergetycznej wraz z projektem umowy o przyłączenie (podstawa prawna rozporządzenie Ministra Gospodarki z dnia 4 maja 2007 r. Dz. U. z 2007 r. Nr 93 poz. 623). Zawarcie umowy o przyłączenie będzie stanowiło podstawę do rozpoczęcia prac projektowych i budowlano-montażowych związanych z realizacją warunków przyłączenia.

Załączony projekt umowy zachowuje ważność w okresie 3 miesięcy od daty wysłania. W przypadku akceptacji jego treści prosimy o czytelne podpisanie i odesłanie obydwu załączonych druków umowy. Na drukach prosimy nie wpisywać daty, która zostanie uzupełniona w momencie rejestracji umowy.

W przypadku konieczności udzielenia dodatkowych wyjaśnień prosimy o kontakt z osobą prowadzącą sprawę.

Sprawę prowadzi:
Maczan Halina
tel. (089) 624 22 67 w. 61 27
e-mail: halina.maczan@olsztyn.energa.pl

Załączniki:
1. Warunki przyłączenia 07/R6/6620
2. Propozycja umowy o przyłączenie

Z-ca DYREKTORA REJONU
ds. TECHNICZNYCH
mgr inż. Krzysztof Wódkiewicz

STAROSTWO POWIATOWE
13-100 Nidzica
ul. Traugutta 28.
tel./fax 625-32-79

40

ENERGA OPERATOR
ENERGA - Operator SA
Oddział w Olsztynie Rejon Energetyczny Szczytno
ul. Polna 28, 12-100 Szczytno
NIP 583-000-11-90
(1)

Numer 07/R6/6620	Miejscowość Szczytno	Data 05-11-2007

WARUNKI PRZYŁĄCZENIA
DO SIECI ELEKTROENERGETYCZNEJ ENERGA-OPERATOR SA
Oddział w Olsztynie

1. Przyłączany obiekt: Przepompownia PG-2
   Adres (Nr działki): Bolejny gm. Nidzica
   Działka nr 138/7 obr. 2
2. Grupa przyłączeniowa: V
3. Moc przyłączeniowa: 10 kW
4. Miejsce przyłączenia: Stacja transformatorowa BOLEJNY [S-0250],
   Obwód SKLEP [0250-02].
5. Miejsce dostarczania energii elektrycznej: zaciski prądowe na wyjściu przewodów od zabezpieczenia w złączu w kierunku instalacji odbiorcy
6. Rodzaj połączenia z siecią: kablowe
7. Zakres prac niezbędnych do realizacji przyłączenia oraz wymagania w zakresie wyposażenia niezbędnego do współpracy z siecią:
   7.1. Budowa przyłącza kablowego zasilanego z linii napowietrznej 0,4 kV;
8. Wymagany stopień skompensowania mocy biernej: tg Φ=0.4
9. Wymagania dotyczące układu pomiarowo-rozliczeniowego i systemu pomiarowo-rozliczeniowego:
   9.1. Miejsce zainstalowania: złącze kablowo-pomiarowe przy linii ogrodzenia przepompowni od strony drogi dojazdowej;
   9.2. Rodzaj i prąd znamionowy oraz miejsce usytuowania zabezpieczenia przelicznikowego : trójbiegunowy wyłącznik instalacyjny o prądzie znamionowym 16 A, zainstalowane w części pomiarowej złącza kablowo-pomiarowego .
   9.3. Sposób pomiaru: bezpośredni
   9.4. Liczniki:
      9.4.1. energii elektrycznej czynnej;
   9.5. Przystosowanie układów pomiarowo-rozliczeniowych do systemów zdalnego odczytu danych pomiarowych: w kompetencjach ENERGA-OPERATOR SA Oddział w Olsztynie.
   9.6. Wymagania dodatkowe:
      9.6.1. Urządzenia pomiarowe winny być osłonięte i przystosowane do oplombowania.
10. Dane dotyczące sieci oraz parametry w zakresie elektroenergetycznej automatyki zabezpieczeniowej i systemowej:
   10.1. Sieć o napięciu do 1 kV:
      10.1.1. Układ sieci TN-C.
      10.1.2. Napięcie znamionowe sieci: 0,4 kV.
      10.1.3. Prąd zwarciowy w sieci w miejscu przyłączenia:259 A (rzeczywistą wartość prądu zwarciowego obliczy projektant).
      10.1.4. System ochrony od porażeń: samoczynne wyłączenie zasilania.
   10.2. Parametry sieci elektroenergetycznej do miejsca przyłączenia:
      10.2.1. Moc transformatora w stacji BOLEJNY 40 kVA,
11. Inne ustalenia:

STAROSTWO POWIATOWE
13-100 Nidzica
ul. Traugutta 23
tel./fax 625-32-79

11.1. Projekt budowlany:

11.1.1. Zgodnie z ustawą Prawo Budowlane z dnia 4 lipca 1994 r. z późniejszymi zmianami przed przystąpieniem do prac budowlano-montażowych związanych z realizacją niniejszych warunków należy opracować wymaganą ww. przepisami dokumentację techniczną (projekt budowlany lub projekt zagospodarowania terenu) oraz uzyskać właściwą decyzję administracyjną.

11.1.2. Dokumentację techniczną przyłącza należy uzgodnić na etapie projektowania w Rejonie Energetycznym Szczytno

12. Użytkowane urządzenia elektryczne powinny spełniać wymagania określone w obowiązujących przepisach dotyczących kompatybilności elektromagnetycznej.

13. Przy realizacji niniejszych warunków przyłączenia należy uwzględnić wymagania określone w Instrukcji Ruchu i Eksploatacji Sieci Rozdzielczej obowiązującej na terenie działania ENERGA-OPERATOR SA.

14. Standardy jakościowe energii elektrycznej określa Rozporządzenie Ministra Gospodarki z dnia 4 maja 2007r. (Dz.U. Nr 93 poz. 623 z 2007 r.).

15. ENERGA-OPERATOR SA nie zapewnia bezprzerwowej dostawy energii do sieci elektroenergetycznej dla ww. obiektu. Należy liczyć się z możliwością przerw w dostawie energii elektrycznej. Bezprzerwową dostawę energii elektrycznej można zapewnić jedynie poprzez zainstalowanie własnego źródła energii (np. agregatu prądotwórczego, urządzenia UPS, itp.) po uprzednim uzgodnieniu warunków jego instalacji z ENERGA-OPERATOR SA Oddział w Olsztynie.

16. Zawarcie umowy o przyłączenie stanowi podstawę do rozpoczęcia realizacji prac projektowych i budowlano-montażowych, na zasadach określonych w tej umowie. Projekt umowy o przyłączenie stanowi załącznik do niniejszych warunków.

17. Warunki przyłączenia są ważne 2 lata od dnia ich określenia.

OPRACOWAŁ:

Maczan Halina
Tel. (089) 624 22 67 w. 61 27
e-mail: halina.maczan@olsztyn.energa.pl

ZATWIERDZIŁ

Z-ca DYREKTORA REJONU
ds. TECHNICZNYCH
mgr inż. Krzysztof Wódkiewicz

Otrzymują:
1. Gmina Nidzica
   ul. Pl.Wolności 1 , 13-100 Nidzica
2. ENERGA-OPERATOR S.A. Oddział w Olsztynie Rejon Energetyczny Szczytno
   ul. Polna 28, 12-100 Szczytno

KIEROWNIK DZIAŁU
PRZYŁĄCZANIA ODBIORCÓW
Zdzisław Adamczewski

ENERGA
OPERATOR
ENERGA - Operator S.A.
Oddział w Olsztynie Rejon Energetyczny Szczytno
ul. Polna 28, 12-100 Szczytno
NIP 583-000-11-90
(1)

STAROSTWO POWIATOWE
13-100 Nidzica
ul. Traugutta 23
tel./fax 625-32-79

Szczytno , data 05-11-2007 r.
RE SZCZYTNO
Sygnatura: R6/HM/9245/wp/6622/07

URZĄD MIASTA I GMINY NIDZICA
Wpłynęło 06.XI.2007
podpis .....
zał. ..... znak: .....

Gmina Nidzica
Pl.Wolności 1
13-100 NIDZICA

Dotyczy: przyłączenia do sieci elektroenergetycznej – obiekt przyłączany Przepompownia PG-3, Żelazno gm. Nidzica , działka numer 51/35 [2]obr. 2.

Odpowiadając na wniosek przesyłamy w załączeniu warunki przyłączenia do sieci elektroenergetycznej wraz z projektem umowy o przyłączenie (podstawa prawna rozporządzenie Ministra Gospodarki z dnia 4 maja 2007 r. Dz. U. z 2007 r. Nr 93 poz. 623). Zawarcie umowy o przyłączenie będzie stanowiło podstawę do rozpoczęcia prac projektowych i budowlano-montażowych związanych z realizacją warunków przyłączenia.

Załączony projekt umowy zachowuje ważność w okresie 3 miesięcy od daty wysłania. W przypadku akceptacji jego treści prosimy o czytelne podpisanie i odesłanie obydwu załączonych druków umowy. Na drukach prosimy nie wpisywać daty, która zostanie uzupełniona w momencie rejestracji umowy.

W przypadku konieczności udzielenia dodatkowych wyjaśnień prosimy o kontakt z osobą prowadzącą sprawę.

Sprawę prowadzi:
Maczan Halina
tel. (089) 624 22 67 w. 61 27
e-mail: halina.maczan@olsztyn.energa.pl

Załączniki:
1. Warunki przyłączenia 07/R6/6622
2. Propozycja umowy o przyłączenie

Z-ca DYREKTORA REJONU
ds. TECHNICZNYCH
mgr inż. Krzysztof Wódkiewicz

ENERGA OPERATOR
ENERGA - Operator SA
Oddział w Olsztynie Rejon Energetyczny Szczytno
ul. Polna 28, 12-100 Szczytno
NIP 583-000-11-90
(1)

STAROSTWO POWIATOWE
13-100 Nidzica
ul. Traugutta 23
tel./fax 625-32-79

Numer 07/R6/6622	Miejscowość Szczytno	Data 05-11-2007

WARUNKI PRZYŁĄCZENIA
DO SIECI ELEKTROENERGETYCZNEJ ENERGA-OPERATOR SA
Oddział w Olsztynie

1. Przyłączany obiekt: Przepompownia PG-3
   Adres (Nr działki): Żelazno gm. Nidzica
   działka numer 51/35 [2] obr.2
2. Grupa przyłączeniowa: V
3. Moc przyłączeniowa: 6 kW
4. Miejsce przyłączenia: Stacja transformatorowa ŻELAZNO [S-0595],
   Obwód WIEŚ [0595-03].
5. Miejsce dostarczania energii elektrycznej: zaciski prądowe na wyjściu przewodów od zabezpieczenia w złączu w kierunku instalacji odbiorcy
6. Rodzaj połączenia z siecią: kablowe
7. Zakres prac niezbędnych do realizacji przyłączenia oraz wymagania w zakresie wyposażenia niezbędnego do współpracy z siecią:
   7.1. Budowa przyłącza kablowego zasilanego z linii napowietrznej 0,4 kV;
8. Wymagany stopień skompensowania mocy biernej: tg Φ=0.4
9. Wymagania dotyczące układu pomiarowo-rozliczeniowego i systemu pomiarowo-rozliczeniowego:
   9.1. Miejsce zainstalowania: złącze kablowo-pomiarowe przy linii ogrodzenia przepompowni od strony drogi dojazdowej;
   9.2. Rodzaj i prąd znamionowy oraz miejsce usytuowania zabezpieczenia przedlicznikowego/głównego: trójbiegunowy wyłącznik instalacyjny o prądzie znamionowym 10 A, zainstalowane w części pomiarowej złącza kablowo-pomiarowego .
   9.3. Sposób pomiaru: bezpośredni
   9.4. Liczniki:
      9.4.1. energii elektrycznej czynnej;
   9.5. Przystosowanie układów pomiarowo-rozliczeniowych do systemów zdalnego odczytu danych pomiarowych: w kompetencjach ENERGA-OPERATOR SA Oddział w Olsztynie.
   9.6. Wymagania dodatkowe:
      9.6.1. Urządzenia pomiarowe winny być osłonięte i przystosowane do oplombowania.
10. Dane dotyczące sieci oraz parametry w zakresie elektroenergetycznej automatyki zabezpieczeniowej i systemowej:
   10.1. Sieć o napięciu do 1 kV:
      10.1.1. Układ sieci TN-C.
      10.1.2. Napięcie znamionowe sieci: 0,4 kV.
      10.1.3. Prąd zwarciowy w sieci w miejscu przyłączenia: 798 A (rzeczywistą wartość prądu zwarciowego obliczy projektant).
      10.1.4. System ochrony od porażeń: samoczynne wyłączenie zasilania.
   10.2. Parametry sieci elektroenergetycznej do miejsca przyłączenia:
      10.2.1. Moc transformatora w stacji ŻELAZNO 250 kVA,
11. Inne ustalenia:

STAROSTWO POWIATOWE
13-100 Nidzica
ul. Traugutta 23
tel./fax 66 32 79

11.1 Projekt budowlany:

11.1.1. Zgodnie z ustawą Prawo Budowlane z dnia 4 lipca 1994 r. z późniejszymi zmianami przed przystąpieniem do prac budowlano-montażowych związanych z realizacją niniejszych warunków należy opracować wymaganą ww. przepisami dokumentację techniczną (projekt budowlany lub projekt zagospodarowania terenu) oraz uzyskać właściwą decyzję administracyjną.

11.1.2. Dokumentację techniczną przyłącza należy uzgodnić na etapie projektowania w Rejonie Energetycznym Szczytno

12. Użytkowane urządzenia elektryczne powinny spełniać wymagania określone w obowiązujących przepisach dotyczących kompatybilności elektromagnetycznej.

13. Przy realizacji niniejszych warunków przyłączenia należy uwzględnić wymagania określone w Instrukcji Ruchu i Eksploatacji Sieci Rozdzielczej obowiązującej na terenie działania ENERGA-OPERATOR SA.

14. Standardy jakościowe energii elektrycznej określa Rozporządzenie Ministra Gospodarki z dnia 4 maja 2007r. (Dz.U. Nr 93 poz. 623 z 2007 r.).

15. ENERGA-OPERATOR SA nie zapewnia bezprzerwowej dostawy energii do sieci elektroenergetycznej dla ww. obiektu. Należy liczyć się z możliwością przerw w dostawie energii elektrycznej. Bezprzerwową dostawę energii elektrycznej można zapewnić jedynie poprzez zainstalowanie własnego źródła energii (np. agregatu prądotwórczego, urządzenia UPS, itp.) po uprzednim uzgodnieniu warunków jego instalacji z ENERGA-OPERATOR SA Oddział w Olsztynie.

16. Zawarcie umowy o przyłączenie stanowi podstawę do rozpoczęcia realizacji prac projektowych i budowlano-montażowych, na zasadach określonych w tej umowie. Projekt umowy o przyłączenie stanowi załącznik do niniejszych warunków.

17. Warunki przyłączenia są ważne 2 lata od dnia ich określenia.

OPRACOWAŁ:

Maczan Halina
Tel. (089) 624 22 67 w. 61 27
e-mail: halina.maczan@olsztyn.energa.pl

ZATWIERDZIŁ

Z-ca DYREKTORA REJONU
ds. TECHNICZNYCH
mgr inż. Krzysztof Wódkiewicz

Otrzymują:
1. Gmina Nidzica
   ul. Pl.Wolności 1 , 13-100 Nidzica
2. ENERGA-OPERATOR S.A. Oddział w Olsztynie Rejon Energetyczny Szczytno
   ul. Polna 28, 12-100 Szczytno

KIEROWNIK DZIAŁU
PRZYŁĄCZANIA ODBIORCÓW
Zdzisław Adamczewski

POWIATOWY ZARZĄD DRÓG
w Nidzicy
13-100 Nidzica, ul. Kolejowa 29
tel. 625-23-13, fax 625-41-29
NIP 984-00-88-846, Reg. 510750500

PZD.DT.P/7334/172/2007

Nidzica, dnia 26.11.2007 r.

STAROSTWO POWIATOWE
13-100 Nidzica
ul. Traugutta 23
tel./fax 625-32-79

GMINA NIDZICA
PL. Wolności 1
13-100 Nidzica

D E C Y Z J A

Na podstawie art. 39 ust.3 i 3a, art.40 ust.1, 2 pkt 2, ust. 3, 4, 11, 13, 15 ustawy z dnia 21 marca 1985 r. o drogach publicznych (Dz. U. z 2004 r., nr 204, poz.2086), Rozporządzenie Rady Ministrów z dnia 1 czerwca 2004 r. w sprawie określania warunków udzielania zezwoleń na zajęcie pasa drogowego (Dz. U. Nr 140, poz.1581), a także upoważnienia nr 12/2006 Zarządu Powiatu w Nidzicy z dnia 04.12.2006 r. do wydawania decyzji administracyjnych w sprawach uregulowanych ustawą o drogach publicznych, należących do właściwości Zarządu Powiatu, w tym do wydawania zezwoleń na zajęcie pasa drogowego oraz pobierania opłat i kar pieniężnych po rozpatrzeniu wniosku dotyczącego uzgodnienia projektu budowy sieci wodociągowej i kanalizacji sanitarnej z przyłączami do budynków w Bolejnach i Żelaznie gmina Nidzica w ciągu dróg powiatowych **nr 1528 N Witramowo – Łyna – dr. woj. nr 545 (Nidzica) i 1526 N Waplewo – Żelazno – Frąknowo** złożonego przez firmę: **Pracownia Usług Projektowych DobroL Józef Dobrowolski 10-457 Olsztyn ul. Kard. Wyszyńskiego 24/88, upoważnionego przez Gminę Nidzica Pl. Wolności 1, 13-100 Nidzica.**

Uzgadniam

1. Lokalizację budowy sieci wodociągowej i kanalizacji sanitarnej w pasie drogowym dróg powiatowych **nr 1528 N Witramowo – Łyna – dr. woj. nr 545 (Nidzica) i 1526 N Waplewo – Żelazno – Frąknowo,** urządzeń infrastruktury technicznej niezwiązanych z potrzebami zarządzania drogami lub potrzebami ruchu drogowego.
2. Zobowiązuje się wnioskodawcę przed przystąpieniem do prowadzenia robót do uzyskania zezwolenia zarządcy drogi na umieszczenie sieci wodociągowej i kanalizacji sanitarnej w pasie drogowym na podstawie art. 40 ust. 1 i 2 pkt 2 cyt. ustawy.
3. Za umieszczenie urządzeń w pasie drogowym **w ł a ś c i c i e l** tych urządzeń zobowiązany jest do uiszczania **c o r o c z n e j o p ł a t y**.
4. **Ustala się następujące warunki zezwolenia:**

a) przejścia pod drogą wykonać metodą przecisku sterowanego na głębokości nie mniejszej niż 2,50 m mierząc od nawierzchni jezdni,
b) szafki złączowo – pomiarowe i hydranty p/poż. nadziemne z zasuwą zlokalizować poza pasem drogowym,
c) w przypadku kolizji sieci wodociągowej i kanalizacji sanitarnej z elementami pasa drogowego podczas przebudowy pasa drogowego inwestor na własny koszt dokona przełożenia lub zabezpieczenia uzgadnianych sieci,
d) inwestor ponosi koszt budowy lub modernizacji urządzeń, nawierzchni w pasie drogowym, związanych z likwidacją kolizji projektowanych urządzeń ze stanem istniejącym.

STAROSTWO POWIATOWE
13-100 Nidzica
ul. Traugutta 2
tel./fax 0[illegible]

e) wniosek w sprawie umieszczenia urządzeń infrastruktury technicznej niezwiązanych z potrzebami zarządzania drogami lub potrzebami ruchu drogowego winien dokładnie określać okres umieszczenia w/w urządzenia w pasie drogowym, który winien odpowiadać okresowi używalności wbudowanego materiału,
f) zachować wszelkie parametry zawarte w projekcie,
g) zachować zgodność z wymogami rozporządzenia Ministra Transportu i Gospodarki Morskiej z dnia 2 marca 1999 r. w sprawie warunków technicznych, jakim powinny odpowiadać drogi publiczne i ich usytuowanie (Dz.U. Nr 43, poz.430).

Pouczenie

Wydanie niniejszej decyzji jest zwolnione z opłaty skarbowej na podstawie art. 7, pkt 3 ustawy z dnia 16 listopada 2006 r. o opłacie skarbowej (Dz. U. z dnia 8 grudnia 2006 r., Nr 225 poz. 1635).

Od niniejszej decyzji służy stronie odwołanie do Samorządowego Kolegium Odwoławczego w Olsztynie za pośrednictwem Powiatowego Zarządu Dróg w Nidzicy w terminie 14 dni od jej otrzymania.

Do wiadomości:

1. Pracownia Usług Projektowych DobroL
   Józef Dobrowolski
   ul. Kard. Wyszyńskiego 24/88
   10-457 Olsztyn
2. a/a

Zup. ZARZĄDU POWIATU

Krzysztof Dubojski
Dyrektor
Powiatowego Zarządu Dróg w Nidzicy

POWIATOWY ZARZĄD DRÓG
w Nidzicy
13-100 Nidzica, ul. Kolejowa 29
tel. 625-23-13, fax 625-41-29
NIP 984-00-88-846, Reg. 510750500

PZD.DT.P/7334/172/2007

Nidzica, dnia 26.11.2007 r.

STAROSTWO POWIATOWE
13-100 Nidzica
ul. Traugutta 23
tel./fax 625-32-79

Pracownia Usług Projektowych
DobroL
Józef Dobrowolski
ul. Kard. Wyszyńskiego 24/88
10-457 Olsztyn

D E C Y Z J A

Na podstawie art. 39 ust.3 i 3a, art.40 ust.1, 2 pkt 2, ust. 3, 4, 11, 13, 15 ustawy z dnia 21 marca 1985 r. o drogach publicznych (Dz. U. z 2004 r., nr 204, poz.2086), Rozporządzenie Rady Ministrów z dnia 1 czerwca 2004 r. w sprawie określania warunków udzielania zezwoleń na zajęcie pasa drogowego (Dz. U. Nr 140, poz.1581), a także upoważnienia nr 12/2006 Zarządu Powiatu w Nidzicy z dnia 04.12.2006 r. do wydawania decyzji administracyjnych w sprawach uregulowanych ustawą o drogach publicznych, należących do właściwości Zarządu Powiatu, w tym do wydawania zezwoleń na zajęcie pasa drogowego oraz pobierania opłat i kar pieniężnych po rozpatrzeniu wniosku dotyczącego uzgodnienia projektu budowy sieci wodociągowej i kanalizacji sanitarnej z przyłączami do budynków w Bolejnach i Żelaznie gmina Nidzica w ciągu dróg powiatowych **nr 1528 N Witramowo – Łyna – dr. woj. nr 545 (Nidzica) i 1526 N Waplewo – Żelazno – Frąknowo** złożonego przez firmę: **Pracownia Usług Projektowych DobroL Józef Dobrowolski 10-457 Olsztyn ul. Kard. Wyszyńskiego 24/88, upoważnionego przez Gminę Nidzica Pl. Wolności 1, 13-100 Nidzica.**

Uzgadniam

1. Lokalizację budowy sieci wodociągowej i kanalizacji sanitarnej w pasie drogowym dróg powiatowych **nr 1528 N Witramowo – Łyna – dr. woj. nr 545 (Nidzica) i 1526 N Waplewo – Żelazno – Frąknowo,** urządzeń infrastruktury technicznej niezwiązanych z potrzebami zarządzania drogami lub potrzebami ruchu drogowego.
2. Zobowiązuje się wnioskodawcę przed przystąpieniem do prowadzenia robót do uzyskania zezwolenia zarządcy drogi na umieszczenie sieci wodociągowej i kanalizacji sanitarnej w pasie drogowym na podstawie art. 40 ust. 1 i 2 pkt 2 cyt. ustawy.
3. Za umieszczenie urządzeń w pasie drogowym **w ł a ś c i c i e l** tych urządzeń zobowiązany jest do uiszczania **c o r o c z n e j o p ł a t y.**
4. **Ustala się następujące warunki zezwolenia:**

a) przejścia pod drogą wykonać metodą przecisku sterowanego na głębokości nie mniejszej niż 2,50 m mierząc od nawierzchni jezdni,
b) szafki złączowo – pomiarowe i hydranty p/poż. nadziemne z zasuwą zlokalizować poza pasem drogowym,
c) w przypadku kolizji sieci wodociągowej i kanalizacji sanitarnej z elementami pasa drogowego podczas przebudowy pasa drogowego inwestor na własny koszt dokona przełożenia lub zabezpieczenia uzgadnianych sieci,

STAROSTWO POWIATOWE
13-100 Nidzica
ul. Traugutta 23
tel./fax 0[illegible]

d) inwestor ponosi koszt budowy lub modernizacji urządzeń, nawierzchni w pasie drogowym, związanych z likwidacją kolizji projektowanych urządzeń ze stanem istniejącym.
e) wniosek w sprawie umieszczenia urządzeń infrastruktury technicznej niezwiązanych z potrzebami zarządzania drogami lub potrzebami ruchu drogowego winien dokładnie określać okres umieszczenia w/w urządzenia w pasie drogowym, który winien odpowiadać okresowi używalności wbudowanego materiału,
f) zachować wszelkie parametry zawarte w projekcie,
g) zachować zgodność z wymogami rozporządzenia Ministra Transportu i Gospodarki Morskiej z dnia 2 marca 1999 r. w sprawie warunków technicznych, jakim powinny odpowiadać drogi publiczne i ich usytuowanie (Dz.U. Nr 43, poz.430).

Pouczenie

Wydanie niniejszej decyzji podlega opłacie skarbowej w wysokości 10 zł na podstawie art. 4, część I pkt. 53 załącznika do ustawy o opłacie skarbowej z dnia 16 listopada 2006 r. (Dz. U. z dnia 8 grudnia 2006 r., Nr 225 poz. 1635).

Od niniejszej decyzji służy stronie odwołanie do Samorządowego Kolegium Odwoławczego w Olsztynie za pośrednictwem Powiatowego Zarządu Dróg w Nidzicy w terminie 14 dni od jej otrzymania.

Do wiadomości:

1. Urząd Gminy Nidzica
   Pl. Wolności 1
   13-100 Nidzica
2. a/a

Z up. ZARZĄDU POWIATU

Krzysztof Jabłoński
DYREKTOR
Powiatowego Zarządu Dróg w Nidzicy

URZĄD MIEJSKI
13-100 Nidzica, Plac Wolności 1
woj. warmińsko - mazurskie
tel. 625-25-04, fax 625-21-70
000687764

Nidzica, dnia 20 listopada 2007 r.

STAROSTWO POWIATOWE
13-100 Nidzica
ul. Traugutta 23
tel./fax 625-32-79

Nasz znak :
TI. 7040-5/64/07

Pracownia Usług Projektowych
Dobrol
Józef Dobrowolski
ul. Kard. Wyszyńskiego 24/88
10 – 457 Olsztyn

Urząd Miejski w Nidzicy - zgodnie z art. 8 pkt 2 ustawy z dnia 21 marca 1985 r. o drogach publicznych (Dz. U. z 2007 r. Nr 19, poz. 115 ze zm.) - uzgadnia projekt budowlany budowy sieci wodociągowej i kanalizacji sanitarnej z obiektami towarzyszącymi na następujących warunkach :

1) przejście sieci wodociągowej i kanalizacji sanitarnej w drogach wewnętrznych o numerach ewidencyjnych gruntu dz. 187; 22/8; 206; 17; 29/2; 51/11; 51/17; 51/30; 134/2; 125/4; 175; 178 obręb Bolejny wykonać metodą wykopu otwartego;
2) w przypadku kolizji projektowanych sieci w drogach wewnętrznych z istniejącymi urządzeniami i obiektami infrastruktury technicznej inwestor na swój koszt dokona przełożenia lub zabezpieczenia ww. urządzeń lub obiektów;
3) po zakończeniu robót należy odtworzyć nawierzchnie gruntowe i urządzone dróg (brukowcowe i z destruktu) oraz przywrócić pozostałe elementy pasów drogowych dróg wewnętrznych do stanu poprzedniego;
4) uzgodnienie ważne jest 2 lata.

Z-ca BURMISTRZA
Beata Nasiadka

Sprawę prowadzi :
Kazimierz Mular
Tel. (089) 625 25 04

URZĄD MIEJSKI
13-100 NIDZICA, Pl. Wolności 1
WYDZIAŁ GOSPODARKI
MIENIEM KOMUNALNYM
I ROLNICTWA
tel. 625-26-89 625-25-04

Nidzica, dnia 29 lutego 2008r.

STAROSTWO POWIATOWE
13-100 Nidzica
ul. Traugutta 23
tel./fax 625-32-79

znak: GMKR. 7624-14/07

Postanowienie

Na podstawie art. 51 ust. 2 i 5 ustawy z dnia 27 kwietnia 2001r. Prawo ochrony środowiska (Dz.U.Nr 62, poz. 627 z późn. zm.) po otrzymaniu opinii Państwowego Powiatowego Inspektora Sanitarnego w Nidzicy i Starosty Nidzickiego

nie stwierdzam

obowiązku sporządzenia raportu oddziaływania przedsięwzięcia na środowisko dla przedsięwzięcia polegającego na budowie sieci kanalizacyjnej i sieci wodociągowej w miejscowości Bolejny i Żelazno, gmina Nidzica.

Uzasadnienie

„Dobrol" Pracownia Usług Projektowych w Olsztynie wystąpiła z wnioskiem do Burmistrza Nidzicy o wydanie decyzji o uwarunkowaniach środowiskowych dla przedsięwzięcia polegającego na budowie sieci kanalizacyjnej i sieci wodociągowej w miejscowości Bolejny i Żelazno, gmina Nidzica. Planowane przedsięwzięcie zgodnie z § 3 ust. 1 pkt 72a rozporządzenia Rady Ministrów z dnia 09 listopada 2004r. w sprawie określenia rodzajów przedsięwzięć mogących znacząco oddziaływać na środowisko oraz szczegółowych uwarunkowań związanych z kwalifikowaniem przedsięwzięcia do sporządzenia raportu o oddziaływaniu na środowisko (Dz.U.Nr 257, poz. 2573 z późn. zm.) zaliczane jest do przedsięwzięć mogących znacząco oddziaływać na środowisko, dla których obowiązek sporządzenia raportu o oddziaływaniu na środowisko może być wymagane. Po stwierdzeniu kompletności wniosku zgodnie z art. 46a ust. 4 i wymogów art. 49 ust. 3 dot. informacji o planowanym przedsięwzięciu, został przesłany do Państwowego Powiatowego Inspektora Sanitarnego w Nidzicy i Starosty Nidzickiego celem wydania opinii czy zachodzi konieczność sporządzenia raportu o oddziaływaniu przedsięwzięcia na środowisko i określenia jego zakresu. Organy wydały opinię o odstąpieniu od konieczności sporządzenia raportu o oddziaływaniu przedsięwzięcia na środowisko. Analizując wniosek z załączonymi dokumentami oraz opinię organów uznano, że dla wskazanego wyżej przedsięwzięcia nie istnieje obowiązek sporządzenia raportu o oddziaływaniu na środowisko. Załączona do wniosku informacja o planowanym przedsięwzięciu uwzględnia wpływ inwestycji na poszczególne elementy środowiska. Inwestycja będzie prowadzona w pasie niezbędnym na wykonanie robót i spowoduje minimalne zniszczenia zieleni. Ponadto budowa sieci kanalizacji, do której zostaną podłączone istniejące i projektowane budynki poprawi stan środowiska.

Biorąc powyższe pod uwagę orzeczono jak w sentencji.

Na powyższe postanowienie służy stronie zażalenie do Samorządowego Kolegium Odwoławczego w Olsztynie za pośrednictwem Burmistrza Nidzicy w terminie 7 dni od daty otrzymania.

Z up. BURMISTRZA
mgr inż. Piotr Romaniuk
KIEROWNIK
WYDZIAŁU GOSPODARKI MIENIEM KOMUNALNYM I ROLNICTWA

Otrzymują:
1. „Dobrol" Pracownia Usług Projektowych
   Józef Dobrowolski
   ul. Wyszyńskiego 24/88, 10-457 Olsztyn
2. a/a.

PAŃSTWOWY
POWIATOWY INSPEKTOR SANITARNY
13-100 w Nidzicy
ul. Żeromskiego 8

Nasz znak : ZNS-4313/3/1/2008

Nidzica dnia 18.03.2008 r

STAROSTWO POWIATOWE
13-100 Nidzica
ul. Traugutta 23
tel./fax 625-32-79

OPINIA SANITARNA

Na podstawie art. 3 pkt. 2 ustawy z dn. 14 marca 1985 r o Państwowej Inspekcji Sanitarnej (Dz. U. z 2006 r Nr 122 poz. 851) w oparciu o rozporządzenie Ministra Infrastruktury z dnia 12 kwietnia 2002 r w sprawie warunków technicznych, jakimi powinny odpowiadać budynki i ich usytuowanie (Dz. U. Nr 75 poz. 690 z późn. zm.), art. 5 ust. 5 ustawy z dn. 7 lipca 1994 r – Prawo budowlane (Dz. U. z 2006 r Nr 156 poz.1118 ze zm.)
Po zapoznaniu się z dokumentacją projektu technologicznego stacji uzdatniania wody w miejscowości Bolejny gmina Nidzica przedłożoną przy piśmie z dn. 08.02.208 r (wpłynęło dnia 11.02.2008 r) brak znaku przez Pracownię Usług Projektowych Dobrpl Józef Dobrowolski w Olsztynie, uzupełnieniem dokumentacji i ponownym złożeniem dnia 12.03.2008 r

Państwowy Powiatowy Inspektor Sanitarny w Nidzicy

Uzgadnia pod względem wymagań higienicznych i zdrowotnych projekt stacji uzdatniania wody w miejscowości Bolejny gmina Nidzica
Bez zastrzeżeń.

Autor : Pracownia Usług Projektowych Dobrol Olsztyn ul. Wyszyńskiego 24/88
Kierownik pracowni Józef Dobrowolski
upr. nr. 115/75/OL , nr.100/91/OL§ 13 ust.1 pkt.4a,b

Inwestor : Urząd Miejski w Nidzicy

Data opracowania : grudzień 2007 roku

Uzasadnienie

Przedmiotem projektowanej inwestycji jest budowa stacji uzdatniania wody wraz z układem pompowni sieciowych .SUW bazuje na ujęciu wody podziemnej składającej się z jednej studni wierconej. Inwestycja na celu zaopatrzenie w wodę pitną i gospodarczą miejscowości Bolejny i Żelazno. Do chwili obecnej miejscowość Bolejny zaopatrywana jest w wodę ze studni publicznej głębinowej , w której jakość wody nie odpowiada wymaganiom określonym w rozporządzeniu Ministra Zdrowia ze względu na ponadnormatywną zawartość związków żelaza, oraz ze studni przydomowych , w których jakość wody nie jest znana. Miejscowość Żelazno zaopatrywana jest w wodę z wodociągu lokalnego Żelazno .
Stacja uzdatniania wody będzie zlokalizowana na działce nr 109/2 , która jest własnością gminy Nidzica.
Na terenie ujęcia wody projektuje się zagospodarowanie studni głębinowej oraz budowę obiektów towarzyszących związanych z technologią uzdatniania wody i przesyłania jej do sieci wodociągowej.
Projektuje się wybudować :
-zagospodarowanie odwiertu studni nr 2
-budynek stacji uzdatniania wody o wymiarach 6,56mx 9,36m , h=3,50 m
-zbiornik retencyjny ZPR-2 o pojemności V=58 m^3

-odstojnik popłuczyn 3-komorowy z kręgów żelbetowych
-studzienka neutralizacyjna z kręgów żelbetowych
-drogi i place o nawierzchni utwardzonej
-chodnik
-przewody międzyobiektowe: tłoczny , spustowy, ssący, kanalizacja techniczna i sanitarna oraz sieci energetyczne zasilające i sterownicze.
Źródłem wody dla projektowanego wodociągu będzie jedna studnia wiercona o wydajności max,Q=30 m^3/h; S=2,2. Ustalone zasoby eksploatacyjne ujęcia według stanu na dzień 10 września 2007 r wynoszą Q= 10 m^3/h S=0,7 m. W studni zamontowane będą 2 pompy głębinowe o wydajności Q max.=10 m3/h produkcji Grundfos o mocy 2,2 kW każda. Jedna z pomp będzie jako źródło awaryjne ujęcia. Praca pomp będzie naprzemienna. Każdą z pomp można wyjąć osobno , bez przerwania eksploatacji ujęcia wody. Głowica w studni jest dwudzielna, niezależna osobno wyjmowana. Woda pobierana ze studni poddana zostanie procesowi uzdatniania na złożach filtracyjnych ciśnieniowych. Uzdatnianie wody zgodnie z analizą technologiczną , jednostopniowe z prędkością filtracji do 15 m/h na złożu kwarcowym i katalitycznym typ G-1.Po uzdatnieniu woda będzie kierowana do zbiornika retencyjnego na wodę uzdatnioną o pojemności V=58 m^3 a następnie do zestawu pompowego i sieci wodociągowej. Urządzenia technologiczne zostaną zainstalowane w budynku stacji uzdatniania wody wykonanego według projektu indywidualnego wykonanego metodą tradycyjną z cegły. Popłuczyny ze stacji wodociągowej zostaną oczyszczone ze związków żelaza i manganu w trzykomorowym odstojniku popłuczyn a następnie odprowadzone do studzienki chłonnej a nadmiar popłuczyn przelewem odpłynie do sieci kanalizacji sanitarnej. Ścieki z przypadkowego rozlania się podchlorynu sodu(używanego do dezynfekcji wody) będą odprowadzone do studzienki neutralizacyjnej wykonanej z kręgów betonowych. Ścieki z instalacji WC będą odprowadzone do sieci kanalizacyjnej wsi Bolejny.
Sieć wodociągową zaprojektowano z rur PE 40-110 mm SDR 17 PE 100 PN10, łączone metodą zgrzewania doczołowego Przyłącza zaprojektowano z rur PE 32 mm SDR 17 PE 80 PN.. Przejścia pod przeszkodami: drogi utwardzone, rowy melioracyjne oraz rzeki zaprojektowano wykonać metodą przecisku sterowanego.
Opis pracy stacji uzdatniania wody.
Projektowany układ technologiczny zapewnia usunięcie z wody surowej mętności , barwy wody oraz związków żelaza i manganu do wartości normatywnych. Stacja będzie pracować w systemie automatycznym bez stałego przebywania obsługi układzie dwustopniowego pompowania wody. Woda surowa tłoczona będzie za pomocą pomp głębinowych do stacji uzdatniania wody a następnie na urządzenia technologiczne zlokalizowane w pomieszczeniu technologicznym. Praca pompy głębinowej będzie uzależniona od czujników poziomu w zbiorniku wody czystej. W studni przewiduje się montaż dwóch pomp głębinowych , zainstalowanych na osobnych przewodach tłocznych i na głębokości jedna nad drugą poniżej statycznego lustra wody oraz depresji. Pompy zawieszone będą na rurach wykonanych ze stali nierdzewnej o połączeniach kołnierzowych i głowicy studziennej dwudzielnej. Praca pomp będzie odbywać się naprzemiennie dla procesu uzdatniania wody i tłoczenia do zbiornika wody uzdatnionej- retencyjnego. Jest to automatyczny algorytm pracy całego układu. Dwie pompy można włączyć ręcznie dla układu tłoczenia wody bezpośrednio do sieci wodociągowej z pominięciem uzdatniania wody na obejściu przy zestawie pomp drugiego stopnia pompowania. Taki układ będzie konieczny w sytuacji awarii urządzeń uzdatniających , wymiany zestawu do odżelaziania i odmanganiania lub w przypadku konieczności dostarczenia wody do celów p/poż.
Woda poddana będzie napowietrzeniu na aeratorze ciśnieniowym a następnie filtracji wody jednostopniowej na dwóch filtrach ciśnieniowych automatycznych. Wstępnie utlenione żelazo i mangan usuwane będą w procesie filtracji z prędkością do 10,0 m/h na dwóch filtrach DN 800 mm. Filtry będą wypełnione warstwowym złożem kwarcowym i katalitycznym ułożonym na podsypce żwirowej. Woda po filtrach odpływać będzie do zbiornika wody czystej. Przed zbiornikiem woda będzie poddawana ewentualnej dezynfekcji podchlorynem sodu. Włączenie pompy dozującej zsynchronizowane będzie z pracą pompy głębinowej. Płukanie filtrów będzie odbywać się wodą uzdatnioną podawaną przez pompę płuczną w trybie pracy automatycznej poprzez zastosowanie zaworów sterującego i przepustnicy z napędem elektrycznym.

Dopłukiwanie filtrów realizowane będzie wodą surową napowietrzoną . popłuczyny kierowane będą do odstojnika. Po minimum 2 godzinnym przetrzymaniu wody nadosadowe z odstojnika odprowadzane będą do studzienki chłonnej i przelewem do kanalizacji sanitarnej. Woda uzdatniona gromadzona będzie w zbiorniku wody czystej retencyjno-wyrównawczym o pojemności 58 m^3. Przewiduje się rezerwę terenu na dostawienie jeszcze jednego zbiornika w perspektywie jak zaistnieje taka potrzeba.
Zbiornik wody czystej zapewnia zapas wody na cele:
-wyrównanie nierównomierności rozbiorów godzinowych,
-przeciwpożarowe,
-płukania filtrów,
W zbiorniku przewidziano instalację elektrod sygnalizacji poziomu lustra wody, sygnalizujących pracę pomp oraz sygnalizujących charakterystyczne i awaryjne napełnienie zbiornika.
Sieć wodociągowa będzie zasilana zestawem pompowym , w skład którego będą wchodzić pompy zasilane przemiennikiem częstotliwości o charakterystyce kroczącej. Przewiduje się sterowanie falownikiem w zależności od ciśnienia w sieci wodociągowej i chwilowego przepływu (chwilowego rozbioru) wody tak aby zminimalizować koszty energetyczne pracy pompowni. Sieć wodociągowa połączona będzie z SUW przewodem PE 110 mm do 10 at.
Urządzenia układu technologicznego dobrano na podstawie opracowania 'Dokumentacja badań technologicznych wody" wykonania przez Przedsiębiorstwo Geologiczne „Polgeol" z Warszawy we wrześniu 2007 roku.
Przyjęto zastosowanie następującego układu technologicznego :
-aeracja
-filtracja jednostopniowa
-retencja wody w zbiorniku retencyjnym
-pompowanie II stopnia
Zestaw aeracji.
Z uwagi na skład wody surowej przyjęto ciśnieniowy system napowietrzania wody w aeratorze ze złożem z pierścieniami Raschiga oraz wymuszonym przepływem powietrza. Przyjęto kompletny zestaw aeracji AIC 600 produkcji Instalcompact wraz ze sprężarką.
Filtry odżelaziania i odmanganiania.
Dobrano 2 zestawy filtracyjne FIC/080/4084/N.
Granulacja złoża filtracyjnego (licząc od dołu):
-złoże kwarcowe o granulacji 8-16 mm -objętość dennicy filtra
-złoże kwarcowe o granulacji 4-8 mm- 10 cm
-złoże kwarcowe o granulacji 2-4 mm - 10 cm
-złoże katalityczne G-1 o granulacji 1-3 mm - 50 cm
- złoże kwarcowe o granulacji 0,8-1,4 mm - 80 cm
W czasie filtracji wody surowej planuje się uzyskanie następujących wyników:
-obniżenie zawartości związków manganu do wartości 0,00 mg Mn/l
-obniżenie zawartości związków żelaza do poziomu 0,064-0,107 mg Fe/l
-obniżenie mętności NTU do 0,444-0,457 mg/l
Do poboru wody surowej i czystej zaprojektowano trzy zawory czerpalne Ø 15 mm wykonane z mosiądzu.
Chlorowanie wody.
W projekcie technologicznym przewidziano możliwość doraźnej dezynfekcji wody , która będzie przeprowadzana w momencie stwierdzenia przekroczeń wskaźników bakteriologicznych określonych w stosownym rozporządzeniu. Dezynfekcja będzie przeprowadzona wodnym roztworem podchlorynu sodu o stężeniu 1 % wolnego chloru. Dozowanie roztworu podchlorynu sodu przewidziano dozownikiem DMS 2-11 ze zbiornikiem 60l. Sterowanie pracą chloratora - dozowanie będzie się odbywało przez sprzężenie go z pracą pompy głębinowej . Dawkę podchlorynu sodu określić na podstawie analizy wody w zależności od stopnia jej zanieczyszczenia .Nie przewiduje się składowania podchlorynu sodu na terenie SUW. Jak zajdzie konieczność dezynfekcji wody , eksploatator dostarczy podchloryn sodu z hurtowni środków chemicznych. Urządzenia dozujące podchloryn sodu do wody zostaną zamontowane w oddzielnym

pomieszczeniu o powierzchni 3,19 m^2. Wejście do pomieszczenia chlorowni zewnętrzne.
Sterowanie pracą urządzeń w SUW będzie odbywało się komputerowo za pomocą odpowiedniego programu.

W budynku SUW wydzielono następujące pomieszczenia :
-pomieszczenie technologiczne o powierzchni 39,26 m^2
-sterownię o powierzchni 3,11 m^2
-chlorownię o powierzchni 3,19 m^2
-wiatrołap o powierzchni 3,36 m^2
- WC z przedsionkiem

Ściany w pomieszczeniu technologicznym, chlorowni oraz WC do wysokości 2,20 m przewidziano z płytek ceramicznych, powyżej farba emulsyjna biała. Posadzki i podłogi wyłożone terakotą na zaprawie CERESIT CM-11.

Wentylacja.

Wszystkie pomieszczenia posiadają wentylację grawitacyjną a w pomieszczeniu chlorowni dodatkowo zaprojektowano wentylację mechaniczną .

W związku z tym postanowiono jak w sentencji.

Otrzymują :
1. Pracownia Dobrol Olsztyn
2. a/a

Do wiadomości:
1.Państwowy Wojewódzki Inspektor Sanitarny w Olsztynie ZNS
2. Sekcja HK w/m

PAŃSTWOWY POWIATOWY INSPEKTOR SANITARNY
Beata Wróblewska-Więcek
Lekarz chorób dziecięcych
Specjalista Epidemiologii

STAROSTWO POWIATOWE
13-100 Nidzica
ul. Traugutta 23
tel./fax 625-32-79

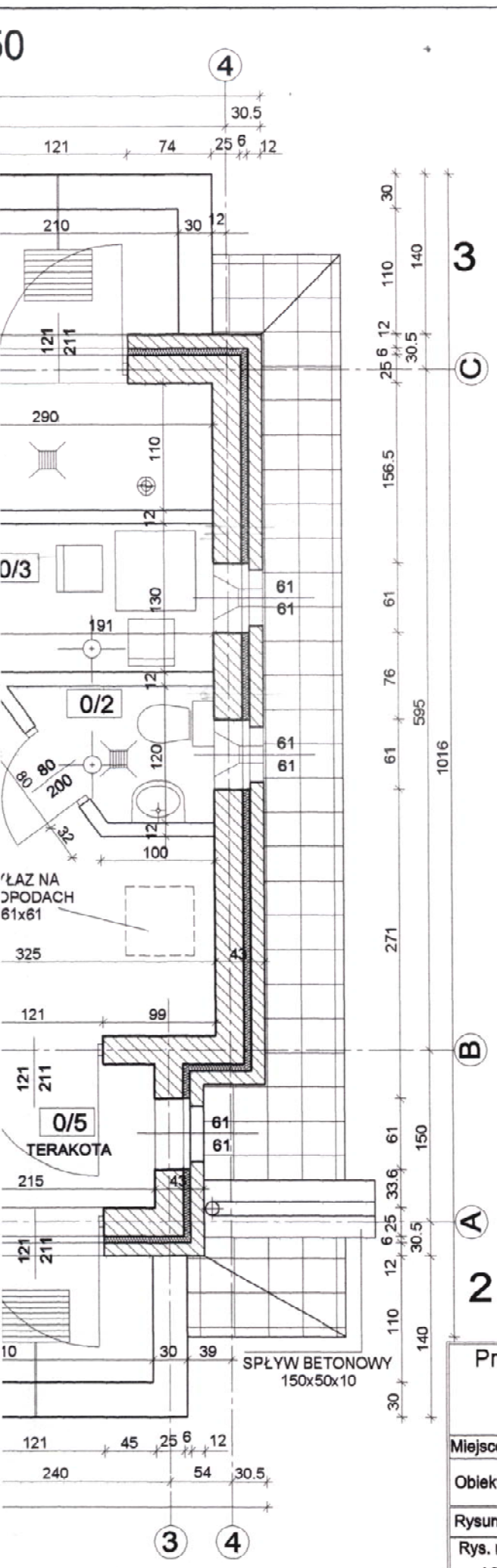

Zaopiniowano pod względem zgodności z przepisami bezpieczeństwa i higieny pracy oraz wymaganiami ergonomii:

1) bez zastrzeżeń
~~2) z zastrzeżeniami wymienionymi w załączonej opinii~~

L.p. opinii 221

Data 14.12.2007r.

Podpis

inż. Andrzej Widźgowski
Rzeczoznawca do spraw bezpieczeństwa i higieny pracy
nr upr. GIP 385/99 w grupach: 1.1, 1.2, 1.3, 1.4
zam. 10-437 Olsztyn
ul. Dworcowa 34/4
tel. 534 10 28

LEGENDA

0/1	- POM. TECHNOLOGICZNE - 39,26m2 TERAKOTA
0/2	- POM. WC - 1,66m2 TERAKOTA
0/3	- STEROWNIA - 3,11m2 TERAKOTA
0/4	- CHLOROWNIA - 3,19m2 TERAKOTA
0/5	- WIATROŁAP - 3,36m2 TERAKOTA

Pracownia Usług Projektowych DOBROL ul. Wyszyńskiego 24/88 10-457 Olsztyn tel/fax (0...89) 533-30-40 kom. 0604083604				Projektant:	inż. Juliusz Sielicki upr 251 /82/OL i 112 /91/OL
Miejscowość:	Obręb Bolejny gm. Nidzica			Asystent projektanta:	mgr inż. Marek Łątkowski
Obiekt:	STACJA UZDATNIANIA WODY				
Rysunek:	RZUT PRZYZIEMIA			Kierownik pracowni:	Józef Dobrowolski upr. 115/75/OL i par.13 ust. 1 pkt.4 lit. a i b
Rys. nr: A2	Branża: budowlana	Data: październik 2007	Skala: 1:50		

STAROSTWO POWIATOWE
13-100 Nidzica
ul. Traugutta 23
tel./fax 625-32-79

PRACOWNIA USŁUG PROJEKTOWYCH

DobroL

Józef Dobrowolski
10-457 Olsztyn ul. Kard. Wyszyńskiego 24/88
tel/fax 5333040 NIP 739-010-33-48
e-mail : dobrol@mailbox.olsztynpl
tel.kom. 0604083604

Projekt budowlany

zagospodarowania terenu budowy sieci wodociągowej , kanalizacji sanitarnej oraz stacji uzdatniania wody

obręb B o l e j n y gmina Nidzica
Etap – I

Obiekt: sieć wodociągowa, kanalizacja sanitarna, ujęcie wody i stacja uzdatniania wody	
Adres: obręb Bolejny, miejscowość Bolejny i Żelazno, gmina Nidzica	
Inwestor: Gmina Nidzica ul. Plac Wolności 1	
Branża: sanitarna	
Projektanci :	
A. Branża sanitarna:	
mgr inż. Grzegorz Bogdan Upr. nr 34/79/i 512/94/OL §13 ust1pkt.4lit a i c Członek Izby Inż. Budownictwa WAM/IS/0183/02	
Józef Dobrowolski Upr nr 115/75/Ol i Nr 100/91/Ol §13 ust.1 pkt.4a,b Członek Izby Inż. Budownictwa WAM/15/0474/02	
inż. Katarzyna Klepando Asystent projektanta	
inż. Marcin Bukowski Asystent projektanta	

Olsztyn, dnia marzec 2008r.

STAROSTWO POWIATOWE
13-100 Nidzica
ul. Traugutta 23
tel./fax 625-32-79

Projekt budowlany

zagospodarowania terenu budowy:

- sieci wodociągowej
- sieci kanalizacji sanitarnej grawitacyjnej i tłocznej
- stacji uzdatniania wody

w miejscowości B o l e j n y i Ż e l a z n o gmina Nidzica

Etap – I sieci główne

A. Część ogólna opisowo - zbiorcza

1 Część ogólna opisowo-zbiorcza

1.1 Inwestor i użytkownik.

Inwestor Bezpośredni – Urząd Miejski 13-100 Nidzica, Plac Wolności 1
Użytkownik – Gmina Nidzica

Eksploatator - Miejskie Wodociągi i Kanalizacja Spółka z o.o 13-100 Nidzica ul. Kolejowa 17c

1.2 Podstawy formalno - prawne opracowania.

- Umowa nr TI.3421/5/07 z dnia 03.07.2007r na wykonanie dokumentacji projektowej na budowę sieci wodociągowo-kanalizacyjnej we wsi Bolejny i Żelazno gmina Nidzica
- Decyzja Nr 7/P/07 o ustaleniu lokalizacji inwestycji celu publicznego z dnia 04.04.2007r. GMKR 7331-74/06
- Warunki techniczne wydane przez MWiK w Nidzicy z dnia 2007.12.20
- Bilans wody, opracowany dla stanu istniejącego i perspektywy zaopatrzenia w wodę miejscowości Bolejny i Żelazno ,
- Dokumentacja badań technologicznych wody pobranej ze studni nowoodwierconej w miejscowości Bolejny/Nidzicy opracowanej przez Przedsiębiorstwo Geologiczne POLGEOL S.A ul.Berezyńska 39 03-908 Warszawa tel. 22 6173031 www.polgeol.pl; e-mail: polgeol@polgeol.pl
- Sprawozdanie z badań próbki wody HKL.600-SP 9615/L/2007 z dnia 11.09.2007, opracowane przez Wojewódzką Stację Sanitarno-Epidemilogiczną w Warszawie Dział Laboratoryjny 00-875 Warszawa ul. Żelazna 79 tel 620-29-28. Numer kodowy prób SP 9615/L data sporządzenia sprawozdania 17.09.07
- Decyzja, zatwierdzająca dokumentację hydrogeologiczną ujęcia wody podziemnej z utworów czwartorzędowych w miejscowości Bolejny działka Nr 109/1 gmina Nidzica, powiat nidzicki, woj. warmińsko-mazurskie. Ustalone zasoby eksploatacyjne ujęcia według stanu na dzień 10 września 2007 roku wynoszą : $Q = 10\ m^3/h$ S=0,70m
- Dodatek Nr 2 do Dokumentacji Hydrogeologicznej ujęcia wody podziemnej z utworów czwartorzędowych (opracowana w związku z wykonaniem studni nr 2 na terenie ujęcia wiejskiego) , opracowany przez hydrogeologa Zbigniewa Tarczyńskiego Nr upr. 050721.
- Mapa sytuacyjno-wysokościowa w skali 1 : 250 terenu ujęcia wody SW-1 ,SW-2 , projekt zagospodarowania terenu ujęcia wody,
- Atesty higieniczne na : wodomierze, zestawy hydroforowe, zestawy filtracyjne typ. FIC, zestawy aeracji typu AIC, armatura wg. katalogów. Materiały konstrukcyjne: rury, kołnierzowe, trójniki, czwórniki, kolana, zaślepki, redukcje zwijane z blachy. Stal nierdzewna i kwasoodporna.Rodzina uszczelek kołnierzowych w typoszeregu DN 10-DN 1000.
- Uzgodnienia międzybranżowe,
- Wizja i pomiary w terenie
- Warunki techniczne przyłączy energetycznych PG-1,PG-2,PG-3 oraz SUW

STAROSTWO POWIATOWE
13-100 Nidzica
ul. Traugutta 23
tel./fax 625-32-79

- Projekt budowlany zagospodarowania terenu ujęcia wody
- Mapa sytuacyjno-wysokościowa w skali 1:000 obręb Bolejny i Żelazno
- Decyzja Środowiskowa Nr 5/2008 z dnia 10.03.2008r.
- Decyzja Powiatowego Inspektora sanitarnego w Nidzicy
- Upoważnienie
- Opinie ZUD nr 7/2008r z dnia 28.01.2008r.
- Skrócony wypis z rejestru gruntów
- Warunki techniczne wykonania i odbioru sieci wodociągowych, zalecane do stosowania przez Ministerstwo Rozwoju Regionalnego i Budownictwa, wydane przez COBRIT INSTAL Warszawa, wrzesień 2001r.

3. Przedmiot opracowania.

Przedmiotem opracowania jest projekt budowlany sieci wodociągowej i kanalizacji sanitarnej oraz stacji uzdatniania wody dla miejscowości Bolejny i Żelazno w gminie Nidzica.

4. Cel opracowania.

Celem opracowania jest projekt budowlany oraz uzyskanie pozwolenia na budowę infrastruktury technicznej w miejscowości Bolejny i Żelazno gmina Nidzica.

5. Informacje o inwestycji.

Inwestorem budowy inwestycji jest Gmina Nidzica. Realizacja inwestycji pozwoli na uporządkowanie gospodarki wodno-ściekowej w tym rejonie, podniesie standard sanitarny mieszkańców oraz ochroni środowisko naturalne jakim są cieki wodne oraz jezioro Bolejny. Planowana inwestycja realizowana będzie w latach 2009/10r. Inwestycja obejmuje teren zwartej zabudowy mieszkalnej oraz przygotowuje techniczne do rozbudowy uzbrojenia w rejony objęte planami pod budownictwo mieszkalne, rekreacyjne i produkcyjne.

6. Istniejące uzbrojenie podziemne.

Na mapach w skali 1:1000 pokazano istniejące uzbrojenie terenu. Teren jest uzbrojony w sieć wodociągową i kanalizacyjną oraz energetyczną w osiedlu mieszkalnym Żelazno. Ścieki z osiedla odprowadzane są do lokalnej oczyszczalni ścieków. Istniejąca sieć wodociągowa wykonana była w latach 70-tych i jest wykonana z rur AC. Stan techniczny sieci jest niezadowalający, występują częste awarie. Woda do sieci wodociągowej dostarczana jest z zakładowego rolnego z hydroforni Żelazno. Zakład jest prywatną własności. Jakość wody często nie odpowiada normom wymaganym dla wody do celów pitnych. W godzinach szczyty oraz okresach letnich brak jest wody w odpowiedniej ilości i jakości.

7. Warunki gruntowo-wodne.

Budowa geotechniczna podłoża projektowanego uzbrojenia podziemnego nie jest zbyt zróżnicowana. Pod warstwą gleby zalegają grunty gliniaste przewarstwione piaskami. Poziom wody gruntowej występuje poniżej projektowanej sieci wodociągowej i kanalizacji. Po trasie tranzytu Bolejny – Żelazno występują grunty składające się z torfów. Szczegóły budowy geologicznej przedstawione są w dokumentacji technicznej na profilach sieci wodociągowej i kanalizacyjnej.

53

STAROSTWO POWIATOW
13-100 Nidzica
ul. Traugutta 23
tel./fax 625-32-79

B. Sieć wodociągowa

1. Zapotrzebowanie na wodę.
1.1 Zapotrzebowanie wody bytowo-gospodarcze

Zapotrzebowanie wody dla potrzeb gospodarczych odbiorców obliczono w oparciu o dane Inwestora. Obliczenia sporządzono zgodnie z wytycznymi do obliczeń zapotrzebowania wody w wiejskich jednostkach osadniczych" (Dziennik Ustaw Nr 151 z 1996r.,załącznik do rozporządzenia Rady Ministrów z dnia 18 grudnia 1996r.poz.716). Perspektywiczne zapotrzebowanie wody przedstawia się następująco.

Qśr/d= 26,00 m^3/d
Q l/sek= 0,61 l/s

Bilas wody - perspektywa Bolejny i Żelazno

Lp.	Wyszczególnienie	Jedn.	Ilość jedn.	Norma jedn.	Średnie zapotrzebowanie dobowe l/dobę	Współczynnik nierównomiernego rozbioru dobowego	Maksymalne zapotrzebowanie dobowe l/dobę	Współczynnik nierównomiernego rozbioru godzinowego	Maksymalne zapotrzebowanie godzinowe l/dobę
1	2	3	4	5	6	7	8	9	10
	Bolejny i Żelazno - perspektywa								
3	Tereny bud.PG1- Bolejny	osób	110	80,0	8 800	1,3	11 440	1,6	763
4	Tereny bud. PG2- Bolejny	osób	110	80,0	8 800	1,3	11 440	1,6	763
5	Tereny bud. PG3- Żelazno	osób	90	80,0	7 200	1,3	9 360	1,6	624
	Razem:				24 800		32 240		2 149
	Straty w sieci 6%				1 488		1 488		62
	Ogółem:	\			26 288		33 728		2 211

Qśr/roczne = 9595 m^3/rok

1.2 Zapotrzebowanie wody na pożar.
Zgodnie z normą PN-77/B-02864/Az1 i zmianami do normy zapotrzebowanie wody pożarowej dla jednostki osadniczej do 2000 mieszkańców, wynosi Q= 5 l/sek. Obliczenia hydrauliczne i średnice rurociągów przyjęto dla przepływów wody gospodarczej i pożarowej. Sprawdzono sieć na przepływ max p.poż Q =6,25 l/sek. Zaprojektowano układ sieci wodociągowej rozgałęźny w zwartej zabudowie, pozwala to dostarczyć wodę w odpowiedniej ilości i o odpowiednim ciśnieniu dla potrzeb gospodarczych i p.poż.

2.Dane ogólne i zakres rzeczowy

W ramach inwestycji budowy wodociągu zbiorowego, przewiduje się zaopatrzyć w wodę w Bolejny i Żelazno. Trasy wodociągu pokazano na mapach w skali 1:1000. Przewody rozdzielcze wodociągu projektuje się wybudować z rur PE Ø 110mm.Przebieg sieci uzgodniono z właścicielami terenu- (poszczególnych działek). .

54

STAROSTWO POWIATOWE
13-100 Nidzica
ul. Traugutta 23
tel./fax 625-32-79

Zakres rzeczowy:

I Etap : woda – sieć wodociągowa z rur PE Ø 110mm L= 2842m
I Etap : woda – sieć wodociągowa z rur PE Ø 32mm L= 121m
I Etap : woda – sieć wodociągowa z rur PE Ø 40mm L= 442m
Razem: .....L= 3405m

3. Sieć wodociągowa główna

3.1. Przygotowanie do prowadzenia robót i wykonywanie wykopów

Przed przystąpieniem do robót należy wykonać prace przygotowawcze związane z pomiarami, organizacją robót, ustaleniem miejsc do odkładania ziemi rodzimej, odwożeniem urobku, odprowadzeniem wody z wykopów itp., uzyskać zezwolenie na rozpoczęcie robót i komisyjnie przyjąć teren pod budowę wraz z niezbędnymi reperami geodezyjnymi. Projektowaną oś sieci (przewodu) należy oznaczyć w terenie w sposób trwały i widoczny za pomocą drewnianych palików, tzw. kołków osiowych. Obniżenia wód gruntowych należy dokonać, gdyż woda uniemożliwia wykonanie wykopu. Obniżenie wód gruntowych należy przeprowadzić tak, aby nie została naruszona struktura w podłożu wykonywanego obiektu, ani też w podłożu sąsiednich budowli. Wykop należy rozpocząć od najniższego punktu, aby zabezpieczyć grawitacyjny odpływ wody w dół po jego dnie. Przy wykonywaniu wykopów w bezpośrednim sąsiedztwie istniejącej budowli na głębokości równej lub większej, niż głębokość posadowienia tych budowli, należy je zabezpieczyć przed osiadaniem lub odkształcaniem. Napotykane przewody, dreny i kable zabezpieczyć w obrębie wykopu. Pompowanie wody rozliczyć indywidualnie wg. kosztorysu powykonawczego potwierdzonego przez projektanta i inspektora nadzoru.

3.2. Wykopy otwarte o ścianach pionowych bez obudowy

Wykonywanie wykopów o ścianach pionowych bez obudowy można prowadzić tylko w gruntach suchych, gdzie nie występują wody gruntowe, teren nie jest obciążony nasypem przy krawędziach wykopu w pasie o szerokości równej co najmniej głębokości wykopu H. Dopuszczalnie głębokości wykopu w gruntach określonych wg PN 74/B-02480 wynoszą:

- w gruntach spoistych 1.50 m
- w pozostałych 1.00 m.

3.3. Wykopy otwarte nie obudowane o skarpach nachylonych.

Nachylenie skarp wykopów powinno być wykonane przy głębokości wykopu do 4 m i nie występowaniu wody gruntowej i usuwisk, oraz nie obciążaniu naziomu w zasięgu klina odłamu. Dopuszcza się następujące bezpieczne nachylenia skarp:
- w rumoszach gliniastych 1:1.25
- w gruntach nie spoistych 1:1.5

przy równoczesnym zapewnieniu łatwego i szybkiego odpływu wód opadowych.

3.4. Podłoże.

Przewody należy układać w wykopie na odpowiednio przygotowanym podłożu, naturalnym lub wzmocnionym. Podłoże naturalne stosuje się na gruntach suchych, które stanowi nienaruszony grunt sypki. Podłoże wzmocnione należy wykonać jako:

a) podłoże piaskowe przy naruszeniu gruntu rodzimego, który stanowić miał podłoże naturalne lub przy gruntach spoistych (gliny, iły, mikroporowatych),
b) podłoże żwirowo-piaskowe przy gruntach wodonośnych (nawodnionych w trakcie robót odwadniających); min. podsypka dla przewodów z tworzyw sztucznych 10 cm.
c) w miejscu występowania torfu, należy wykonać podsypkę żwirową ok. 15cm, następnie ułożyć goewłokninę i przewód wodociągowy o połączeniach zgrzewanych.

3.5. Zasyp przewodu.

STAROSTWO POWIATOWE
13-100 Nidzica
ul. Traugutta 23
tel./fax 620-22-79

Warstwa ochronna zasypu. Użyty materiał i sposób zasypania przewodu nie powinny spowodować uszkodzenia ułożonego przewodu i obiektów na przewodzie. Grubość warstwy ochronnej zasypu strefy niebezpiecznej ponad wierzch przewodu lub rury powinna wynosić dla przewodów z tworzyw sztucznych 0.30 m. Materiałem zasypu w obrębie strefy niebezpiecznej powinien być grunt mineralny, sypki. Materiał zasypu w obrębie strefy niebezpiecznej powinien być zagęszczony ubijakiem po obu stronach przewodu lub hydraulicznie w przypadku zasypu materiałem sypkim. Zagęszczenie gruntu w nasypie, skarpie, powinno być wykonane warstwami. Grubość warstw nie powinna być większa niż 0.15 m przy zagęszczeniu ręcznym,0.30 m przy zagęszczeniu mechanicznym. Uzyskanie prawidłowego zagęszczenia gruntu wymaga zachowania optymalnej wilgotności gruntu lub wynosić co najmniej 80% jej wielkości. Dla potrzeb budowy przewodów wodociągowych w drodze metodą tradycyjną, przewiduje się szerokość pasa terenu: 1.50 m dla średnic przewodu 100-200 mm. Szerokość pasa terenu dla wykopów mechanicznych winna wynosić 4.50 m.

3.6.Odległość przewodów wodociągowych od budynków.
Odległość ułożenia przewodów rozdzielczych od budynków podpiwniczonych zaleca się min. 3.0 m, a niepodpiwniczonych 4.5 m.

3.7.Odległość przewodów wodociągowych od urządzeń podziemnych
- kable elektryczne 0.8 m
- kable telekomunikacyjne 0.8 m
- kabel światłowodowy 3.0 m
- przewód kanalizacyjny grawitacyjny 0,5 m
- przewód tłoczny kanalizacji sanitarnej z rur PE 0.5 m.

3.8.Odległość przewodów wodociągowych od urządzeń podziemnych
- pas drzew 1.50 m
- słupy oświetleniowe, telekomunikacyjne 1.0 m
- podziemne i naziemne znaki geodezyjne 2.0 m.

4.0 Główna sieć wodociągowa
Sieć wodociągową zaprojektowano w układzie rozgałęźnym z rur PE 110mm w technologii zgrzewania. Typoszereg rur PE 100 SDR 17 (PN10), kształtki segmentowe SDR 17 do PE 100. W budowie rurociągów z PE i PVC zastosowanie betonowych bloków oporowych jak i podporowych występuje wyłącznie przy „mieszanym zestawie materiałowym" elementów z żeliwa jak (trójniki, kolana) oraz armatury (zasuwa, hydranty). Bloki podporowe mają za zadanie wyrównanie parcia na podłoże w dnie wykopu, wynikające ze znacznej różnicy ciężaru pomiędzy rurami z PE a elementami z żeliwa. Przy użyciu łuków i trójkątów z PE należy ze względu na występujące w sieciach wodociągowych uderzenia hydrauliczne szczególnie zagęszczać obsypkę. Zagęszczony do wysokiego stopnia materiał obsypki, mający wsparcie w nienaruszonym gruncie rodzimym, stanowi dla kształtek formę bloku oporowego stabilizującego je w czasie uderzeń hydraulicznych. Przy połączeniach mieszanych bloki oporowe przyjąć wg instrukcji producenta rur lub wg normy BN-81/9192 – 04 i BN – 81/9192-05. przewody PE układać wg instrukcji producenta rur. Zasuwy odcinające na sieci przyjęto zasuwy klinowe PN10/PN 10 typ 36.
Hydranty p.poż Ø 80mm przyjęto nadziemne. Przebieg projektowanej sieci wodociągowej pokazano na mapie sytuacyjnej w skali 1:1000. Przy lokalizacji przewodów uwzględniono istniejące podziemne uzbrojenie terenu, przewidywaną dobudowę i rozbudowę budynków. Głębokość ułożenia sieci wodociągowej wykonać zgodnie z profilem lub min 1,80m licząc od jej spodu do powierzchni terenu. Przewód wodociągowy ułożyć na podsypce żwirowej gr.10cm. Uzbrojenie sieci wodociągowej stanowią zasuwy odcinające, żeliwne do rur PE, rozmieszczone w węzłach wodociągowych przed przejściami pod przeszkodami terenowymi jak: drogami publicznymi, rowami i w odgałęzieniach do hydrantów. Teren wokół uzbrojenia umocnić płytami betonowymi. Głębokość przykrycia przewodu nie powinna być mniejsza niż 1,80m, licząc od nawierzchni drogi do wierzchu przewodu dotyczy to również poboczy. Skarpy rowu melioracyjnych należy przywrócić do stanu pierwotnego, wykonując darniowanie skarp na mur. Węzły wodociągowe jak: trójniki, kolana, uzbrojenie, łuki,

STAROSTWO POWIATOWE
13-100 Nidzica
ul. Traugutta 23
tel./fax 625-32-79

należy zabezpieczyć blokami oporowymi z betonu B-12,5. Wymienione bloki przyjąć wg. Instrukcji wykonania i odbioru zew. przewodów z rur PCV-PE. Próby sieci wodociągowej wykonać zgodnie z PN-74/B-10733 dla rur PCV-PE.
Próbę hydrauliczną należy przeprowadzić po ułożeniu przewodu i wykonaniu warstwy ochronnej z podbiciem rur z obu stron piaszczystym gruntem dla zabezpieczenia przed poruszeniem przewodu.

Wszystkie złącza powinny być odkryte dla możliwości sprawdzenia ewentualnych przecieków.

Ciśnienie próbne przyjąć 9 atmosfer. Dezynfekcję sieci wodociągowej przeprowadzić przy pomocy wapna chlorowanego lub roztworu podchlorynu sodu. Warunki techniczne po trasie projektowanego wodociągu przyjęto grunt kat III/IV. W trakcie wykonywaniu robót ziemnych, przerwane dreny należy naprawić. Trasę rurociągu w ziemi należy oznakować taśmą ostrzegawczo-lokalizacyjną. Uwaga! Przyjścia pod droga powiatową , rowem melioracyjnym oraz w miejscach oznaczonych na mapach i profilach wykonać przeciskiem sterowanym. W miejscach szczególnych jak duże nachylenie terenu lub zbliżeniach do budynków oraz innych przeszkodach terenowych , wykopy należy wykonać ręcznie. Po wykonaniu robót budowalno-montażowych po trasie ułożonych sieci, należy przywrócić teren, uszkodzone elementy ogrodzenia , elementy betonowe typu wjazdy , chodniki , trawniki itp. do stanu pierwotnego albo odtworzyć.

W kosztorysie przyjęto 10% robót ziemnych wykonywanych ręcznie.

5. Zabezpieczenie p.poż

Zgodnie z PN-77/B-02864 zapotrzebowanie wody p.poż dla osiedla przyjęto Q= 5 l/sek.
Układ sieci wodociągowej i średnice przewodów zaprojektowano dla przepływów wody gospodarczej i pożarowej. Ciśnienie wylotowe na hydrancie w najbardziej niekorzystnym pkt. sieci wynosić będzie Hw=20m. Sieć wodociągowa uzbrojona będzie w hydranty podziemne p.poż Ø 80mm w/g.PN-71/M-74091. Odległość pomiędzy hydrantami przy zabudowie wynosić będzie do 100-130 m. Istniejący wodociąg zapewnia dostarczenie odpowiedniej ilości wody do celów gospodarczych i pożarowych.

6.Warunki wykonania robót budowlano-montażowych

Roboty budowlano-montażowe należy wykonywać zgodnie z dokumentacją i warunkami uzgodnień, wymogami norm i przepisów,
w tym:

PN-68B-06050 -Roboty ziemne i budowlane. Wymagania i badania w zakresie wykonawstwa i badania przy odbiorze,
PN-83/8836-02 -Roboty ziemne. Wykopy otwarte pod przewody wodociągowe i kanalizacyjne. Warunki techniczne.
PN-86/B-09700 -Tablice informacyjne do uzbrojenia przewodów sieci wodociągowej.
PN-78/9192-02 -Wodociągi wiejskie. Przewody z rur PCV i AC.
BN-86/9192-03 -Wodociągi wiejskie. Przewody ciśnieniowe z rur stalowych żeliwnych. Wymagania i badania przy odbiorze.
PN-81/B-10725 -Wodociągi. Przewody zewnętrzne. Wymiary i badania przy odbiorze.
BN-83/8836-01 -Roboty tunelowe. Wykopy tunelowe dla przewodów wodociągowych i kanalizacyjnych. Warunki techniczne wykonania.
PN-70/B-10715 -Wodociągi. Szczelność przewodów.
BN-88/9192-07 -Wodociągi. Wbudowanie zestawów wodomierzowych.
PN-88/M-54906 –Wewnętrzne instalacje, montaż wodomierzy
BN-81/9122-05 -Wodociągi. Bloki oporowe prefabrykowane.

57
STAROSTWO POWIATOWE
13-100 Nidzica
ul. Traugutta 23
tel./fax 635-22-79

Wymagania techniczne COBRIT INSTAL zeszyt 3 – Warunki Techniczne Wykonania i Odbioru Sieci Wodociągowych. Zalecane do stosowania przez Ministerstwo Rozwoju Regionalnego i Budownictwa – Warszawa , wrzesień 2001r,

W czasie wykonywania robót ziemnych i montażowych należy chronić znaki geodezyjne. Minimalne odległości projektowanej sieci wodociągowej winny wynosić:
-2m od znaków geodezyjnych, słupów, drzew i studni zagrodowych,
-3m od nie podpiwniczonych budynków, lokalnych zbiorników ścieków, jeżeli uzgodnienia z właścicielami i administratorami nie wnoszą innych warunków.

U w a g a! Roboty ziemne w pobliżu uzbrojenia podziemnego i linii energetycznych należy wykonać ręcznie. Praca koparką w rejonie czynnych linii energetycznych jest zabroniona. Uzbrojenie telefoniczne. Zwrócić szczególną uwagę przy bliżeniach, roboty ziemne wykonywać ręcznie. Przed przystąpieniem do robót głosić do poszczególnych instytucji celem zlokalizowania w/wym. Uzbrojenia w terenie. Przyszły wykonawca robót, przed wejściem na teren budowy (posesję) ze sprzętem winien uzgodnić z właścicielem działki termin rozpoczęcia i zakończenia robót na jego terenie.

W miejscu skrzyżowania projektowa sieci z istniejącymi kablami energetycznymi i telefonicznymi w celu zabezpieczenia na tych kablach należy zamontować rury osłonowe połówkowe typu AROT A110 PS. Po zakończeniu robót należy odtworzyć ogrodzenia oraz teren doprowadzić do stanu pierwotnego.

C. Sieć kanalizacji sanitarnej tłocznej

1. Bilans ścieków

Bilans ścieków przedstawia się następująco:

Bilas ścieków - perspektywa Bolejny i Żelazno

Lp.	Wyszczególnienie	Jedn.	Ilość jedn.	Norma jedn.	Średnie zapotrzebowanie dobowe l/dobę	Współczynnik nierównomiernego rozbioru dobowego	Maksymalne zapotrzebowanie dobowe l/dobę	Współczynnik nierównomiernego rozbioru godzinowego	Maksymalne zapotrzebowanie godzinowe l/dobę
1	2	3	4	5	6	7	8	9	10
	Bolejny i Żelazno - perspektywa								
3	Tereny bud.PG1- Bolejny	osób	110	70,0	7 700	1,3	10 010	1,6	667
4	Tereny bud. PG2- Bolejny	osób	110	70,0	7 700	1,3	10 010	1,6	667
5	Tereny bud. PG3- Żelazno	osób	90	70,0	6 300	1,3	8 190	1,6	546
	Razem:				21 700		28 210		1 881
	Ogółem:	\			23 002		29 512		1 935

58

Qśr/d= 26,00 m^3/d
Qmax/d= 29,00 m^3/d

STAROSTWO POWIATOWE
13-100 Nidzica
ul. Traugutta 23
tel./fax 625-32-79

2.Dane ogólne i zakres rzeczowy

Trasy kanalizacji sanitarnej pokazano na mapach w skali 1:1000. Przewody głównej sieci kanalizacji sanitarnej projektuje się wybudować z rur PVC Ø 160-200mm a kanalizacji sanitarnej tłocznej z rur PE110mm. Przebieg projektowanego uzbrojenia, uzgodniono z właścicielami terenu-(poszczególnych działek).

Zakres rzeczowy:

I Etap : sieć kanalizacyjna tłoczna PE Ø 110mm..... L= 2213m
PE Ø 50mm..... L=... 23m
I Etap : sieć kanalizacyjna przecisk horyzontalny z rur PE Ø 200mm L= 333m
I Etap : sieć kanalizacyjna grawitacyjna z rur PVC Ø 200mm L= 1939m
I Etap : sieć kanalizacyjna grawitacyjna z rur PVC Ø 160mm L= 342m
Tłocznie ścieków sanitarnych PG-1;PG-2;PG-3 ; razem 3kpl
Przepompownie ścieków przydomowe Pd-1, Pd-2 ; razem 2 kpl.

Inwestycję podzielono na etapy realizacji. Etap I-szy to sieci główne, wodociąg i kanalizacja i na to zostanie uzyskane pozwolenie na budowę.

Etap II-gi to przyłącza do budynków lub działek, realizacja (budowa na zgłoszenie) zgodnie z art. 29 ust.1 pkt.20 i art. 29a prawa budowlanego. Więcej szczegółów technicznych zawierają, projekty wykonawcze.

3.Rozwiązanie projektowe kanalizacji sanitarnej tłocznej.

Obszar Bolejny i Żelazno z uwagi na ukształtowanie terenu został podzielony na trzy zlewnie PG-1, PG-2,PG-3. Ścieki sanitarne z poszczególnej zlewni dopływać będą do tłoczni ścieków a następnie zostaną przetłoczone do istniejącej oczyszczalni ścieków w Żelaznie. Miejsce włączenia zaprojektowano na kanale grawitacyjnym w studzience rozprężnej. Sieć tłoczną zaprojektowano w układzie rozgałęźnym z rur PE 110mm w technologii zgrzewania. Przewiduje się montaż rur w jednym wykopie: sieci wodociągowej- kanalizacji tłocznej i grawitacyjnej.
Typoszereg rur PE 100 SDR 17 (PN10), kształtki segmentowe SDR 17 do PE 100. W budowie rurociągów z PE i PVC zastosowanie betonowych bloków oporowych jak i podporowych występuje wyłącznie przy „mieszanym zestawie materiałowym" elementów z żeliwa jak (trójniki, kolana) oraz zasuwa. Bloki podporowe mają za zadanie wyrównanie parcia na podłoże w dnie wykopu, wynikające ze znacznej różnicy ciężaru pomiędzy rurami z PE a elementami z żeliwa. Przy użyciu łuków i trójkątów z PE należy ze względu na występujące w sieciach tłocznych uderzenia hydrauliczne szczególnie zagęszczać obsypkę. Przebieg projektowanej sieci tłocznej kanalizacji pokazano na mapie sytuacyjnej w skali 1:1000. Głębokość ułożenia sieci wodociągowej wykonać zgodnie z profilem lub min 1,80m licząc od jej spodu do powierzchni terenu. Próby sieci wodociągowej wykonać zgodnie z PN-74/B-10733 dla rur PCV-PE. Ciśnienie próbne przyjąć 9 atmosfer. Warunki techniczne po trasie projektowanego wodociągu przyjęto grunt kat III/IV. W trakcie wykonywaniu robót ziemnych, przerwane dreny należy naprawić. Trasę rurociągu w ziemi należy oznakować taśmą ostrzegawczo-lokalizacyjną.

Uwaga! Przyjścia pod rowem melioracyjnym oraz w miejscach oznaczonych na mapach i profilach wykonać przeciskiem sterowanym. W miejscach szczególnych jak duże nachylenie terenu lub zbliżeniach do budynków oraz innych przeszkodach terenowych , wykopy należy wykonać ręcznie. Po

STAROSTWO POWIATOWE
13-100 Nidzica
tel./fax 625-32-79

wykonaniu robót budowalno-montażowych po trasie ułożonych sieci, należy przywrócić teren, uszkodzone elementy ogrodzenia , elementy betonowe typu wjazdy , chodniki , trawniki itp. do stanu pierwotnego albo odtworzyć.

W kosztorysie przyjęto 10% robót ziemnych wykonywanych ręcznie.

4. Tłocznia ścieków PG-1 działka Nr 42/1 obręb Bolejny

Tłocznię ścieków zlokalizowano na działce Nr 42/1 która jest własnością Gminy Nidzica.
Powierzchnia wydzielona pod tłocznię wynosi F= 21m^2
Szczegóły zagospodarowania działki pokazano na mapie w skali 1:250

Moduł PG-1 Zbiornik zewnętrzny tłoczni ścieków

Materiał	Beton B-45	
Średnica	DN2500	mm
Głębokość wewnętrzna zbiornika	4420	mm
Rzędna poziomu terenu	147,8	m
Rzędna poziomu pokrywy zbiornika	147,8	m
Rzędna dna zbiornika	143,53	m
Rzędna posadowienia zbiornika	142,93	m
Rzędna wylewki (poziom posadowienia tłoczni)	142,53	m
Rzędna dna rury dopływowej	144,28	m
Wysokość dna rury dopływoej	750	mm
Rzędna osi rurociągu tłocznego	146,1	m

Moduł PG-1 Wyposażenie zbiornika zewnętrznego

Przejście szczelne dla rury dopływowej PVC Dz=200mm	1
Przejście szczelne dla rurociągu tłocznego PE HD Dz=110mm.	1
Przejścia szczelne dla instalacji rur wentylacyjnych PVC Dz=110 mm (wentylacja komory zbiorczej tłoczni oraz zbiornika betonowego)	2
Instalacja wentylacyjna PVC Dz=110mm; Instalacja wentylacyjna mechaniczna zbiornika zewnętrznego tłoczni	1
Kominki instalacji wentylacyjnej PVC Dz=110 mm	2
Przejścia szczelne dla rur osłonowych AROTA instalacji elektrycznej Dz=110 mm	2
Instalacja do podłączenia pompki odwadniającej PVC	1
Właz 800x800 mm ze stali nierdzewnej	1
Drabinka złazowa ze stali nierdzewnej	1
Wylewka o grubości 400 mm z otworem fi 400mm na pompkę odwadniającą	1

STAROSTWO POWIATOWE
13-100 Nidzica
ul. Traugutta 23
tel./fax 625-32-79

Okablowanie tłoczni ścieków: przewody zasilajce pomp, oświetlenie wewnętrzne przepompowni - dwie lampki oświetleniowe 60W.	1
Pomost roboczy ze stali nierdzewnej	1

Typ pompy: Sewabloc K 50-251/ 1 GV-S

Dane hydrauliczne

Zadana wydajność	6	l/s	Wydajność	6,005	m³/h
Zadana wysokość podnoszenia	39	m	Wysokość podnoszenia	39,07	m
Medium tłoczone	Ścieki oczyszczone na separatorze		Sprawność	41,20%	%
			Zapotrzebowanie mocy w pkt. Pracy	5,57	kW
Temperatura	20	°C	Prędkość obrotowa	2930	rpm
Gęstość tłoczonego medium	1000	kg/m³	NPSH pompy	3,32	m
Współczynnik lepkości	1	mm²/s	Dopuszczalne ciśnienie pracy	10	bar
Zadane ciśnienie na ssaniu	0	bar	Ciśnienie końcowe	3,83	bar
Max moc na krzywej	8,11	kW	Min wydajność masowa	3,22	kg/s
Minimalna dop. Wydajność	3,221	l/s	Wysokość podnoszenia przy zerowej wydajności	43,45	m

Sewabloc K 50-251/ 1 GV-S

Pompa:

Prędkość obrotowa	2930	1/min	Współczynnik sprawności	41,20%	%
Gęstość medium	1000	kg/m³	Zapotrzebowanie mocy w punkcie pracy	5,57	kW
Lepkość	1	mm²/s	NPSH Pompy	3,32	m
Wydajność	6	l/s	Nr charakterystyki		
Wysokość podnoszenia	39	m	Średnica wirnika	177	mm

61
STAROSTWO POWIATOWE
13-100 Nidzica
ul. Traugutta 23
tel. 25-32-79

5. Tłocznia ścieków PG-2 działka Nr 138/7 obręb Bolejny

Tłocznię ścieków zlokalizowano na działce Nr 138/7 która jest własnościa Gminy Nidzica.
Powierzchnia wydzielona pod tłocznię wynosi F= 42m^2
Szczegóły zagospodarowania działki pokazano na mapie w skali 1:250

Moduł PG-2 Zbiornik zewnętrzny tłoczni ścieków

Materiał	Beton B-45	
Średnica	DN2500	mm
Głębokość wewnętrzna zbiornika	3630	mm
Rzędna poziomu terenu	146,4	m
Rzędna poziomu pokrywy zbiornika	146,4	m
Rzędna dna zbiornika	142,92	m
Rzędna posadowienia zbiornika	142,32	m
Rzędna wylewki (poziom posadowienia tłoczni)	141,92	m
Rzędna dna rury dopływowej	143,67	m
Wysokość dna rury dopływoej	750	mm
Rzędna osi rurociągu tłocznego	144,7	m

Moduł PG-2 Wyposażenie zbiornika zewnętrznego

Przejście szczelne dla rury dopływowej PVC Dz=200mm	1
Przejście szczelne dla rurociągu tłocznego PE HD Dz=110mm.	1
Przejścia szczelne dla instalacji rur wentylacyjnych PVC Dz=110 mm (wentylacja komory zbiorczej tłoczni oraz zbiornika betonowego)	2
Instalacja wentylacyjna PVC Dz=110mm; Instalacja wentylacyjna mechaniczna zbiornika zewnętrznego tłoczni	1
Kominki instalacji wentylacyjnej PVC Dz=110 mm	2
Przejścia szczelne dla rur osłonowych AROTA instalacji elektrycznej Dz=110 mm	2
Instalacja do podłączenia pompki odwadniającej PVC	1
Właz 800x800 mm ze stali nierdzewnej	1
Drabinka złazowa ze stali nierdzewnej	1
Wylewka o grubości 400 mm z otworem fi 400mm na pompkę odwadniającą	1
Okablowanie tłoczni ścieków: przewody zasilajace pomp, oświetlenie wewnętrzne przepompowni - dwie lampki oświetleniowe 60W.	1

STAROSTWO POWIATOWE
13-100 Nidzica
ul. Traugutta 23
tel./fax 625-32-79

Zadana wydajność	6	l/s	Wydajność	6,005	m³/h
Zadana wysokość podnoszenia	27	m	Wysokość podnoszenia	27,04	m
Medium tłoczone	Ścieki oczyszczone na separatorze		Sprawność	37,70%	%
			Zapotrzebowanie mocy w pkt. Pracy	4,22	kW
Temperatura	20	°C	Prędkość obrotowa	2925	rpm
Gęstość tłoczonego medium	1000	kg/m³	NPSH pompy	3,41	m
Współczynnik lepkości	1	mm²/s	Dopuszczalne ciśnienie pracy	10	bar
Zadane ciśnienie na ssaniu	0	bar	Ciśnienie końcowe	2,65	bar
Max moc na krzywej	5,58	kW	Min wydajność masowa	3,01	kg/s
Minimalna dop. Wydajność	3,01	l/s	Wysokość podnoszenia przy zerowej wydajności	30,9	m

Pompa: Sewabloc K 50-251/ 1 GV-S

Prędkość obrotowa	2925	1/min	Współczynnik sprawności	37,70%	%
Gęstość medium	1000	kg/m³	Zapotrzebowanie mocy w punkcie pracy	4,22	kW
Lepkość	1	mm²/s	NPSH Pompy	3,41	m
Wydajność	6	l/s	Nr charakterystyki		
Wysokość podnoszenia	27	m	Średnica wirnika	154	mm

6. Tłocznia ścieków PG-3 działka Nr 51/35 obręb Bolejny - Żelazno

Tłocznię ścieków zlokalizowano na działce Nr 51/35 która jest własnościa Gminy Nidzica.
Powierzchnia wydzielona pod tłocznię wynosi F= 142m^2
Szczegóły zagospodarowania działki pokazano na mapie w skali 1:250

Moduł PG-3 Zbiornik zewnętrzny tłoczni ścieków

Materiał	Beton B-45	
Średnica	DN2500	mm
Głębokość wewnętrzna zbiornika	3630	mm
Rzędna poziomu terenu	149,7	m
Rzędna poziomu pokrywy zbiornika	149,7	m

STAROSTWO POWIATOWE
13-100 Nidzica
ul. Traugutta 23
tel./fax 625-32-79

Rzędna dna zbiornika	146,22	m
Rzędna posadowienia zbiornika	145,62	m
Rzędna wylewki (poziom posadowienia tłoczni)	145,22	m
Rzędna dna rury dopływowej	146,97	m
Wysokość dna rury dopływoej	750	mm
Rzędna osi rurociągu tłocznego	148	m

Moduł PG-3 Wyposażenie zbiornika zewnętrznego

Przejście szczelne dla rury dopływowej PVC Dz=200mm	1
Przejście szczelne dla rurociągu tłocznego PE HD Dz=110mm.	1
Przejścia szczelne dla instalacji rur wentylacyjnych PVC Dz=110 mm (wentylacja komory zbiorczej tłoczni oraz zbiornika betonowego)	2
Instalacja wentylacyjna PVC Dz=110mm; Instalacja wentylacyjna mechaniczna zbiornika zewnętrznego tłoczni	1
Kominki instalacji wentylacyjnej PVC Dz=110 mm	2
Przejścia szczelne dla rur osłonowych AROTA instalacji elektrycznej Dz=110 mm	2
Instalacja do podłączenia pompki odwadniającej PVC	1
Właz 800x800 mm ze stali nierdzewnej	1
Drabinka złazowa ze stali nierdzewnej	1
Wylewka o grubości 400 mm z otworem fi 400mm na pompkę odwadniającą	1
Okablowanie tłoczni ścieków: przewody zasilajace pomp, oświetlenie wewnętrzne przepompowni - dwie lampki oświetleniowe 60W.	1

Typ pompy: Sewabloc K 50-251/ 1 GV-S

Dane hydrauliczne

Zadana wydajność	6	l/s	Wydajność	6,005	m³/h
Zadana wysokość podnoszenia	26,5	m	Wysokość podnoszenia	26,47	m
Medium tłoczone	Ścieki oczyszczone na separatorze		Sprawność	37,40%	%
			Zapotrzebowanie mocy w pkt. Pracy	4,16	kW
Temperatura	20	°C	Prędkość obrotowa	2925	rpm
Gęstość tłoczonego medium	1000	kg/m³	NPSH pompy	3,41	m

64

STAROSTWO POWIATOWE
13-100 Nidzica
ul. Traugutta 23
tel./fax 625-32-79

Współczynnik lepkości	1	mm^2/s	Dopuszczalne ciśnienie pracy	10	bar
Zadane ciśnienie na ssaniu	0	bar	Ciśnienie końcowe	2,65	bar
Max moc na krzywej	5,43	kW	Min wydajność masowa	3	kg/s
Minimalna dop. Wydajność	2,99	l/s	Wysokość podnoszenia przy zerowej wydajności	30,29	m

Dla przyjętych w projekcie tłoczni ścieków, produkcji Becker Easytrans-System z pompami KSB Sewabloc dopuszcza się zastosowanie równoważnych zestawów tłoczni ścieków pod warunkiem zapewnienia co najmniej takich samych parametrów wydajnościowych i jakościowych oraz standardu wykonania a ich producent będzie w stanie zapewnić co najmniej taki sam serwis.

7. Łapacz piasku.

Przed przepompownią ścieków dla ochrony pomp przed pompowaniem ścieków z piaskiem grubym, częściami gumowymi, workami z folii PE zaprojektowano łapacz piasku. Piasek gruby zawarty w ściekach powoduje szybkie zużywanie się części rozdrabniających zanieczyszczenia stale znajdujące się w ściekach. Ponadto łapacz zabezpiecza pompownię przed przedostawaniem się do niej dużych przedmiotów i części metalowych. Podstawowym jego zadaniem jest ochrona pomp do ścieków przed uszkodzeniem. Zwiększa on poziom niezawodności pracy pompowni. Łapacz piasku zaprojektowano z kręgów betonowych Dn 1200 mm produkcji P.P-H. „ALSYBET Kurzętnik można zamiennie zastosować kręgi innego producenta o równoważnych parametrach.. Na wylocie z łapacza zaprojektowano trójnik Dn 200 x 200 mm z PP, który ma zabezpieczać przed przedostawaniem się dużych przedmiotów do pompowni. Wlot do trójnika zawsze będzie znajdował się pod zwierciadłem ścieków. Nie będą mogły się dostawać do przepompowni części pływające, które mogą tworzyć kożuch. Łatwiej jest oczyścić łapacz niż pompownię dlatego, że jest płytszy. Należy w łapaczu zastosować właz żeliwny kanalizacyjny wentylacyjny z zamknięciem. Czyszczenie łapacza przewiduje się przy pomocy wozu asenizacyjnego co dwa miesiące i w zależności od potrzeb częściej.

Łapacze zlokalizowano jest na terenie tłoczni ścieków.

8. Sieć kanalizacyjna sanitarna grawitacyjna

Kanalizację sanitarną zaprojektowano szczelną z rur PVC i PE Ø 160-200mm. Zamiennie można zastosować rury o podobnych parametrach. Studnie rewizyjne zaprojektowano z kręgów betonowych o złączach na uszczelki gumowe produkcji Alsybet oraz PCV 400mm. Dla studni zaprojektowano włazy z żeliwa sferoidalnego z zamknięciem zatrzaskowym w ulicach typu ciężkiego D600.
Włazy studni rewizyjnych montować na pierścieniach odciążających żelbetowych. Układ i lokalizację projektowanej sieci kanalizacji sanitarnej, pokazano w części graficznej na mapach w skali 1: 1000. Profile i inne szczegóły niezbędne do budowy kanalizacji, przedstawia projekt budowlany kanalizacji sanitarnej oraz specyfikacja techniczna. Roboty ziemne wykonywać mechanicznie i ręcznie z uwagi na duże deniwelacje w terenie. Przyjęto wykonywanie robót ziemnych w wysokości 10% długości całkowitej długości sieci. Grunt kat. III i IV. Kanalizacja sanitarna będzie układana we wspólnym wykopie z siecią wodociągową i kanalizacją sanitarną tłoczną. W miejscach gdzie trasa biegnie przez tereny zielone należy zdjąć warstwę ziemi roślinnej i zhałdować ją obok wykopu. Po zasypaniu wykopu należy rozłożyć zhałdowaną ziemię roślinną. Przestrzegać warunków uzgodnień wydanych przez właścicieli sieci uzbrojenia podziemnego i właścicieli działek przez który biegnie trasa kanalizacji. Kanały układać na podsypce piaskowej o miąższości 10 cm z piasku. Zasypkę rur wykonywać gruntem piaszczystym do wysokości 30 cm ponad wierzch rury. Wykopy wykonywać nie umocnione szeroko przestrzenne ze skarpami o nachyleniu 1:0,60 do głębokości 2,5 m i 1:1 o głębokości ponad 2,50. Po wybudowaniu kanalizacji należy wykonać próbę szczelności. Badanie szczelności wykonanej kanalizacji wykonać z użyciem wody (metodą „W"). Ciśnienie próbne jest

STAROSTWO POWIATOWE 65
13-100 Nidzica
ul. Traugutta 23
tel./fax 0-25-32-79

ciśnieniem wynikającym z wypełnienia badanego odcinka przewodu wodą do poziomu terenu odpowiednio w dolnej lub górnej studzience, przy czym ciśnienie to nie może być większe niż 50 kPa i mniejsze niż 10 kPa, licząc od poziomu wierzchu rury. Po wypełnieniu przewodu lub studzienek wodą i wytworzeniu ciśnienia próbnego, może być konieczne pozostawienie przewodu na czas stabilizacji na ok. 1 godzinę. Czas badania powinien wynosić 30 min. Ciśnienie powinno być utrzymywane z dokładnością do 1 kPa ciśnienia próbnego poprzez uzupełnianie wody do maksymalnego poziomu. Całkowita ilość wody uzupełnionej w czasie badania w celu spełnienia wymagań powinna być mierzona i rejestrowana wraz z wysokością słupa wody wymaganego ciśnienia próbnego. Wymagania dotyczące badań są spełnione, jeżeli ilość wody nie przekracza:
- 0,15 l/m^2 w czasie 30 min. dla przewodów,
- 0,20 l/m^2 w czasie 30 min. dla przewodów wraz ze studzienkami kanalizacyjnymi ,

Uwaga: m^2 odnosi się do wewnętrznej powierzchni zwilżonej.
Włazy rewizyjne zaprojektowano żeliwne D-600 typu ciężkiego. Włazy rewizyjne montować na żelbetowym pierścieniu odciążającym. Przepady montować na zewnątrz studni. Wykopy przy studniach rewizyjnych zasypywać warstwami z zagęszczaniem. Kanały po zmontowaniu muszą być poddane próbie szczelności wg. PN-EN 1610:2002. Studnie rewizyjne muszą być szczelne i należy wykonać je zgodnie z normą PN-92/B-10729. Kanały należy odbierać zgodnie z instrukcjami producentów rur i normą PN-92/B-10735. Roboty ziemne w pobliżu istniejącego uzbrojenia podziemnego i linii energetycznych wykonywać ręcznie. Praca koparki w pobliżu czynnych linii energetycznych jest zabroniona, istniejące uzbrojenie podziemne oznaczone jest na planach sytuacyjno-wysokościowych. Teren po zakończeniu robót doprowadzić do stanu pierwotnego. W czasie wykonywania robót ziemnych i montażowych należy chronić znaki geodezyjne. Minimalna odległość projektowanej sieci kanalizacji grawitacyjnej j winna wynosić;
- 2 m. od znaków geodezyjnych, słupów, drzew, i studni zagrodowych,
- 3 m. od niepodpiwniczonych budynków, lokalnych zbiorników na ścieki.

Przy wykonywaniu robót ziemnych pod czynnymi liniami energetycznymi należy przestrzegać odpowiednich przepisów BHP.
Po zakończeniu robót teren doprowadzić do stanu pierwotnego.

D. Stacja uzdatniania wody – technologia

1.0 Nazwa inwestycji.

Budowa sieci wodociągowo-kanalizacyjnej oraz stacji uzdatniania wody we wsi Bolejny i Żelazno gmina Nidzica

1.1 Przedmiot i cel inwestycji.

Przedmiotem inwestycji jest budowa stacji uzdatniania wody wraz z układem pompowni sieciowej. SUW bazuje na ujęciu wody podziemnej składającym się z dwóch studni wierconych. Inwestycja ma na celu zaopatrzenie w wodę pitno - gospodarczą i p.poż. mieszkańców osiedla mieszkaniowego oraz wsi Bolejny i Żelazno w ilości zgodnej z bilansem i o jakości odpowiadającej obowiązującym w tym zakresie Rozporządzeniu Ministra Zdrowia z dnia 29 marca 2007r (dz. U. nr 61, poz. 417)

1.2 Położenie inwestycji.

STAROSTWO POWIATOWE
13-100 Nidzica
ul. Traugutta 23
tel./fax 625-32-79

Stacja Uzdatniania Wody zlokalizowana będzie na działce Nr 109/2 . Działka jest własnością Gminy Nidzica. Szczegółowe położenie SUW zaznaczono na planie sytuacyjno-wysokościowym w skali 1 : 250.

1.3 Zakres projektu.

- **Projekt opracowuje się jako budowlany branży:**
- **technologicznej,**
- **architektoniczne - konstrukcyjnej,**
- **instalacji wewnętrznych, ogrzewania i wentylacji,**
- **elektro-energetycznej i sterowania,**
- **kosztorysowej.**

Zakres rzeczowy :

Na terenie ujęcia wody projektuje się zagospodarowanie studni głębinowej oraz budowę obiektów towarzyszących związanych z technologią uzdatniania wody i przesyłania jej do sieci wodociągowej. Projektuje się wybudować:

-zagospodarowanie studni SW-2 (Studnia SW-1 – eksploatacja bez zmian na wylewkę)

-budynek stacji uzdatniania wody o wymiarach 6,56 x 9,36m ; h=3,50m

-zbiornik retencyjny ZPR-2 o pojemności V=58m^3 kpl. 1 (+ rezerwa terenu)

-odstojnik popłuczyn 3-komorowy z kręgów żelbetowych Ø 2000mm o poj. V=14m^3

-studzienka neutralizacyjna z kręgów żelbetowych Ø 1000mm o poj. użyt. V=0,88m^3

-drogi i place o nawierzchni utwardzonej F=69m^2 ; szerokości 3,0m L= 22m,

-chodnik szerokości 0,50m L= 15m F= 460m^2

-tereny zielone F= 460m^2 ; ogrodzenie z siatki H= 1,50m na słupkach metal. Lc=122m,

-przewody międzyobiektowe: tłoczny, spustowy, przelewowy, ssący, kanalizacji technologicznej i sanitarnej oraz sieci energetyczne zasilające i sterownicze.

2. Koncepcja rozwiązania zaopatrzenia w wodę

Źródłem wody dla projektowanego wodociągu będzie jedna studnia wiercona o wydajności max Q= 30m^3/godz ; S= 2,2 m. Ustalone zasoby eksploatacyjne ujęcia według stanu na dzień 10 września 2007r wynoszą : Q = 10 m^3/h S = 0,70m. W studni zamontowane będą dwie pompy głębinowe o wydajności Q max = 10 m^3/godz, produkcji Grundfos o mocy 2,2 kW każda. Jedna z pomp będzie stanowić jako ujęcie awaryjne. Praca pomp naprzemienna. Każdą z pomp można wyjąć osobno ze studni, bez przerwania eksploatacji ujęcia wody. Głowica w studni jest dwudzielna, niezależna osobno wyjmowana. Woda pobierana ze studni poddana zostanie procesowi uzdatniania wody na złożach filtracyjnych ciśnieniowych. Uzdatnianie wody zgodnie z analizą technologiczną jednostopniowe z prędkością filtracji do 15 m/godz na złożu kwarcowym i katalitycznym typ. G-1. Po uzdatnieniu woda kierowana będzie do zbiornika retencyjnego na wodę uzdatnioną o pojemności V = 58 m^3 a następnie do zestawu pompowego i sieci wodociągowej. Urządzenia technologiczne zostaną zainstalowane w budynku stacji wodociągowej wg. projektu indywidualnego, wykonanego metodą tradycyjną z cegły.

STAROSTWO POWIATOWE
13-100 Nidzica
ul. Traugutta 23
tel./fax 625-32-79

Popłuczyny ze stacji wodociągowej zostaną oczyszczone ze związków żelaza i manganu w trzykomorowym odstojniku popłuczyn a następnie odprowadzone do studzienki chłonnej a nadmiar wód popłucznych przelewem odpłynie do kanalizacji sanitarnej. Ścieki z przypadkowego rozlania podchloryny sodu oprowadzone zostaną do studzienki neutralizacyjnej wykonanej z kręgów betonowych Φ1200mm. Ścieki z przyborów sanitarnych w pomieszczeniu WC odprowadzone zostaną do zbiorowej kanalizacji sanitarnej wsi Bolejny. Inwestycję podzielono na etapy realizacji. Więcej szczegółów technicznych zawierają, projekty wykonawcze.

3.0 Opis pracy stacji uzdatniania wody

Projektowany układ technologiczny zapewnia usunięcie z wody surowej mętności, barwy wody, oraz związków żelaza i manganu do wartości normatywnych. Stacja pracować będzie w trybie automatycznym bez stałego przebywania obsługi w układzie dwustopniowego pompowania wody. Woda surowa tłoczona będzie za pomocą pomp głębinowych do stacji uzdatniania następnie na urządzenia technologiczne zlokalizowane w pomieszczeniu technologicznym. Praca pompą głębinowej uzależniona będzie od czujników poziomu w zbiorniku wody czystej.

W studni nowej przewiduje się montaż dwóch pomp głębinowych, zainstalowanych na osobnych przewodach tłocznych i na głębokości jedna pod drugą poniżej statycznego lustra wody oraz depresji. Pompy zawieszone będą na rurach wykonanych ze stali nierdzewnej o połączeniach kołnierzowych i głowicy studziennej dwudzielnej. Praca pomp odbywać się będzie naprzemiennie dla procesu uzdatniania wody i tłoczenia do zbiornika wody uzdatnionej – retencyjnego. Jest to automatyczny algorytm pracy całego układu. Dwie pompy można włączyć ręcznie dla układu tłoczenia wody bezpośrednio do sieci wodociągowej z pominięciem uzdatniania wody na obejściu przy zestawie pomp drugiego stopnia pompowania.

Woda poddana będzie napowietrzaniu w aeratorze ciśnieniowym a następnie filtracji wody jednostopniowej na dwóch filtrach ciśnieniowych automatycznych. Wstępnie utlenione żelazo i mangan usuwane będzie w procesie filtracji z prędkością do 10,0m/h na dwóch filtrach DN800mm. Filtry wypełnione będą warstwowym złożem kwarcowym i katalitycznym ułożonym na podsypce żwirowej. **Woda po filtrach odpływać będzie do zbiornika wody czystej. Przed zbiornikiem woda poddawana będzie ewentualnej dezynfekcji podchlorynem sodu. Włączanie pompy dozującej zsynchronizowane będzie z pracą pompy głębinowej. Płukanie filtrów odbywać się będzie wodą uzdatnioną podawaną przez pompę płuczącą w trybie pracy automatycznej poprzez zastosowanie zaworów sterującego i przepustnicy z napędem elektrycznym.**

Dopłukiwanie filtrów realizowane będzie wodą surową napowietrzoną. Popłuczyny kierowane będą do odstojnika. Po min 2godzinym przetrzymaniu wody nadosadowe z odstojnika odprowadzane będą do studzienki chłonnej i przelewem do kanalizacji sanitarnej. Woda uzdatniona gromadzona będzie w zbiorniku wody czystej retencyjno-wyrównawczych o pojemności czynnej 58 m^3. Przewiduje się rezerwę terenu na dostawienie jeszcze jednego zbiornika w perspektywie jak zaistnieje taka potrzeba.

Zbiornik wody czystej zapewnia zapas wody na cele:

- **wyrównania nierównomierności rozbiorów godzinowych,**
- **przeciwpożarowe**
- **płukania filtrów.**

Sieć wodociągowa zasilana będzie zestawem pompowym, w skład którego wchodzić będą pompy zasilane przemiennikiem częstotliwości o charakterystyce kroczącej. Przewiduje się sterowanie falownikiem w zależności od ciśnienia w sieci wodociągowej i chwilowego przepływu (chwilowego rozbioru) wody tak aby zminimalizować koszty energetyczne pracy pompowni. Sieć wodociągowa połączona będzie z SUW przewodem PE 110mm do 10at.

Docelowa max wydajność zestawu pompowego zasilającego sieć wodociągową przyjęto w wysokości:

STAROSTWO POWIATOWE
13-100 Nidzica
ul. Traugutta 23
tel./fax 625-32-79

Q = do 28 m³/godz H = do 5,5 bar

3.1 Ujęcie wody

Ujęcie wody tworzą dwie studnie wiercone Nr l stara studnia z 1984r i Nr 2 nowa studnia z 2007r. Studnie nr 2 przewiduje się zagospodarować na potrzeby zbiorowego zaopatrzenia wsi w wodę, a studnię Nr 1 przewiduje się zlikwidować z uwagi na małą wydajność. Studnia SW-2 posiada podziemną obudowę z wykonaną z kręgów betonowych 1500mm oraz głowicę studzienną . W obudowie należy zainstalować:

Głębokość zainstalowania pomp w studni Nr 2 h=15 mppt. Pomiar wody pobieranej z ujęcia odbywać się będzie w stacji wodociągowej na dwóch wodomierzach typ. WS 10Kn o średnicy 50mm.

W studni należy zamontować dwie pompy głębinowe produkcji GRUNDFOS o następującej charakterystyce:

Studnia Nr SW-2

Typ	SP-8A-12
Wydajność	Q= 10 m^3/h,
Wysokość podnoszenia	H= 0-70 m H_2O
Moc	N=2,2kW
Rozruch trójkąt gwiazda	
Przyłącza	3"

Pompy głębinowe sterowane będą poziomem zwierciadła wody w zbiorniku wody czystej
Urządzenia układu technologicznego dobrano na podstawie opracowania „Dokumentacja badań technologicznych wody " wykonanych przez Przedsiębiorstwo Geologiczne „Polgeol" z Warszawy w wrześniu 2007. Zakładają one przekroczenia dopuszczalnych zawartości w wodzie surowej następujących wskaźników:

- mangan - 0,128 mg Mn/l
- żelazo - 1,21 mg Fe/l
- mętność - 5,66 NTU

Pozostałe wskaźniki nie przekraczają wartości dopuszczalnych.
Przyjęto zastosowanie następującego układu technologicznego:

- aeracja – napowietrzanie ciśnieniowe w aeratorze ciśnieniowym o czasie przetrzymania minimum 200 sekund, ilość powietrza 3-5% ilości wody
- filtracja jednostopniowa –odżelazienie i odmanganianie na złożu kwarcowym i katalitycznym, z prędkością filtracji v_f<8,0 m/h
- retencja wody w zbiorniku retencyjnym o pojemności V = 58 m^3
- pompownia II stopnia – pompowanie wody do sieci wodociągowej

69

3.2. Dobór urządzeń technologicznych dla wydajności układu technologicznego

STAROSTWO POWIATOWE
13-100 Nidzica
ul. Traugutta 23
tel./fax 625-32-79

$Q=8\ m^3/h$

Urządzenia układu technologicznego dobrano na podstawie opracowania „Dokumentacja badań technologicznych wody " wykonanych przez Przedsiębiorstwo Geologiczne „Polgeol" z Warszawy w wrześniu 2007. Zakładają one przekroczenia dopuszczalnych zawartości w wodzie surowej następujących wskaźników:

- mangan - 0,128 mg Mn/l
- żelazo - 1,21 mg Fe/l
- mętność - 5,66 NTU

Pozostałe wskaźniki nie przekraczają wartości dopuszczalnych.

Przyjęto zastosowanie następującego układu technologicznego:

- aeracja – napowietrzanie ciśnieniowe w aeratorze ciśnieniowym o czasie przetrzymania minimum 200 sekund, ilość powietrza 3-5% ilości wody
- filtracja jednostopniowa –odżelazienie i odmanganianie na złożu kwarcowym i katalitycznym, z prędkością filtracji v_f<8,0 m/h
- retencja wody w zbiorniku retencyjnym o pojemności $V = 58\ m^3$
- pompownia II stopnia – pompowanie wody do sieci wodociągowej

3.3 Zestaw aeracji

Z uwagi na skład wody surowej przyjęto ciśnieniowy system napowietrzania wody w aeratorze ze złożem z pierścieniami Raschiga oraz wymuszonym przepływem powietrza.

Przyjęto kompletny zestawy aeracji AIC 600 prod. Instalcompact wraz ze sprężarką. Orurowanie zestawu wykonać ze stali nierdzewnej X5CrNi 18-10 (1.4301) zgodnie z PN-EN 10088-1, przepustnice z dyskami ze stali nierdzewnej. Zestaw aeracji wypełniony jest pierścieniami Raschiga o powierzchni czynnej $185m^2/m^3$ w ilości co najmniej połowy objętości zestawu aeracji. Zestaw aeracji posiada atest PZH nr HK/W/0197/01/2006.

3.4 Filtry odżelazienie i odmanganianie

Dla natężenia przepływu wody $Q=8\ m^3/h$ oraz zalecanej prędkości filtracji v_f <8 m/h wymagana powierzchnia filtracji wyniesie:

$$v = \frac{Q}{F} = \frac{8}{1} = 8{,}0\ [m/s]$$

Granulacja złoża filtracyjnego (licząc od dołu):

- złoże kwarcowe o granulacji 8-16 mm - objętość dennicy filtra
- złoże kwarcowe o granulacji 4-8 mm – 10 cm.
- złoże kwarcowe o granulacji 2-4 mm – 10 cm.
- złoże katalityczne G-1 o granulacji 1-3 mm –50 cm.
- złoże kwarcowe o granulacji 0,8-1,4 mm –80 cm.

Jakość wody uzyskanej po uzdatnieniu:
W czasie tej filtracji uzyskano obniżenie związków manganu do 0,00 mg Mn/l.
Związki żelaza obniżyły się do poziomu 0,064-0,107 mg Fe/l.
Wraz z obniżeniem żelaza obniżyła się także mętność NTU wody do 0,444-0,457mg/l. Orzeczenie: na podstawie Rozporządzenia Ministra Zdrowia z dnia 2007.03.29 (Dz.U z dnia 6 kwietnia 2007r. Nr.61

70

STAROSTWO POWIATOWE
73-100 Nidzica
ul. Traugutta 23
tel./fax 625-32-79

poz. 417 stwierdza się, że w badanej wodzie nie zostały przekroczone dopuszczalne wartości. Zgodnie ze sprawozdaniem z badań próbki wody HKL.600-SP 9615/L/2007 z dnia 11.09.2007r. Miejsce pobrania próbki wody: Bolejny. Pochodzenie – ujęcie własne, studnia. Woda odpowiada pod względem bakteriologicznym zgodnie z Rozporządzeniem Ministra Zdrowia z dnia 29 marca 2007r. (Dz. U. nr 61, poz.417). Badanie wody wykonała Wojewódzka Stacja Sanitarno-Epidemilogiczna w Warszawie Dział Laboratoryjny, 00-875 Warszawa, ul. Żelazna 79 tel. 620-29-28. Nr kodowy próby SP 9615/L.

4.0 Objętość odstojnika

Z uwagi na częstotliwość płukania filtrów przyjmuje się, że odstojnik posiadać będzie objętość pozwalającą na dopływ wody z 1 płukania. Objętość ta wyniesie:

$$V_{odst}=V_{pł.}+V_{1f}= 3,3+0,33=3,63\ m^3$$

Zaleca się przyjęcie odstojnik o objętości $V_{odst}= 10\ m^3$. Przyjęto zbiornik o poj. $14m^3$.

5.0 Pompownia główna – zestaw hydroforowy pomp II stopnia

Zestaw hydroforowy wyposażony będzie w wysokosprawne pompy CR oraz pompę płuczną TP produkcji Grundfos.

ZH-CR/M 4.5.11/2,2kW +TP 65-190/2/2,2kW
(układ wyposażono w pompę rezerwową)

5. Chlorowanie wody

W projekcie technologicznym przewidziano możliwość doraźnej dezynfekcji wody , która powinna być przeprowadzona w przypadku stwierdzenia złej jakości wody niezgodnej z normami. Dezynfekcję wody projektuje się wykonać wolnym roztworem podchlorynu sodu NaClO o stężeniu 1% wodnego chloru. Dozowanie roztworu podchlorynu sodu przewidziano dozownikiem DMS 2-11 ze zbiornikiem 60 l. Sterowanie pracą chloratora – dozownika odbywać się będzie przez sprzężenie go z pracą pompy głębinowej. Dawkę podchlorynu sodu określać należy na podstawie analizy wody w zależności od stopnia jej zanieczyszczenia , w uzgodnieniu ze Stacją Sanitarno-Epidemiologiczną. Obsługę chloratora należy przeprowadzić zgodnie z instrukcją obsługi producenta. Do dezynfekcji wody stosuje się podchloryn sodu o stężeniu 14,5% dostarczany w 15-50l pojemnikach polietylenowych. Nie przewiduje się składowania podchlorynu sody na terenie SUW. Jak zajdzie potrzeba, eksploatator poradzi sobie z szybką dostawą środka chlorującego od dostawcy do stacji uzdatniania wody. Urządzenie dozujące podchloryn sodu do wody, zamontowane będzie w wydzielonym pomieszczeniu o powierzchni $F=3,19m^2$. Wejście do pomieszczenia zewnętrzne. Wymiana powietrza odbywać się grawitacyjnie i mechanicznie. Ściany w pomieszczeniu technologicznym, chlorowni oraz WC do wysokości 2,20m przewidziano z płytek ceramicznych , powyżej farba emulsyjna biała. Posadzki i podłogi, terakota na zaprawie CERESIT CM-11.

- zbiornik – studzienka neutralizacyjna

Ścieki powstałe w wyniku rozlania środka chlorującego zostaną odprowadzone do zbiornika bezodpływowego wykonanego z kręgów betonowych. Studzienkę neutralizacyjną wykonać z rysunkiem technologicznym.

UWAGA:

Dla przyjętych w projekcie zestawów technologicznych produkcji Instalcompact dopuszcza się zastosowanie równoważnych zestawów technologicznych pod warunkiem zapewnienia co najmniej takich samych parametrów wydajnościowych i jakościowych oraz standardu wykonania a ich producent będzie w stanie zapewnić co najmniej taki podobny serwis.

STAROSTWO POWIATOWE
13-100 Nidzica
ul. Traugutta 23
tel./fax 625-32-79

71

6.0. Zestawienie urządzeń technologicznych SUW Bolejny gm. Nidzica

Element	Ilość.
Zestaw filtracyjny FIC/080/4084 odżelazianie i odmanganianie -filtr DN 800 wg dokumentacji Instalcompact, przepustnice z napędami pneumatycznymi, drenaż promienisty dwupoziomowy rurowy ze stali nierdzewnej, odpowietrznik ze stali nierdzewnej, orurowanie ze stali nierdzewnej, konstrukcja wsporcza ze stali nierdzewnej, złoże filtracyjne kwarcowe, złoze G1	2 zestawy
Zestaw aeracji AIC 600 - aerator DN 600 wg dokumentacji Instalcompact, orurowanie ze stali nierdzewnej, odpowietrznik ze stali nierdzewnej, konstrukcja wsporcza ze stali nierdzewnej, przepustnice z dźwignią ręczną, złoże z pierścieni Raschiga, zawór odcinający, zawór zwrotny, manometr	1 zestaw
Zestaw dmuchawy DIC-69H - dmuchawa 2,2 kW, zawór bezpieczeństwa, zawór odcinający, zawór zwrotny, łącznik amortyzacyjny, orurowanie ze stali nierdzewnej, konstrukcja wsporcza ze stali nierdzewnej	1 kpl.
Sprężarka bezolejowa LF2-10 1,5 kW ze zbiornikiem 90l	1 szt.
Wodomierz WS 10 NK	1 szt.
Wodomierz MW 65 NKO	2 szt.
Rozdzielnia pneumatyczna typ RP IC	1 kpl.
Rozdzielnia technologiczna typ RT IC	1 kpl.
Rozdzielnia energetyczna typ RE IC	1 kpl.
Zestaw chloratora DMS 2-11	2 kpl.
Osuszacz QD 190	1 kpl.
Rury, kształtki, konstrukcja nośna ze stali nierdzewnej, obejmy poza zestawami technologicznymi, skrzynie kontrolno pomiarowe	1 kpl.
Zestaw hydroforowy ZH-CR/M 4.5.11/2,2kW + TP65-190/2/2,2kW	1 szt.
Łącznik amortyzacyjny DN 80 ZKB	3szt.

7.0 ZESTAWIENIE MOCY URZĄDZEŃ ELEKTRYCZNYCH

Nazwa	Moc [kW]	Ilość [szt.]	Moc sumaryczna [kW]
Sprężarka LF2-10	1,50	1	1,50
Dmuchawa DIC-69H	2,2	1	2,2
Chlorator	0,03	2	0,06
Osuszacz	0,35	1	0,35
Pompa CR 5.11	2,2	4	8,8
Pompa TP 65-190/2/	2,2	1	2,2
Pompka w odstojniku	0,75	1	0,75
Piece akumulacyjne elektryczne	1,3	5	6,5
Pompy głębinowe	3,0	2	6,0
Wentylator dachowy	0,37	1	0,37
Razem			29,22 kW

8.0 Budynek stacji wodociągowej.

Urządzenia technologiczne zainstalowane będą w budynku wolnostojącym , parterowym, niepodpiwniczonym o konstrukcji murowanej wg projektu indywidualnego o wymiarach w rzucie 9,36 x 6,56m i wysokości pomieszczenia 3,50m.

Dane techniczne.

STAROSTWO POWIATOWE
13-100 Nidzica
ul. Traugutta 23
tel./fax 625-32-79

- powierzchnia zabudowy 65,92 m^2
-powierzchnia całkowita 51,14 m^2
- powierzchnia użytkowa 50,58 m^2
- kubatura 177,03 m^3

Rzędna posadowienia 158,90 m ppt. Teren ujęcia wody i SUW jest zagospodarowany i ogrodzony. Użytkowanie budynku ciągłe, lecz bez stałego przebywania w nim obsługi. Ogrzewanie budynku elektrycznym piecem akumulacyjnymi olejowymi.
W budynku wydzielono następujące pomieszczenia:
-pomieszczenie technologiczne 39,26 m^2
-sterownię 3,11m^2
-chlorownię 3,19m^2
-wiatrołap 3,36m^2
Ściany w pomieszczeniu technologicznym, chlorowni oraz WC do wysokości 2,20m przewidziano z płytek ceramicznych , powyżej farba emulsyjna biała. Posadzki i podłogi, terakota na zaprawie CERESIT CM-11.

8.1 Instalacje.
-Instalacje wodno -kanalizacyjne.
W hali technologicznej projektuje się zainstalować skrzynki pomiarowej wód popłucznych, usytuowanej w pobliżu zbiornika filtracyjnego.
Woda zużyta odprowadzana będzie do odstojnika wód popłucznych, a następnie do odbiornika.

Wentylacja .
a/.Pomieszczenie technologiczne.
W części technologicznej wymiana powietrza odbywać się będzie grawitacyjnie zgodnie z PN-74/B-03430. Zaprojektowano cztery wywietrzaki dachowe typ. A Ó 160mm z cokołem regulującym skosy, przepustnicą jednopłatową z siłownikiem elektrycznym typ. zamknij-otwórz o średnicy 160mm. Nawiew powietrza odbywać się będzie za pomocną podokiennych nawiewników.

b/. Chlorownia
Dodatkowo zaprojektowano wentylację mechaniczną przy chloratorze, zastosowano wentylator dachowy typ. DAS-160i o mocy 0,37 kW. Wentylację wykonać zgodnie z rysunkiem . Nawiew powietrza za pomocą kratki wentylacyjnej podokiennej.

9.0 Warunki wykonania robót.
W trakcie wykonywania robót budowlano - montażowych należy przestrzegać niżej wymienionych norm i przepisów:
PN-81/B-10740 - stacje hydroforowe. Wymagania i badania przy odbiorze.
PN-83/8836-02 - Roboty ziemne. Wykopy otwarte pod przewody wodocią-gowe i kanalizacyjne. Warunki techniczne i wykonanie.
PN-88/M-54870 - Wodomierze śrubowe z poziomą osią wirnika.
PN-88/M-54907 - Wodomierze śrubowe z pionową osią wirnika.
PN-73/6212-13 - Stacje filtrów pośpiesznych.
PN-84/B-10735 - Kanalizacja. Przewody kanalizacyjne.Wymagania i badania przy odbiorze.
PN-81/B-10725 - Wodociągi.Przewody zewnętrzne. Wymagania i badania przy odbiorze.
BH-81/9122-05 - Wodociągi wiejskie. Bloki oporowe prefabrykowane.
BN-78/9192-02 -Wodociągi wiejskie.Przewody ciśnieniowe z rur PCV i AC i PE Wymagania i badania przy odbiorze.

Roboty budowlano-montażowe wykonać zgodnie z warunkami technicznymi wykonania i odbioru robót budowlano-montażowych tom II Instalacje sanitarne i przemysłowe. Niniejsze opracowanie nie

73
STAROSTWO POWIATOWE
13-100 Nidzica
ul. Traugutta 23
tel./fax 625-32-79

zawiera instrukcję obsługi i eksploatacji urządzeń technologicznych stacji uzdatniania wody. Instrukcję i schemat stacji uzdatniania należy wykonać po wybudowaniu i rozruchu technologicznym SUW. Przygotowanie dokumentacji powykonawczej, rozruchowej, szkolenie obsługi oraz instrukcji należy do przyszłego wykonawcy technologii uzdatniania wody. Zachować szczególną ostrożność przy zbliżeniach do kabli podziemnych elektrycznych.

E. Przepompownia ścieków przydomowych - Pd

Technologia i zasilanie elektryczne.

W projekcie kanalizacji sanitarnej dla wsi Żelazno dla dwóch działek 51/34, 422 które nie można skanalizować grawitacyjnie przyjęto rozwiązanie budowy przydomowych pompowni wyposażonych w pompę objętościową (ślimakową) z automatycznym sterowaniem. Z przepompowni ścieki będą przetłaczane cienkimi przewodami ciśnieniowymi z rur PE. Przepompownie przydomowe będą zlokalizowane przy budynkach (istniejących i projektowanych) w odległości od 5 do 10m. Ścieki z budynku będą odprowadzane przykanalikiem grawitacyjnym do przepompowni. Z przepompowni ścieki będą przetłaczane rurociągiem tłocznym. Przepompownie przydomowe będą to obiekty podziemne wykonane w postaci studni Dn 1000 mm głębokości ok. 3,0 m. Studzienka stanowi zbiornik wyrównawczy o pojemności czynnej ok. 0,15 - 0,20 m^3. Zamiennie można zastosować studnie z polietylenu. W studni zamontowana będzie zatapialna pompa rozdrabniająca systemu śrubowo-wyporowego. Jest to pompa wyporowa ślimakowa zatapialna do ścieków z urządzeniem rozdrabniającym części stałe zawarte w ściekach, co umożliwia przetłaczanie ich przewodami o średnicy 40 mm. Moc znamionowa silnika pompy 1,1 kW (silnik trójfazowy) i 1,50 kW (silnik jednofazowy). Przepompownia przydomowa będzie miała średnicę Dn 1000 mm. Zalecana jest również studnia o średnicy Dn 800 mm. W studniach muszą być wykonane na dnie skosy aby zmniejszyć pojemność retencyjną. Zapobiegnie to zagniewaniu ścieków. Połączenie pompy z rurociągiem tłocznym zaprojektowano rozłączne przy pomocy złącza hakowego z prowadnicą. Szczegóły przedstawione są na rysunku szczegółowym. Zastosowanie tego połączenia umożliwia wyjęcie pompy ze studni pompowni bez konieczności wchodzenia do niej. Układ pompy z odcinkiem rurociągu tłocznego można wyjąć przy pomocy uchwytu wyprowadzonego pod właz. Podobnie zasuwę w pompowni można zamknąć przy pomocy wyprowadzonego trzpienia pod strop studni. Pompownia wymaga doprowadzenia energii elektrycznej - zasilanie trójfazowe 400 V dla zasilania silnika pompy i układu sterującego. Jeżeli w budynku nie ma instalacji trójfazowej to w przepompowni należy zastosować pompę z silnikiem jednofazowym 230 V N = 1,50 kW.

Zasilanie elektryczne pompowni odbywać się z instalacji wewnętrznej właściciela budynku z którego będą odprowadzane ścieki do pompowni. Z budynku będzie wyprowadzonym kabel zasilający pompę. Pomiędzy budynkiem a pompownią ułożony będzie kabel eNN 2,5 mmm^2. Sterownica pracą pompy zamontowana będzie przy przepompowni lub na ścianie zewnętrznej budynku. Pompownia będzie pracowała w systemie pracy automatycznej. Załączenie po osiągnięciu maksymalnego poziomu ścieków, wyłączenie przy poziomie minimalnym. Każda nieprawidłowość w pracy pompowni będzie sygnalizowana świetlnie i dzwiękowym urządzeniem alarmowym, co umożliwi przywołanie właściciela nieruchomości a następnie służb eksploatacyjnych. Skrzynkę sterowniczą dla pompowni jest dostarczana jako gotowa przez dystrybutora pomp. Stosować należy oryginalną automatykę sterującą w postaci sond hydrostatycznych .Rurociągi tłoczne należy wykonać z rur PE-100 szeregu SDR-17 klasy ciśnieniowej PN 10 (1,0 MPa) o średnicy zewnętrznej 40 mm. Przyłącza sanitarne z budynku do studni przepompowni należy wykonać z rur PVC lub PPDn 160 mm. W budynku należy przykanalik połączyć z wewnętrzną instalacją kanalizacyjną lub w przypadku braku takiej należy rurociąg wprowadzić do budynku i zakorkować. Studnię przepompowni należy wykonać z kręgów betonowych. Możliwe jest wykonanie studni z tworzyw sztucznych. Jest to rozwiązanie korzystniejsze z uwagi na szczelność ale droższe. Z przepompowni zaprojektowano rurociągi tłoczne wykonane z polietylenu PN10.Rurociągi należy układać na głębokości 1.80 m na podsypce piaskowej gr. 10 cm. Ilość zaprojektowanych studni przepompowni przydomowych 2 szt. W przypadku w braku w budynku instalacji 400 V wówczas należy stosować pompy z silnikiem jednofazowym 230 V. Przed wejściem z robotami na posesję trzeba ustalić z właścicielem jaką posiada w budynku instalację elektroenergetyczną. Dopiero potem należy dokonać zakupu odpowiedniej pompy.

Autor: mgr inż. Grzegorz Bogdan

IERGA - Operator OSA
Oddział w Olsztynie Rejon Eksploatacyjny Szczytno
ul. Polna 38, 12-100 Szczytno
NIP 583-000-11-50
(1)

STAROSTWO POWIATOWE
13-100 Nidzica
ul. Traugutta 23
tel./fax 625-32-79

Szczytno, dnia 20.06.2008 r.

R6/RTP/5167./wp/6621/2007r

URZĄD MIEJSKI W NIDZICY
Wpłynęło 24 CZE. 2008
podpis
zał. ..... znak: 6167

Urząd Miejski
Pl.Wolności 1
13-100 NIDZICA

ZMIANA WARUNKÓW PRZYŁĄCZENIA NR 07/R6/6621

z dnia 05.11.2007r.

Wnioskujący : Urząd Miejski w Nidzicy
Powód zmiany: zmiana lokalizacji przepompowni.

Zakres: **zmiana pkt 1 który otrzymuje brzmienie:**

Przyłączany obiekt:	**Przepompownia**
Adres(nr działki) :	**Bolejny gm.Nidzica**
	działka numer 42/1 obr. 2

Pozostałe punkty warunków przyłączenia – bez zmian.

Sprawę prowadzi:
Krzysztof Żurow
Telefon (089) 624 22 67 wew. 61 27

DYREKTOR REJONU
inż. Marek Podkowa

STAROSTWO POWIATOWE
13-100 Nidzica
ul. Traugutta 23
tel./fax 625-32-79

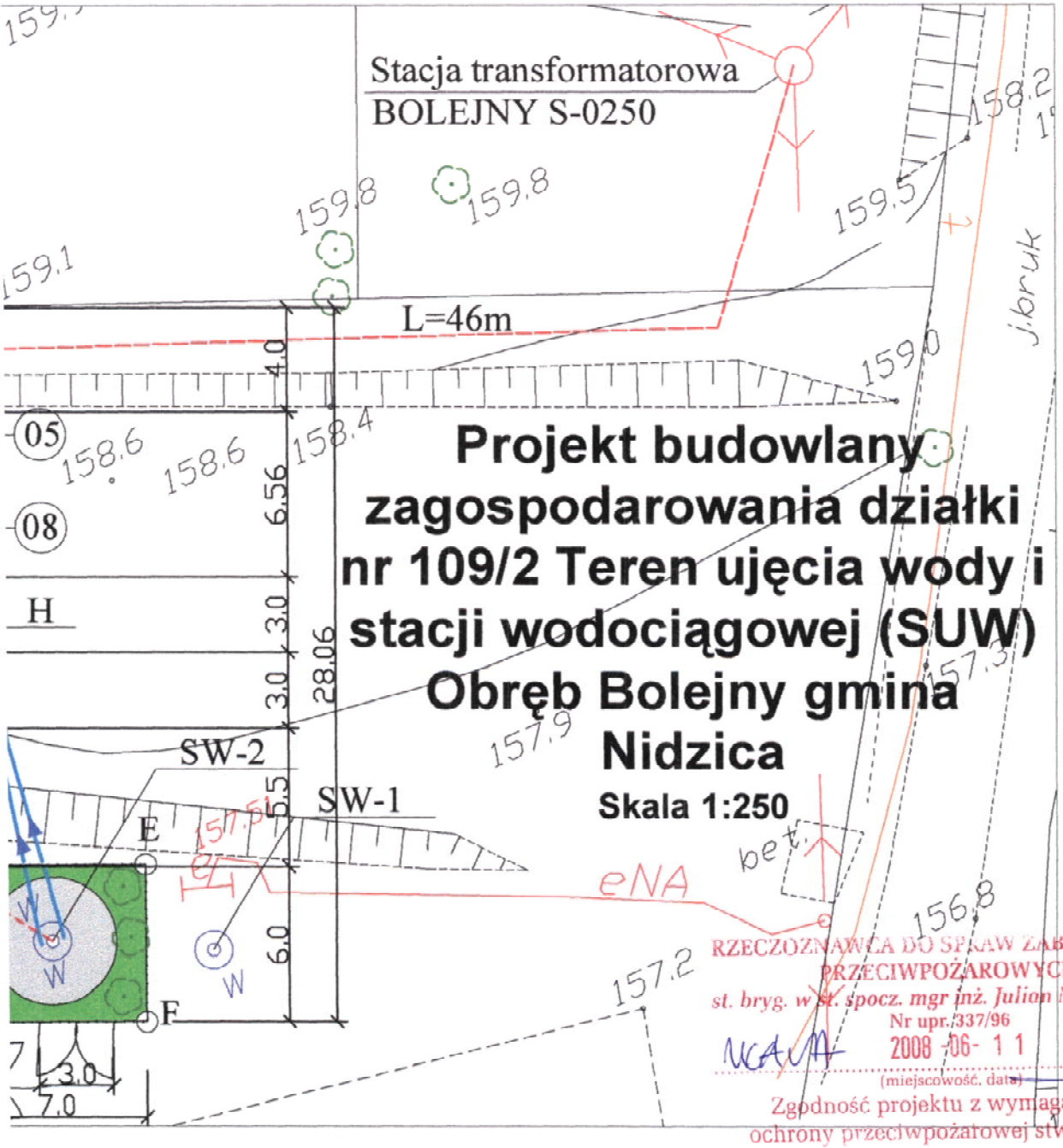

RZECZOZNAWCA DO SPRAW ZABEZPIECZEŃ PRZECIWPOŻAROWYCH
st. bryg. w st. spocz. mgr inż. Julion M. LEMIECH
Nr upr. 337/96
2008 -06- 1 1
(miejscowość, data)
Zgodność projektu z wymaganiami ochrony przeciwpożarowej stwierdzam
bez uwag ~~z uwagami~~

hnologiczne:
ionej z SUW,

m, L=14m
)mm, L=13m
L=20m (zbiornik-
1 w SUW)

2 PEØ63mm,

i sterownicze
na słupkach
na wjazdowa

Pracownia Usług Projektowych DOBROL ul. Wyszyńskiego 24/88 10-457 Olsztyn tel/fax (0...89) 533-30-40 kom. 0604083604				Projektanci: br.sanitarna:	mgr inż. Grzegorz Bogdan upr. nr 34/79/OL i 512/94/OL § 13 ust.1 pkt.4 a i c; Józef Dobrowolski upr. 115/75/OL i § 13 ust.1 pkt.4 lit. a i b
Miejscowość:	Obręb Bolejny gmina Nidzica			br.budowlana:	inż. Juliusz Sielicki upr. 251/82/OL; upr.112/91/OL
Obiekt:	Stacja Uzdatniania Wody			br.elektr.:	mgr inż. Krystian Kuriata upr. 60/01/OL
Rysunek:	Projekt zagospodarowania działki nr 109/2 obręb Bolejny gmina Nidzica			Asystenci projektanta:	inż. Katarzyna Klepando; mgr inż. Marek Łątkowski; inż. Marcin Bukowski
Rys. nr: 1	Branża: Sanitarna	Data: październik 2007	Skala: 1:250		

ZAGOSPODAROWANIE DZIAŁKI 109/2 - SUW

STAROSTWO POWIATOWE
13-100 Nidzica
ul. Traugutta 28
tel./fax 625-32-79

1:50

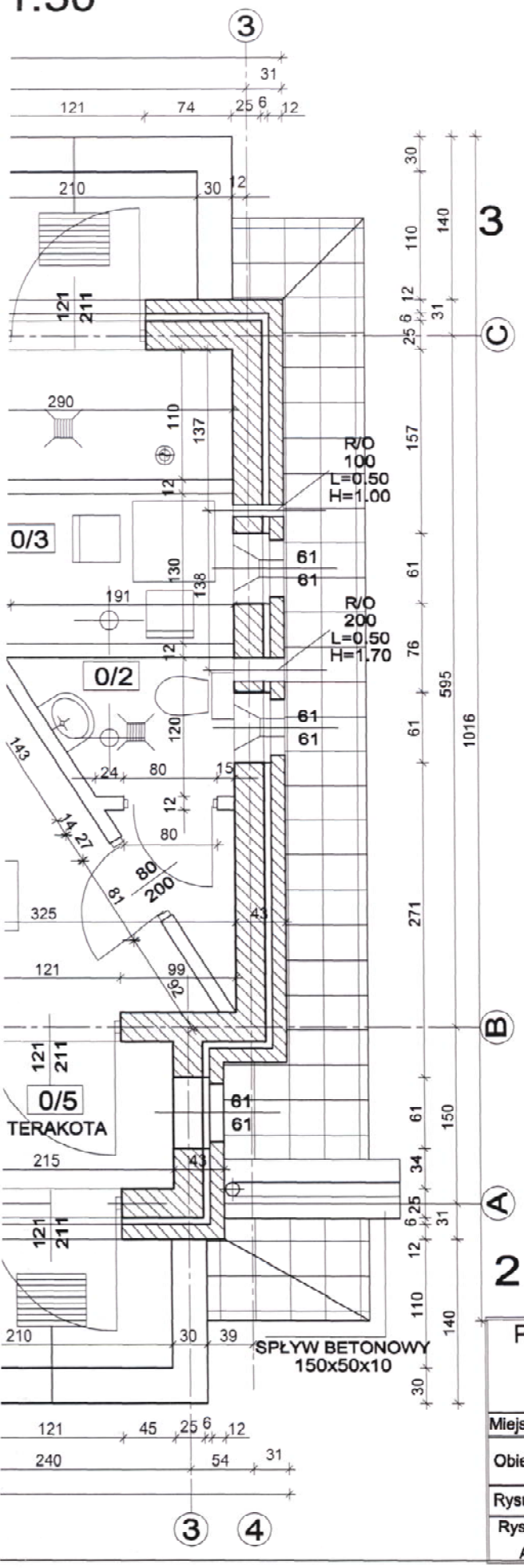

RZECZOZNAWCA DO SPRAW ZABEZPIECZEŃ PRZECIWPOŻAROWYCH
st. bryg. w st. spocz. mgr inż. Julian M. LEMIECH
Nr upr. 337/96
2008 -06- 11
(miejscowość, data)
Zgodność projektu z wymaganiami ochrony przeciwpożarowej stwierdzam
bez uwag ~~z uwagami~~

LEGENDA

- 0/1 - POM. TECHNOLOGICZNE - 37,61m2 TERAKOTA
- 0/2 - POM. WC - 3,00m2 TERAKOTA
- 0/3 - STEROWNIA - 3,20m2 TERAKOTA
- 0/4 - CHLOROWNIA - 3,19m2 TERAKOTA
- 0/5 - WIATROŁAP - 3,36m2 TERAKOTA

Pracownia Usług Projektowych DOBROL ul. Wyszyńskiego 24/88 10-457 Olsztyn tel/fax (0...89) 533-30-40 kom. 0604083604				Projektant:	bud. Witold Żełubowski upr. 890/59
Miejscowość:	Obręb Bolejny gm. Nidzica			Asystent projektanta:	mgr inż. Marek Łątkowski
Obiekt:	STACJA UZDATNIANIA WODY				
Rysunek:	RZUT PRZYZIEMIA			Kierownik pracowni:	Józef Dobrowolski upr. 115/75/OL i par.13 ust.1 pkt.4 lit. a i b
Rys. nr: A1	Branża: architektura	Data: październik 2007	Skala: 1:50		

vorem odcinającym.		
4.5.11/2,2 kW + TP65-190/2/2,2 kW wego	szt.	1
/ 2,2 kW; Qpł=28m³/h; Hpł= 16 m H Q;	kpl.	1
ZRP1, wykonanie B Ø4800mm, z m	kpl.	1
n typ 149B3442 z filtrem	kpl.	1
łownika)	kpl.	6
łownika)	kpl.	1
lowy DN 80mm	kpl.	1
60 o mocy 0,37 kW na podstawie	kpl.	1
siłownikiem elektrycznym, typ mm	kpl.	4
ieniowy, naumywalkowy, typ OW-10.2	kpl.	2
mocy 1,3 kW, o wym.	kpl.	5
	kpl.	8
ı przy aeratorze	kpl.	4
j, zawór czerpalny Ø15 metalowy	kpl.	2
proodporny Ø 3/8cala	kpl.	1
owy Ø20mm	szt.	2
w odstojniku popłuczyn	szt.	1
80	szt.	3
wór czerpalny Ø15 metalowy	szt.	1
	szt.	2

RZECZOZNAWCA DO SPRAW ZABEZPIECZEŃ PRZECIWPOŻAROWYCH
st. bryg. w st. spocz. mgr inż. Julian M. LEMIECH
Nr upr. 337/96
2008 -06- 11
(miejscowość, data)
Zgodność projektu z wymaganiami ochrony przeciwpożarowej stwierdzam
bez uwag
~~z uwagami~~

Pracownia Usług Projektowych
DOBROL
ul. Wyszyńskiego 24/88 10-457 Olsztyn
tel/fax (0...89) 533-30-40 kom. 0604083604

Projektanci br.sanitarna: mgr inż. Grzegorz Bogdan upr. nr 34/79/OL; 112/94/OL § 13 ust.1 pkt.4 a i c
Józef Dobrowolski upr. 115/75/OL § 13 ust.1 pkt.4 lit. a i b

Miejscowość: Obręb Bolejny gmina Nidzica
Obiekt: Wytyczne do technologii
Rysunek: Rzut stacji uzdatniania wody w Bolejnach
Asystent projektanta: inż. Klepando Katarzyna
Rys. nr: 2
Branża: Sanitarna
Data: październik 2007
Skala: 1:50

TECHNOLOGIA SUW - RZUT

PROJEKT BUDOWLANY

zmiany trasy przebiegu sieci wodociągowej i kanalizacyjnej
Obręb Bolejny gmina Nidzica
Skala 1:1000

STAROSTWO POWIATOWE
13-100 Nidzica
ul. Traugutta 23
tel./fax 089-625-32-79

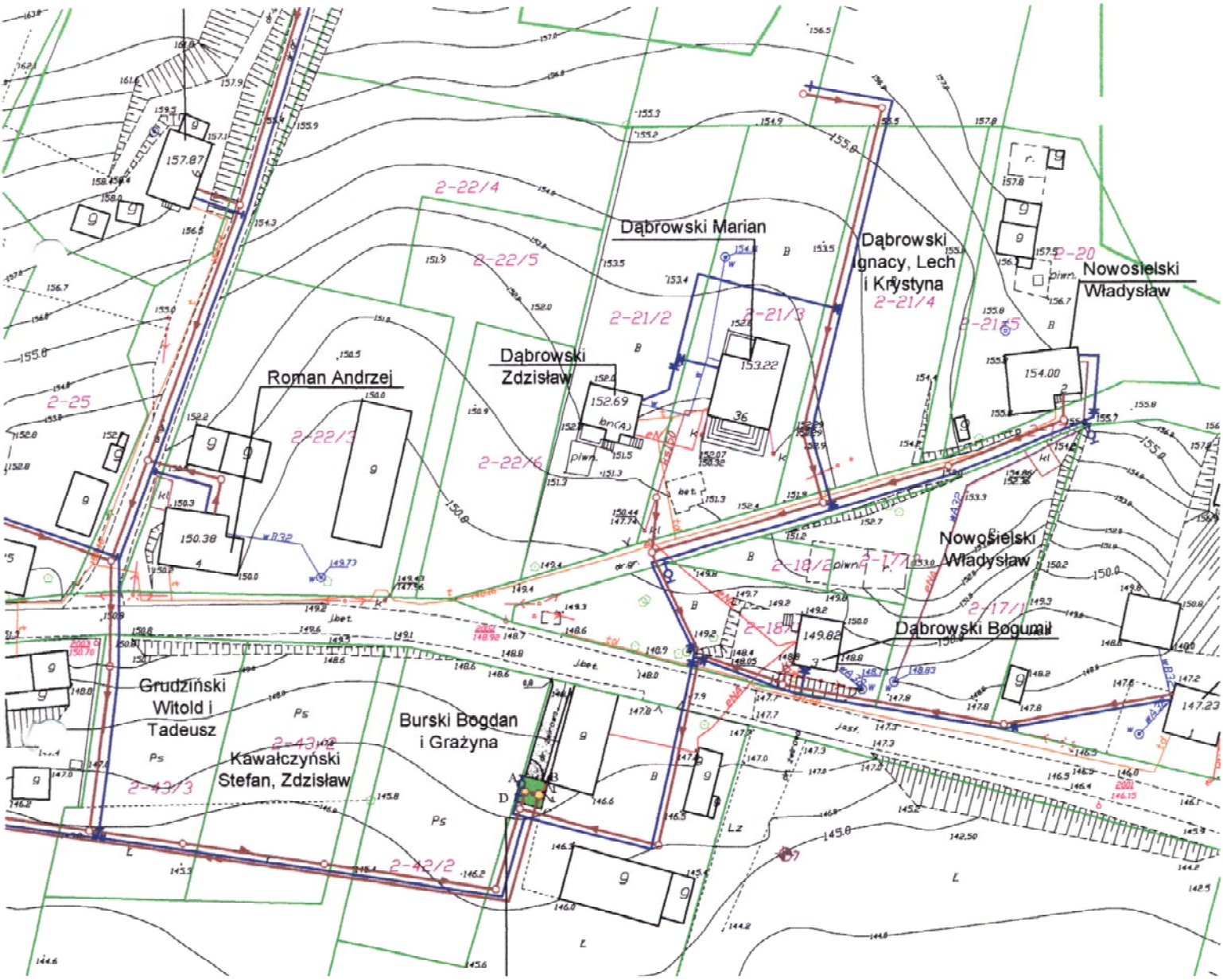

UWAGA!

Wyjaśnienie dotyczące zmiany trasy przebiegu sieci

- W związku z pismem J. i T. Kowalskich z dnia 23.06.2008r., wyjaśniam, że sieci wod-kan nie przebiegają przez działkę 2-18/2 w obrębie Bolejny, gmina Nidzica. Zmianę pokazano na mapie w skali 1:1000.

Pracownia Usług Projektowych DOBROL ul. Wysoczańskiego 24/88 10-457 Olsztyn tel/fax (0...89) 333-30-40 kom. 0604083604				Projektant: br.sanitarna	mgr inż. Grzegorz Bogdan
Miejscowość:	Obręb Bolejny gmina Nidzica			Asystenci projektanta	inż. Katarzyna Klepando inż. Marcin Bukowski
Obiekt:	Sieć wodociągowa i kanalizacja sanitarna				
Rysunek:	Projekt budowlany zmiany trasy sieci wodociągowej i kanalizacji sanitarnej			Kierownik pracowni:	Józef Dobrowolski
Rys. nr:	Branża: Sanitarna	Data: 26.06.2008r.	Skala: 1:1000		

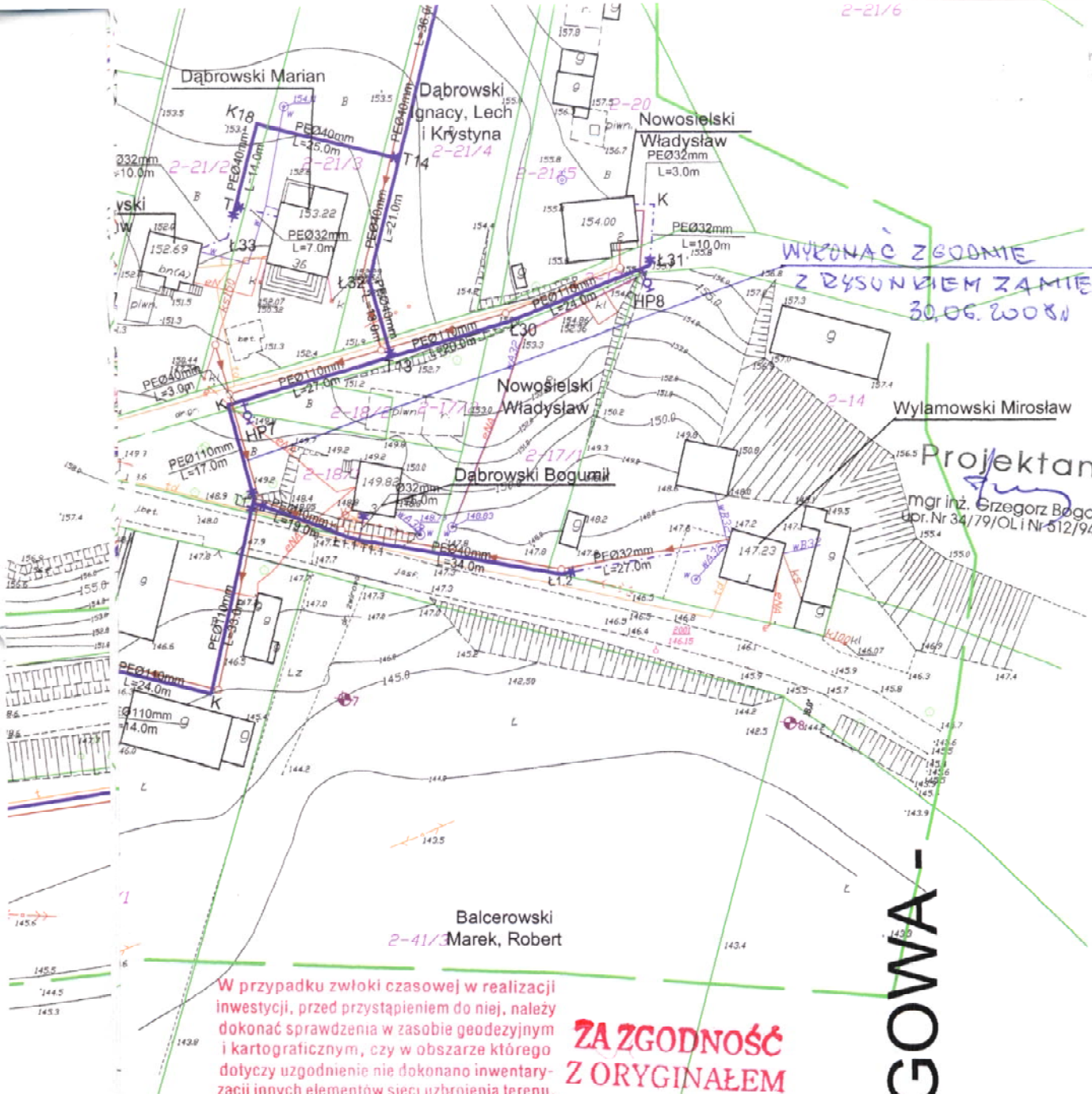

- Przyłącza:

wane (budowane) będą na podstawie art. 29
kt. 20 i art. 29a prawa budowlanego

A:

ącza wodociągowe do działek Ø32mm
nice przewodów głównych Ø40mm ; Ø110mm.

acownia Usług Projektowych DOBROL ul. Wyszyńskiego 24/88 10-457 Olsztyn tel/fax (0...89) 533-30-40 kom. 0604083604		Projektant: br.sanitarna:	mgr inż. Grzegorz Bogdan upr. nr 34/79/OL i 512/94/OL § 13 ust.1 pkt.4 a i c
vość:	Obręb Bolejny gmina Nidzica	Asystenci projektanta	inż. Dorota Szostek inż. Katarzyna Klepando
	Sieć wodociągowa - I ETAP		
	Projekt budowlany zagospodarowania terenu budowy sieci wodociągowej	Kierownik pracowni:	Józef Dobrowolski upr. 113/75/OL i § 13 ust.1 pkt.4 lit. a i b
	Branża: Sanitarna / Data: październik 2007 / Skala: 1:1000		

SIEC WODOCIĄGOWA - I ETAP

ARKUSZ 1

PROJEKT BUDOWLANY

zagospodarowania terenu budowy sieci wodociągowej - I ETAP

Obręb Bolejny gmina Nidzica

Skala 1:1000

ŁĄCZY ARKUSZ 2

Niniejsza mapa wykonana na podstawie elektronicznej rastra mapy zasadniczej 232.421012, 232.421021 ewidencji gruntów i budynków PODGK w Nidzicy

KERG: 641-125/2007
Woj.: warmińsko-mazurskie
Powiat: nidzicki
Gmina: Nidzica
Obręb: Bolejny
Arkusz: 232.421.012, 232.421.021
Działka: 178, 176, 19, 17, 29/1, 442

Nie wyłącza się w terenie innych nie wykazanych na niniejszej mapie urządzeń podziemnych, które nie były zgłoszone do inwentyzacji lub o których brak jest informacji w instytucjach branżowych

Stan aktualny na dzień 06.11.2007r.
Przyjęto do zasobu 27.11.2007r. nr ewidencji 641GE-102/2007r.

Przecisk sterowany horyzontalnie L=87m

U W A G A: Dotyczy uzbrojenia na sieci wodociągowej

Węzły:

- Zasuwa na przyłączu
- Obejma z nawiertką
- T Trójnik
- N Obejma z nawiertką

L E G E N D A:

a) infrastruktura projektowana
- Sieć wodociągowa - sieć główna I ETAP
- Przyłącza wodociągowe - II ETAP
- Kanalizacja sanitarna grawitacyjna
- Kanalizacja sanitarna tłoczna
- Zasuwa na wodociągu
- Hydrant p/poż.nadziemny z zasuwą
- Szafki złączowo-pomiarowe
- Miejsce i nr wykonania otworu wlotniczego

b) infrastruktura istniejąca
- Sieć wodociągowa
- Kanalizacja sanitarna grawitacyjna
- Kabel telekomunikacyjny

c) teren ujęcia wody A-G - szczegóły pokazano na zagospodarowaniu działki nr 109/2 w skali 1:250

A-G	Powierzchnia terenu F= 650 m2
SUW	Stacja wodociągowa Q=0-18m3/godz o wym. 5,70x8,50m H=3,52m
ZB	Zbiornik retencyjny wody czystej V=50m3
Sn	Studzienka neutralizacyjna Ø1000mm H= 2,5m; V=1,0m3
SWI-1	Studnia wlerowa

Niniejsza mapa wykonana na podstawie elektronicznej rastra mapy zasadniczej 232.421012, 232.421022 ewidencji gruntów i budynków PODGK w Nidzicy

KERG: 641-135/2007
Woj.: warmińsko-mazurskie
Powiat: nidzicki
Gmina: Nidzica
Obręb: Bolejny
Arkusz: 232.421.014, 232.421.022
Działka: 178, 176, 19, 17, 29/1, 442

Nie wyłącza się w terenie innych nie wykazanych na niniejszej mapie urządzeń podziemnych, które nie były zgłoszone do inwentyzacji lub o których brak jest informacji w instytucjach branżowych

Stan aktualny na dzień 06.11.2007r.
Przyjęto do zasobu 27.11.2007r. nr ewidencji 641GE-102/2007r.

ETAP II - Przyłącza:
Realizowane (budowane) będą na podstawie art. 29 ust. 1 pkt 20 i art. 29a prawa budowlanego

UWAGA:
1. Przyłącza wodociągowe do działek Ø32mm
2. Sieciowe przewodów głównych Ø40mm ; Ø110mm.

Pracownia Usług Projektowych DOBROL ul. Wojska Polskiego 24/38 19-432 Olsztyn tel./fax 0 - 89 - 535-29-00 kom. 0604-012-604		Projektant:	mgr inż. Grzegorz Bogdan upr. nr 0-0-7/90, 0-0-8/90 i 0-0-9/90
		w zamiarze:	
Miejscowość:	Obręb Bolejny gmina Nidzica	Asystent projektanta:	inż. Dorota Sosnek
Obiekt:	Sieć wodociągowa - I ETAP		inż. Katarzyna Klajsendo
Rysunek:	Projekt budowlany zagospodarowania terenu budowy sieci wodociągowej	Kierownik pracowni:	Józef Dobrowolski upr. 0-0-7/90 i 0-0-12 mar i ster o r.k.
Rys. nr:	Branża: Sanitarna	Data: październik 2007	Skala: 1:1000

SIEĆ WODOCIĄGOWA - I ETAP

ARKUSZ 1

Niniejsza mapa wykonana na podstawie wektoryzacji rastra mapy zasadniczej 232.421.012, 232.421.021 znajdującej się w PODGiK w Nidzicy

KERG: 641-135/2007
Woj. warmińsko-mazurskie
Powiat: nidzicki
Gmina: Nidzica
Obręb: Bolejny
Arkusz: 232.421.012, 232.421.021
Działka: 178, 176, 19, 17, 29/1, 442

Nie wyklucza się w terenie innych nie wykazanych na niniejszej mapie urządzeń podziemnych, które nie były zgłoszone do inwentaryzacji lub o których brak jest informacji w instytucjach branżowych

Stan aktualny na dzień 06.11.2007r.
Przyjęto do zasobów 27.11.2007r. nr ewidencji: 641.02-122/2007r.

ŁĄCZY ARKUSZ 1

Skrzyżowanie z drogą wykonać przeciskiem sterowanym na odc. A-B:
- Kanalizacja sanitarna PEØ 200mm L= 40,0 m
- Sieć wodociągowa PEØ110mm L= 40,0 m
(min 2,50m pod nawierzchnią drogi)

Skrzyżowanie z rowem wykonać przeciskiem sterowanym na głębokości min 2,0m pod dnem rowu

Szkoła ZBM w Nidzicy ul. Kolejowa

Granowska Iwona, Kania Tadeusz, Karpiński Tadeusz, Lipner Bogdan, Kuźniak Bogdan, Mariański Bogdan, Rosiński Kazimierz

Borkowska Elżbieta, Drozdowicz Teresa, Baran Wiesław, Krebs Kazimierz, Kurzac Jarpsław, Marchelak Jarosław

Młotk Mirosław, Tadeusz, Pańczyk Małgorzata, Elżbieta

Rostkowski Henryk

Kozłowski Wiesław, Agnieszka

Marzec Jerzy, Jadwiga

Godlewski Józef, Bogusz Mieczysław

Makrucki Andrzej, Cecelski Remigiusz

Gromulska Agnieszka

gm. Nidzica

PROJEKT BUDOWLANY

zagospodarowania terenu budowy sieci wodociągowej - I ETAP

Obręb Żelazno gmina Nidzica

Skala 1:1000

Cieplińska Amelia, Erenkfeit Krzysztof i Marianna, Erenkfeit Tadeusz, Erynkfajt Bogdan, Erenkfeit Henryk, Erenkfeit Stanisław, Ochrym Ewa i Stanisław, Kisz Genowefa, Obrębska Jolanta, Żambek Danuta, Czapliński Dariusz i Mariola

Wspólnota

Ochrym Krystyna

Erenkfeit Krzysztof

Niniejsza mapa wykonana na podstawie wektoryzacji rastra mapy zasadniczej 232.421.014 znajdującej się w PODGiK w Nidzicy

KERG: 641-135/2007
Woj. warmińsko-mazurskie
Powiat: nidzicki
Gmina: Nidzica
Obręb: Bolejny
Arkusz: 232.421.014
Działka: 178, 176, 19, 17, 29/1, 442

Nie wyklucza się w terenie innych nie wykazanych na niniejszej mapie urządzeń podziemnych, które nie były zgłoszone do inwentaryzacji lub o których brak jest informacji w instytucjach branżowych

Stan aktualny na dzień 06.11.2007r.
Przyjęto do zasobów 27.11.2007r. nr ewidencji: 641.02-122/2007r.

L E G E N D A:

U W A G A: Dotyczy uzbrojenia na sieci wodociągowej

Węzły:

- Zasuwa na przyłączu
- Obejma z nawiertką
- T Trójnik
- N Obejma z nawiertką

a) infrastruktura projektowana
- Sieć wodociągowa - sieć główna I ETAP
- Przyłącza wodociągowe - II ETAP
- Kanalizacja sanitarna grawitacyjna
- Kanalizacja sanitarna tłoczna
- Zasuwa na wodociągu
- HP Hydrant p/poż.nadziemny z zasuwą
- Szafki złączowo-pomiarowe
- Nr Miejsce i nr wykonania otworu wiertniczego

b) infrastruktura istniejąca
- wA Sieć wodociągowa
- ks Kanalizacja sanitarna grawitacyjna
- t Kabel telekomunikacyjny

ETAP II - Przyłącza:
Realizowane (budowane) będą na podstawie art. 29 ust. 1 pkt. 20 i art. 29a prawa budowlanego

UWAGA:
1. Przyłącza wodociągowe do działek Ø32mm
2. Średnice przewodów głównych Ø40mm ; Ø110mm.

Pracownia Usług Projektowych DOBROL, ul. Wyszyńskiego 24/88 10-457 Olsztyn, tel/fax (0...89) 533-30-40 kom. 0604083604			Projektant: br.sanitarna:	mgr inż. Grzegorz Bogdan, upr. nr 34/79/OL i 512/94/OL § 13 ust.1 pkt.4 a i c
Miejscowość:	Obręb Żelazno gmina Nidzica		Asystenci projektanta	inż. Dorota Szostek, inż. Katarzyna Klepando
Obiekt:	Sieć wodociągowa - I ETAP			
Rysunek:	Projekt budowlany zagospodarowania terenu budowy sieci wodociągowej		Kierownik pracowni:	Józef Dobrowolski, upr. 115/75/OL i § 13 ust.1 pkt.4 lit. a i b
Rys. nr:	Branża: Sanitarna	Data: październik 2007	Skala: 1:1000	

ARKUSZ 2

SIEĆ WODOCIĄGOWA - I ETAP

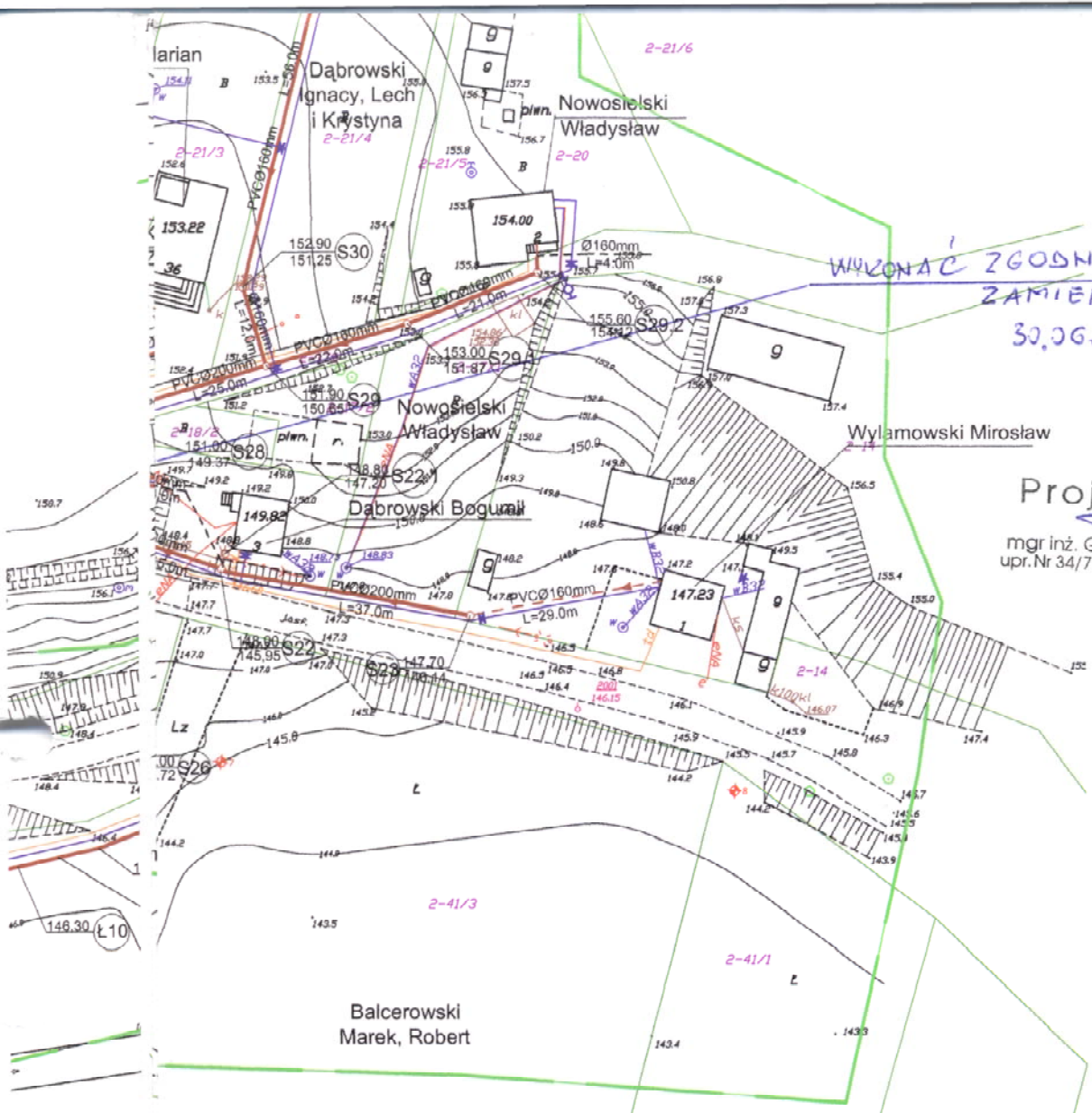

WYKONAĆ ZGODNIE Z RYSUNKIEM ZAMIENNYM 30.06.2008r

Projektant
mgr inż. Grzegorz Bogdan
upr. Nr 34/79/OL i Nr 512/94/OL

W przypadku zwłoki czasowej w realizacji inwestycji, przed przystąpieniem do niej, należy dokonać sprawdzenia w zasobie geodezyjnym i kartograficznym, czy w obszarze którego dotyczy uzgodnienie nie dokonano inwentaryzacji innych elementów sieci uzbrojenia terenu.

ZA ZGODNOŚĆ Z ORYGINAŁEM
nr zasobu 02-122/2007
27.11.2007
GEODETA
mgr inż. Marek Nowak
PGK "GEOMARK" Nidzica
nr upr. 11779

- Przyłącza:

wane (budowane) będą na podstawie art. 29 t. 20 i art. 29a prawa budowlanego

A:

ącza kanalizacyjne do działek Ø160mm
nica przewodów głównych Ø200mm .

racownia Usług Projektowych DOBROL ul. Wyszyńskiego 24/88 10-457 Olsztyn tel/fax (0...89) 533-30-40 kom. 0604083604			Projektant: br.sanitarna:	mgr inż. Grzegorz Bogdan upr. nr 34/79/OL i 512/94/OL § 13 ust.1 pkt.4 a i c
wość:	Obręb Bolejny gmina Nidzica		Asystenci projektanta	inż. Dorota Szostek inż. Katarzyna Klepando
	Kanalizacja sanitarna grawitacyjna i tłoczna			
k:	Projekt budowlany zagospodarowania terenu budowy kanalizacji sanitarnej grawitacyjnej i tłocznej - I ETAP		Kierownik pracowni:	Józef Dobrowolski upr. 115/75/OL i § 13 ust.1 pkt.4 b, d i b
	Branża: Sanitarna	Data: październik 2007	Skala: 1:1000	

KANALIZACJA SANIATRNA GRAWITACYJNA I TŁOCZNA - I ETAP

2-140/1

ARKUSZ 1

PROJEKT BUDOWLANY

zagospodarowania terenu budowy
kanalizacji sanitarnej grawitacyjnej i tłocznej
Obręb Bolejny gmina Nidzica

I ETAP

Skala 1:1000

ŁĄCZY ARKUSZ 2

Nniejszy mapa wykonana na podstawie wektorycznej rastra mapy zasadniczej 232.421031, 232.421022 znajdującej się w PODGK w Nidzicy

KERG 641-135/2007
Woj. warmińsko-mazurskie
Powiat: nidzicki
Gmina: Nidzica
Obręb: Bolejny
Arkusz: 232.421.012, 232.421.021
Działki: 178, 176, 19, 17, 29/1, 442

Na wyłączu się z terenu mych na wyłączonych na nniejszej mapie działek podzielnych, które nie były zgłaszane do inwentaryzacji lub o których brak jest informacji w instytucjach branżowych

Stan aktualny na dzień 06.11.2007r.
jak przy wodociągu

Nniejszy mapa wykonana na podstawie wektorycznej rastra mapy zasadniczej 232.421031, 232.421022 znajdującej się w PODGK w Nidzicy

KERG 641-135/2007
Woj. warmińsko-mazurskie
Powiat: nidzicki
Gmina: Nidzica
Obręb: Bolejny
Arkusz: 232.421014, 232.421022
Działki: 178, 176, 19, 17, 29/1, 442

Na wyłączu się z terenie mych na wyłączonych na nniejszej mapie działek podzielnych, które nie były zgłaszane do inwentaryzacji lub o których brak jest informacji w instytucjach branżowych

Stan aktualny na dzień 06.11.2007r.
jak przy wodociągu

Przecisk sterowany horyzontalnie
L=87m

ETAP II - Przyłącza:
Realizowane (budowane) będą na podstawie art. 29 ust. 1 pkt. 20 i art. 29a prawa budowlanego)

UWAGA:
1. Przyłącza kanalizacyjne do działek Ø160mm
2. Średnica przewodów głównych Ø200mm

LEGENDA:

a) infrastruktura projektowana

- Sieć wodociągowa
- Kanalizacja sanitarna grawitacyjna - sieć główna I ETAP
- Przyłącza kanalizacji sanitarnej grawitacyjnej -II ETAP
- Kanalizacja sanitarna tłoczna
- Zasuwa na wodociągu
- Hydrant p/poż.nadziemny z zasuwą
- Szafka złączowo-pomiarowa
- Główne przepompownie ścieków PG1 - PG3
- Miejsce i nr wykonania otworu wiertniczego
- Zakres opracowania

PG1 i 2 Główne przepompownie ścieków

b) infrastruktura istniejąca

- Sieć wodociągowa
- Kabel telekomunikacyjny

Pracownia Usług Projektowych DOBROL ul. Wiszyńskiego 26/88 116-022 Olsztyn tel./fax: 89 537 38 20 e-mail: dobrol@o2.pl	Projektant:	
	Sc sanitarna:	mgr inż. Grzegorz Bogdan
Mapowanie:	Obręb Bolejny gmina Nidzica	
Obiekt:	Kanalizacja sanitarna grawitacyjna i tłoczna	Asystenta projektanta: inż. Dorota Szosada, inż. Katarzyna Kłapsiado
Rysunek:	Projekt budowlany zagospodarowania terenu budowy kanalizacji sanitarnej grawitacyjnej i tłocznej - I ETAP	Kierownik pracowni: inż. Józef Dobrowolski
Rys. nr:	Branża: Sanitarna	Data: październik 2007	Skala: 1:1000

ARKUSZ 1

KANALIZACJA SANIATRNA
GRAWITACYJNA I TŁOCZNA - I ETAP

ŁĄCZY ARKUSZ 1

Niniejsza mapa wykonana na podstawie wektoryzacji rastra mapy zasadniczej 232.421.012, 232.421.021 znajdującej się w PODGiK w Nidzicy

KERG: 641-135/2007
Woj. warmińsko-mazurskie
Powiat: nidzicki
Gmina: Nidzica
Obręb: Bolejny
Arkusz: 232.421.012, 232.421.021
Działka: 178, 176, 19, 17, 29/1, 442

Nie wyklucza się w terenie innych nie wykazanych na niniejszej mapie urządzeń podziemnych, które nie były zgłoszone do inwentaryzacji lub o których brak jest informacji w instytucjach branżowych

Stan aktualny na dzień 06.11.2007r. jak przy wodociągu.

Skrzyżowanie z drogą wykonać przeciskiem sterowanym na odc. A-B:
- Kanalizacja tłoczna PEØ 110mm L= 40,0 m
- Sieć wodociągowa PEØ110mm L= 40,0 m
(min 2,50m pod nawierzchnią drogi)

Skrzyżowanie z rowem wykonać przeciskiem sterowanym na głębokości min 2,0m pod dnem rowu

PG3- przepompownia ścieków
Szczegółowe zagospodarowanie terenu przepompowni pokazano na mapie 1:250
Działka nr 51/ 35

Szkoła ZBM w Nidzicy ul. Kolejowa

Włączyć się do istniejącej kanalizacji

Granowska Iwona, Kania Tadeusz, Karpiński Tadeusz, Lipner Bogdan, Kuźniak Bogdan, Mariański Bogdan, Rosiński Kazimierz

Borkowska Elżbieta, Drozdowicz Teresa, Baran Wiesław, Krebs Kazimierz, Kurzac Jarosław, Marchelak Jarosław

Młatk Mirosław, Tadeusz, Pańczyk Małgorzata, Elżbieta

Rostkowski Henryk

Kozłowski Wiesław, Agnieszka

Marzec Jerzy i Jadwiga

Gadlewski Józef, Bogusz Mieczysław

Makrucki Andrzej, Cecelski Remigiusz

Gromulska Agnieszka

Ochrym Krystyna

Erenkfeit Krzysztof

gm. Nidzica

PROJEKT BUDOWLANY

zagospodarowania terenu budowy kanalizacji sanitarnej grawitacyjnej i tłocznej

Obręb Żelazno gmina Nidzica

I ETAP

Skala 1:1000

Niniejsza mapa wykonana na podstawie wektoryzacji rastra mapy zasadniczej 232.421.014 znajdującej się w PODGiK w Nidzicy

KERG: 641-135/2007
Woj. warmińsko-mazurskie
Powiat: nidzicki
Gmina: Nidzica
Obręb: Bolejny
Arkusz: 232.421.014
Działka: 178, 176, 19, 17, 29/1, 442

Nie wyklucza się w terenie innych nie wykazanych na niniejszej mapie urządzeń podziemnych, które nie były zgłoszone do inwentaryzacji lub o których brak jest informacji w instytucjach branżowych

Stan aktualny na dzień 06.11.2007r. jak przy wodociągu.

LEGENDA:

a) infrastruktura projektowana

- Sieć wodociągowa
- Kanalizacja sanitarna grawitacyjna -sieć główna I ETAP
- Przyłącza kanalizacji sanitarnej grawitacyjnej -II ETAP
- Kanalizacja sanitarna tłoczna
- Zasuwa na wodociągu
- HP — Hydrant p/poż.nadziemny z zasuwą
- Szafki złączowo-pomiarowe
- Miejsce i nr wykonania otworu wiertniczego
- Zakres opracowania
- Pd1 — Przepompownia przydomowa
- Sr1 — Studnia rozprężna
- PG3 — Główna przepompownia ścieków

b) infrastruktura istniejąca

- wA — Sieć wodociągowa
- ks — Kanalizacja sanitarna grawitacyjna
- t — Kabel telekomunikacyjny

ETAP II - Przyłącza:
Realizowane (budowane) będą na podstawie art. 29 ust. 1 pkt. 20 i art. 29a prawa budowlanego

UWAGA:
1. Przyłącza kanalizacyjne do działek Ø160mm
2. Średnica przewodów głównych Ø200mm .

Pracownia Usług Projektowych DOBROL, ul. Wyszyńskiego 24/88 10-457 Olsztyn, tel/fax (0...89) 533-30-40 kom. 0604083604				Projektant: br.sanitarna:	mgr inż. Grzegorz Bogdan, upr. nr 34/79/OL i 512/94/OL § 13 ust.1 pkt.4 a i c
Miejscowość:	Obręb Żelazno gmina Nidzica			Asystenci projektanta	inż. Dorota Szostek, inż. Katarzyna Klepando
Obiekt:	Kanalizacja sanitarna grawitacyjna i tłoczna				
Rysunek:	Projekt budowlany zagospodarowania terenu budowy kanalizacji sanitarnej grawitacyjnej i tłocznej- I ETAP			Kierownik pracowni:	Józef Dobrowolski, upr. 115/75/OL i § 13 ust.1 pkt.4 lit. a i b
Rys. nr:	Branża: Sanitarna	Data: październik 2007	Skala: 1:1000		

ARKUSZ 2

KANALIZACJA SANIATRNA GRAWITACYJNA I TŁOCZNA - I ETAP

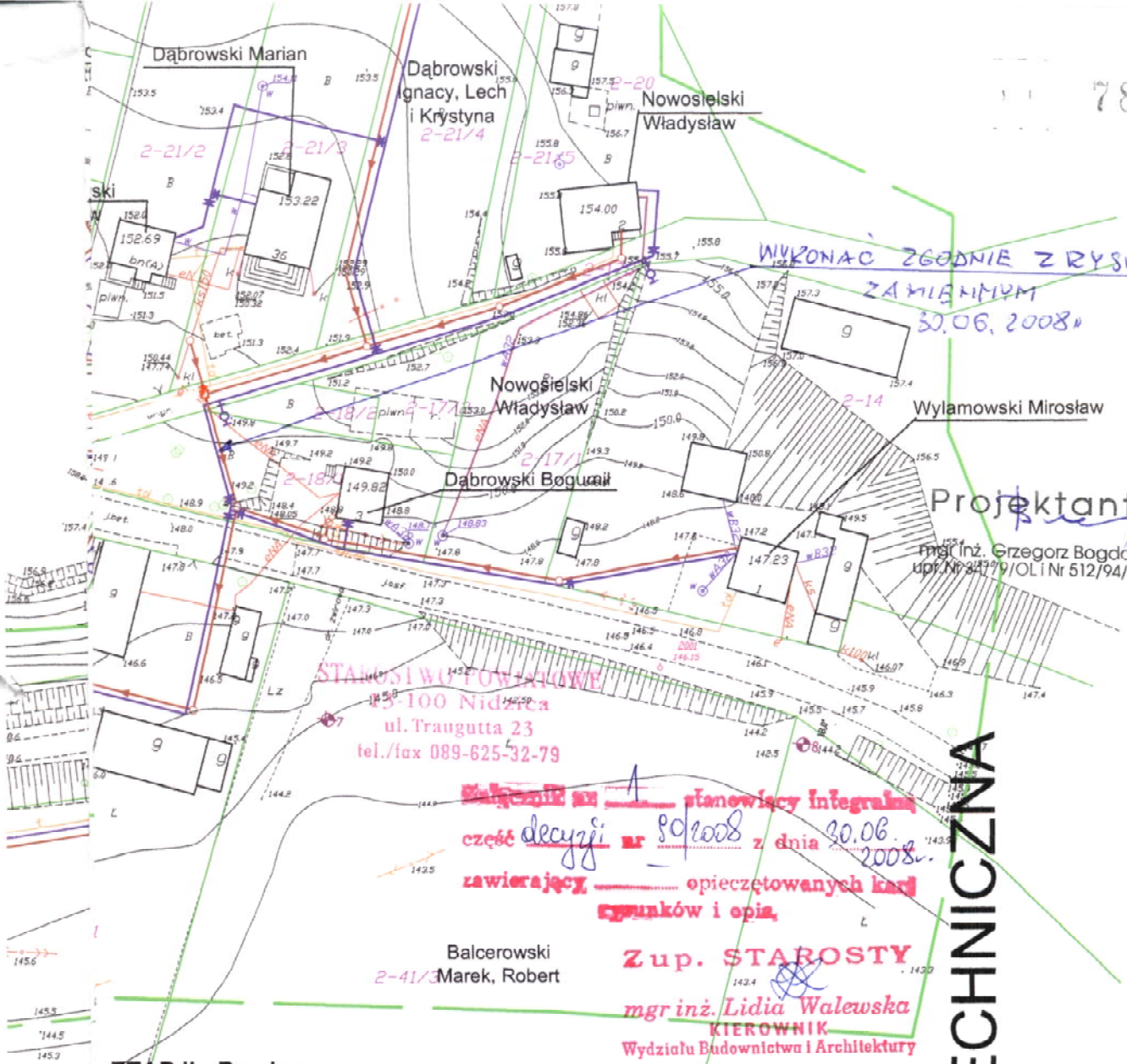

ETAP II - Przyłącza:

Realizowane (budowane) będą na podstawie art. 29 ust. 1 pkt. 20 i art. 29a prawa budowlanego

UWAGA:

1. Przyłącza wodociągowe do działek Ø32mm
2. Średnice przewodów głównych Ø40mm ; Ø110mm.

UWAGA:

1. Przyłącza kanalizacyjne do działek Ø160mm
2. Średnica przewodów głównych Ø200mm .

...cownia Usług Projektowych DOBROL ul. Wyszyńskiego 24/88 10-457 Olsztyn tel/fax (0...89) 533-30-40 kom. 0604083604			Projektant: br.sanitarna:	mgr inż. Grzegorz Bogdan upr. nr 34/79/OL i 512/94/OL § 13 ust.1 pkt.4 a i c
...ość:	Obręb Bolejny gmina Nidzica		Asystenci projektanta	inż. Dorota Szostek, inż. Katarzyna Klepando
	Infrastruktura techniczna			
	Projekt budowlany zagospodarowania terenu budowy sieci wodociągowej i kanalizacji sanitarnej grawitacyjnej i tłocznej		Kierownik pracowni:	Józef Dobrowolski upr. 115/75/OL i § 13 ust.1 pkt.4 lit. a i b
	Branża: Sanitarna	Data: październik 2007	Skala: 1:1000	

INFRASTRUKTURA TECHNICZNA

ARKUSZ 1

PROJEKT BUDOWLANY

zagospodarowania terenu budowy sieci wodociągowej,
kanalizacji sanitarnej grawitacyjnej i tłocznej
Obręb Żelazno gmina Nidzica
Skala 1:1000

ŁĄCZY ARKUSZ 2

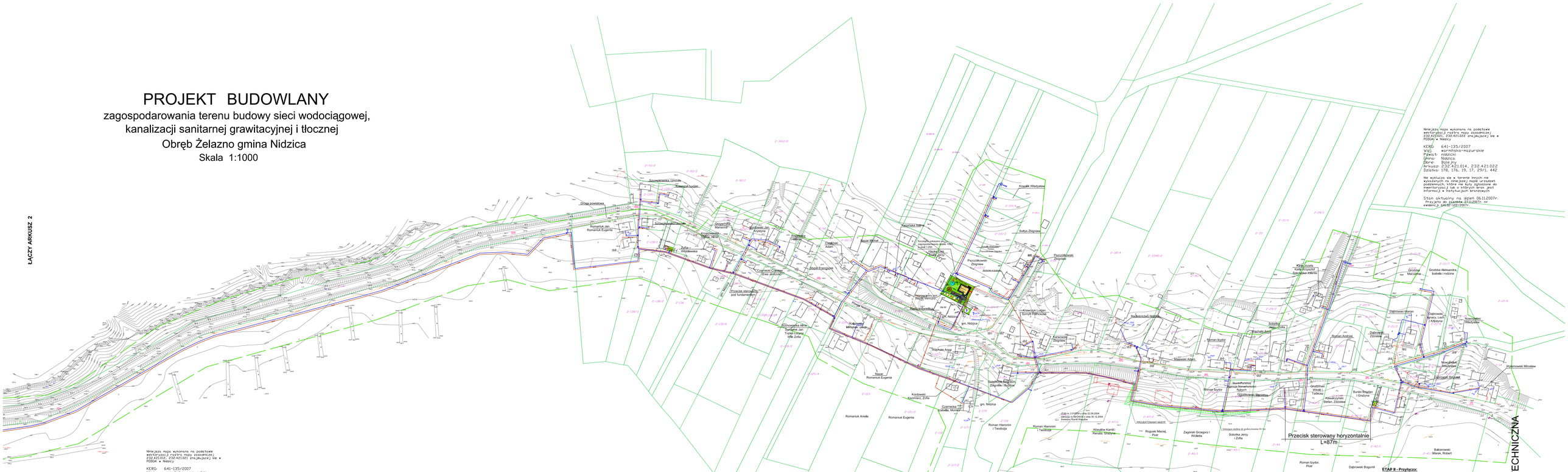

Niniejsza mapa wykonana na podstawie wektoryzacji rastra mapy zasadniczej 232.421012, 232.421021 ona pokrywa się z PODGK w Nidzicy

KERG: 641-125/2007
Woj.: warmińsko-mazurskie
Powiat: nidzicki
Gmina: Nidzica
Obręb: Bożejny
Arkusz: 232.421.012, 232.421.021
Działka: 178, 176, 19, 17, 29/1, 442

Nie wyłącza się w terenie innych nie wykazanych na niniejszej mapie urządzeń podziemnych, które nie były zgłoszone do inwentyzacji lub o których brak jest informacji w instytucjach branżowych

Stan aktualny na dzień 06.11.2007r.
Przyjęto do zasobu 27.11.2007r. nr ewidencji 641EE-102/2007r.

Niniejsza mapa wykonana na podstawie wektoryzacji rastra mapy zasadniczej 232.421012, 232.421022 ona pokrywa się z PODGK w Nidzicy

KERG: 641-135/2007
Woj.: warmińsko-mazurskie
Powiat: nidzicki
Gmina: Nidzica
Obręb: Bożejny
Arkusz: 232.421.014, 232.421.022
Działka: 178, 176, 19, 17, 29/1, 442

Nie wyłącza się w terenie innych nie wykazanych na niniejszej mapie urządzeń podziemnych, które nie były zgłoszone do inwentyzacji lub o których brak jest informacji w instytucjach branżowych

Stan aktualny na dzień 06.11.2007r.
Przyjęto do zasobu 27.11.2007r. nr ewidencji 641EE-102/2007r.

U W A G A: Dotyczy uzbrojenia na sieci wodociągowej

Węzły:

- Zasuwa na przyłączu
- Obejma z nawiertką
- T Trójnik
- N Obejma z nawiertką

L E G E N D A:

a) infrastruktura projektowana
- Sieć wodociągowa - sieć główna I ETAP
- Przyłącza wodociągowe - II ETAP
- Kanalizacja sanitarna grawitacyjna
- Kanalizacja sanitarna tłoczna
- Zasuwa na wodociągu
- Hydrant p/poż.nadziemny z zasuwą
- Szafki złączowo-pomiarowe
- Miejsce i nr wykonania otworu wlotniczego

b) infrastruktura istniejąca
- Sieć wodociągowa
- Kanalizacja sanitarna grawitacyjna
- Kabel telekomunikacyjny

c) teren ujęcia wody A-G - szczegóły pokazano na zagospodarowaniu działki nr 109/2 w skali 1:250

A-G	Powierzchnia terenu F= 650 m2
SUW	Stacja wodociągowa Q=0-18m3/godz o wym. 5,70x8,50m H=3,52m
ZB	Zbiornik retencyjny wody czystej V=50m3
SN	Studzienka neutralizacyjna Ø1000mm H= 2,5m; V=1,0m3
SWI-1	Studnia wlerzona

ETAP II - Przyłącza:
Realizowane (budowane) będą na podstawie art. 29 ust. 1 pkt. 20 i art. 29a prawa budowlanego

UWAGA:
1. Przyłącza wodociągowe do działek Ø32mm
2. Średnice przewodów głównych Ø40mm ; Ø110mm.

UWAGA:
1. Przyłącza kanalizacyjne do działek Ø160mm
2. Średnica przewodów głównych Ø200mm

Pracownia Usług Projektowych DOBROL ul. Wojska Polskiego 24/30 19-457 Olszyna tel./fax (0 - 29) 753-25-00 kom. 0604-012-604		Projektant:	mgr inż. Grzegorz Bogdan upr. w zakresie budowli i robót wodno-melio.
		Projektant br. sanitarna:	
Miejscowość:	Obręb Bożejny gmina Nidzica	Asystent projektanta:	inż. Dorota Sosnek
Obiekt:	Infrastruktura techniczna		inż. Katarzyna Klajsendo
Rysunek:	Plan zagospodarowania terenu budowy sieci wodociągowej i kanalizacji sanitarnej grawitacyjnej i tłocznej	Kierownik pracowni:	Józef Dobrowolski upr. 157/78 Bd. i 12/ Bm i ,ubr o b. o.b.
Rys. nr:	Branża: Sanitarna	Data: październik 2007	Skala: 1:1000

ARKUSZ 1

INFRASTRUKTURA TECHNICZNA

Niniejsza mapa wykonana na podstawie wektoryzacji rastra mapy zasadniczej 232.421.012, 232.421.021 znajdującej się w PODGiK w Nidzicy

KERG: 641-135/2007
Woj. warmińsko-mazurskie
Powiat: nidzicki
Gmina: Nidzica
Obrę: Bolejny
Arkusz: 232.421.012, 232.421.021
Działka: 178, 176, 19, 17, 29/1, 442

Nie wyklucza się w terenie innych nie wykazanych na niniejszej mapie urządzeń podziemnych, które nie były zgłoszone do inwentaryzacji lub o których brak jest informacji w instytucjach branżowych

Stan aktualny na dzień 06.11.2007r.
Przyjęto do zasobów 27.11.2007r. nr ewidencji: 641.02-122/2007r.

ŁĄCZY ARKUSZ 1

Skrzyżowanie z drogą wykonać przeciskiem sterowanym na odc. A-B:
- Kanalizacja sanitarna PEØ 200mm L= 40,0 m
- Sieć wodociągowa PEØ110mm L= 40,0 m
(min 2,50m pod nawierzchnią drogi)

Skrzyżowanie z rowem wykonać przeciskiem sterowanym na głębokości min 2,0m pod dnem rowu

Granowska Iwona, Kania Tadeusz
Karpiński Tadeusz, Lipner Bogdan
Kuźniak Bogdan, Mariański Bogdan
Rosiński Kazimierz

Borkowska Elżbieta, Drozdowicz Teresa,
Baran Wiesław, Krebs Kazimierz,
Kurzac Jarpsław, Marchelak Jarosław

Szkoła ZBM w Nidzicy
ul. Kolejowa

gm. Nidzica

Młotk Mirosław, Tadeusz
Pańczyk Małgorzata, Elżbieta

Rostkowski Henryk

Kozłowski Wiesław
i Agnieszka

Marzec Jerzy
i Jadwiga

Godlewski Józef
Bogusz Mieczysław

Makrucki Andrzej
Cecelski Remigiusz

Gromulska Agnieszka

PROJEKT BUDOWLANY

zagospodarowania terenu budowy sieci wodociągowej, kanalizacji sanitarnej grawitacyjnej i tłocznej

Obręb Żelazno gmina Nidzica

Skala 1:1000

Cieplińska Amelia, Erenkfeit Krzysztof i Marianna,
Erenkfeit Tadeusz, Erynkfajt Bogdan,
Erenkfeit Henryk, Erenkfeit Stanisław,
Ochrym Ewa i Stanisław, Kisz Genowefa,
Obrębska Jolanta, Żambek Danuta,
Czapliński Dariusz i Mariola

Wspólnota

Ochrym Krystyna

Erenkfeit
Krzysztof

Niniejsza mapa wykonana na podstawie wektoryzacji rastra mapy zasadniczej 232.421.014 znajdującej się w PODGiK w Nidzicy

KERG: 641-135/2007
Woj. warmińsko-mazurskie
Powiat: nidzicki
Gmina: Nidzica
Obrę: Bolejny
Arkusz: 232.421.014
Działka: 178, 176, 19, 17, 29/1, 442

Nie wyklucza się w terenie innych nie wykazanych na niniejszej mapie urządzeń podziemnych, które nie były zgłoszone do inwentaryzacji lub o których brak jest informacji w instytucjach branżowych

Stan aktualny na dzień 06.11.2007r.
Przyjęto do zasobów 27.11.2007r. nr ewidencji: 641.02-122/2007r.

ETAP II - Przyłącza:
Realizowane (budowane) będą na podstawie art. 29 ust. 1 pkt. 20 i art. 29a prawa budowlanego

UWAGA:
1. Przyłącza wodociągowe do działek Ø32mm
2. Średnice przewodów głównych Ø40mm ; Ø110mm.

UWAGA:
1. Przyłącza kanalizacyjne do działek Ø160mm
2. Średnica przewodów głównych Ø200mm .

L E G E N D A:

U W A G A: Dotyczy uzbrojenia na sieci wodociągowej

Węzły:

- Zasuwa na przyłączu
- Obejma z nawiertką
- T Trójnik
- N Obejma z nawiertką

a) infrastruktura projektowana
- Sieć wodociągowa - sieć główna I ETAP
- Przyłącza wodociągowe - II ETAP
- Kanalizacja sanitarna grawitacyjna
- Kanalizacja sanitarna tłoczna
- Zasuwa na wodociągu
- Hydrant p/pożnadziemny z zasuwą
- Szafki złączowo-pomiarowe
- Nr Miejsce i nr wykonania otworu wiertniczego

b) infrastruktura istniejąca
- wA Sieć wodociągowa
- ks Kanalizacja sanitarna grawitacyjna
- t Kabel telekomunikacyjny

Pracownia Usług Projektowych DOBROL, ul. Wyszyńskiego 24/88 10-457 Olsztyn, tel/fax (0...89) 533-30-40 kom. 0604083604				Projektant: br.sanitarna:	mgr inż. Grzegorz Bogdan, upr. nr 34/79/OL i 512/94/OL § 13 ust.1 pkt.4 a i c
Miejscowość:	Obręb Żelazno gmina Nidzica			Asystenci projektanta	inż. Dorota Szostek, inż. Katarzyna Klepando
Obiekt:	Infrastruktura techniczna				
Rysunek:	Projekt budowlany zagospodarowania terenu budowy sieci wodociągowej i kanalizacji sanitarnej grawitacyjnej i tłocznej			Kierownik pracowni:	Józef Dobrowolski, upr. 115/75/OL i § 13 ust.1 pkt.4 lit. a i b
Rys. nr:	Branża: Sanitarna	Data: październik 2007	Skala: 1:1000		

ARKUSZ 2

INFRASTRUKTURA TECHNICZNA

STAROSTWO POWIATOWE
00 Nidzica
Traugutta 23
Fax 625-32-79

Projekt zagospodarowania działki nr 42/1
Obręb Bolejny gmina Nidzica
Skala 1:250

ENERGA - Operator SA
Oddział w Olsztynie Rejon Energetyczny Szczytno
ul. Polna 28, 12-100 Szczytno
NIP 583-000-11-90

(5)

Uzgadnia się lokalizację szafki złączowo-pomiarowej zasilającej w energię elektryczną (nazwa obiektu)
Przepompownia PG1
na działce nr 42/1 w Bolejnach gm Nidzica
Lokalizacja ww. szafki może ulec zmianie w przypadku braku możliwości uzyskania przez OZEO na etapie opracowania dokumentacji technicznej zgody na budowę sieci elektroenergetycznej zasilającej ww. obiekt.
W przypadku wystąpienia ww. sytuacji OZEO uzgodni zmianę lokalizacji szafki.

26.06.2008

KIEROWNIK
DZIAŁU EKSPLOATACJI
Waldemar Matysiak

Właściciel działki nr 42/1 :
Dąbrowski Bogumił
ul. Narutowicza 25
13-100 Nidzica

ZAGOSPODAROWANIE DZIAŁKI -TŁOCZNIA PG1

LEGENDA:

Przepompownia ścieków

a) infrastruktura projektowana

- Sieć wodociągowa
- Kanalizacja sanitarna grawitacyjna
- Kanalizacja sanitarna ciśnieniowa
- HP Hydrant p/poż.nadziemny z zasuwą
- Zasuwa na wodociągu
- Zasuwa przed i za przepompownią
- Miejsce i nr wykonania otworu wiertniczego
- Kabel zasilający YKY 5x10mm2 L=2,0m

b) infrastruktura istniejąca

- t Kabel telekomunikacyjny
- eNN Kabel energetyczny

155/57 Numery działek

1 Szafka zasilająca (pomiar energii)

3 Droga dojazdowa do wykupienia szer 3,0m z kostki brukowej F=71,0m²

4 Pion odpowietrzajacy zakończony rurą wymiarową Ø160/ 250mm umieszczoną 1,5m nad terenem Przewód PEØ160mm Lcałk.=4,5m

ABCD Teren wydzielony pod tłocznię PG1 do wykupienia F=21,0 m² na dziłce nr 42/1

Pracownia Usług Projektowych DOBROL ul. Wyszyńskiego 24/88 10-457 Olsztyn tel/fax (0...89) 533-30-40 kom. 0604083604				Projektant: br.sanitarna:	mgr inż. Grzegorz Bogdan upr. nr 34/79/OL i 512/94/OL § 13 ust.1 pkt.4 a i c
				br.elektr.:	Edmund Gierszewski upr.222/70
Miejscowość:	Obręb Bolejny gmina Nidzica			Asystent projektanta:	inż. Klepando Katarzyna
Obiekt:	Tłocznia PG1 i łapacz piasku Łp1				
Rysunek:	Projekt zagospodarowania działki nr42/1 obręb Bolejny gmina Nidzica			Kierownik pracowni:	Józef Dobrowolski upr. 115/75/OL i § 17 ust.1 pkt.4 lit. a i b
Rys. nr:	Branża: Sanitarna-elektryczna	Data: październik 2007	Skala: 1:250		

Projekt zagospodarowania działki nr 42/1
Obręb Bolejny gmina Nidzica
Skala 1:250

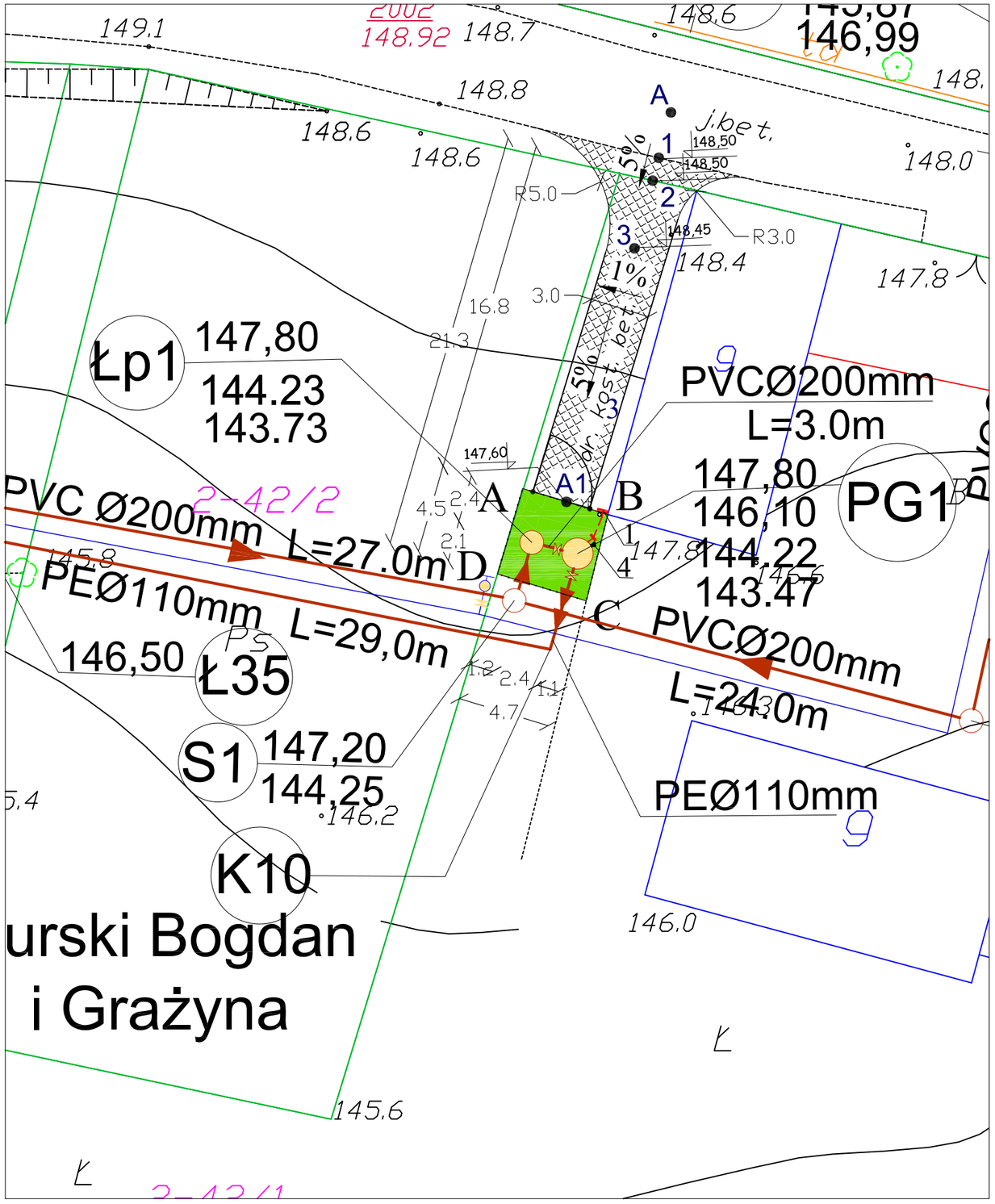

Właściciel działki nr 42/1 :
Dąbrowski Bogumił
ul. Narutowicza 25
13-100 Nidzica

L E G E N D A:

Przepompownia ścieków

a) infrastruktura projektowana

- Sieć wodociągowa
- Kanalizacja sanitarna grawitacyjna
- Kanalizacja sanitarna ciśnieniowa
- Hydrant p/poż.nadziemny z zasuwą
- Zasuwa na wodociągu
- Zasuwa przed i za przepompownią
- Miejsce i nr wykonania otworu wiertniczego
- Kabel zasilający YKY 5x10mm2 L=2,0m

b) infrastruktura istniejąca

- Kabel telekomunikacyjny
- Kabel energetyczny

155/57 Numery działek

1 Szafka zasilająca (pomiar energii)

3 Droga dojazdowa do wykupienia szer 3,0m z kostki brukowej F=71,0m²

4 Pion odpowietrzajacy zakończony rurą wymiarową Ø160/ 250mm umieszczoną 1,5m nad terenem Przewód PEØ160mm Lcałk.=4,5m

ABCD Teren wydzielony pod tłocznię PG1 do wykupienia F=21,0 m² na dziłce nr 42/1

Pracownia Usług Projektowych DOBROL ul. Wyszyńskiego 24/88 10-457 Olsztyn tel/fax (0...89) 533-30-40 kom. 0604083604				Projektant: br.sanitarna:	mgr inż. Grzegorz Bogdan upr. nr 34/79/OL i 512/94/OL § 13 ust.1 pkt.4 a i c
				br.elektr.:	Edmund Gierszewski upr.222/70
Miejscowość:	Obręb Bolejny gmina Nidzica			Asystent projektanta:	inż. Klepando Katarzyna
Obiekt:	Tłocznia PG1 i łapacz piasku Łp1				
Rysunek:	Projekt zagospodarowania działki nr42/1 obręb Bolejny gmina Nidzica			Kierownik pracowni:	Józef Dobrowolski upr. 115/75/OL i § 13 ust.1 pkt.4 lit. a i b
Rys. nr:	Branża: Sanitarna-elektryczna	Data: październik 2007	Skala: 1:250		

ZAGOSPODAROWANIE DZIAŁKI -TŁOCZNIA PG1

Przepompownia ścieków PG1

obręb Bolejny, gmina Nidzica

skala 1:40

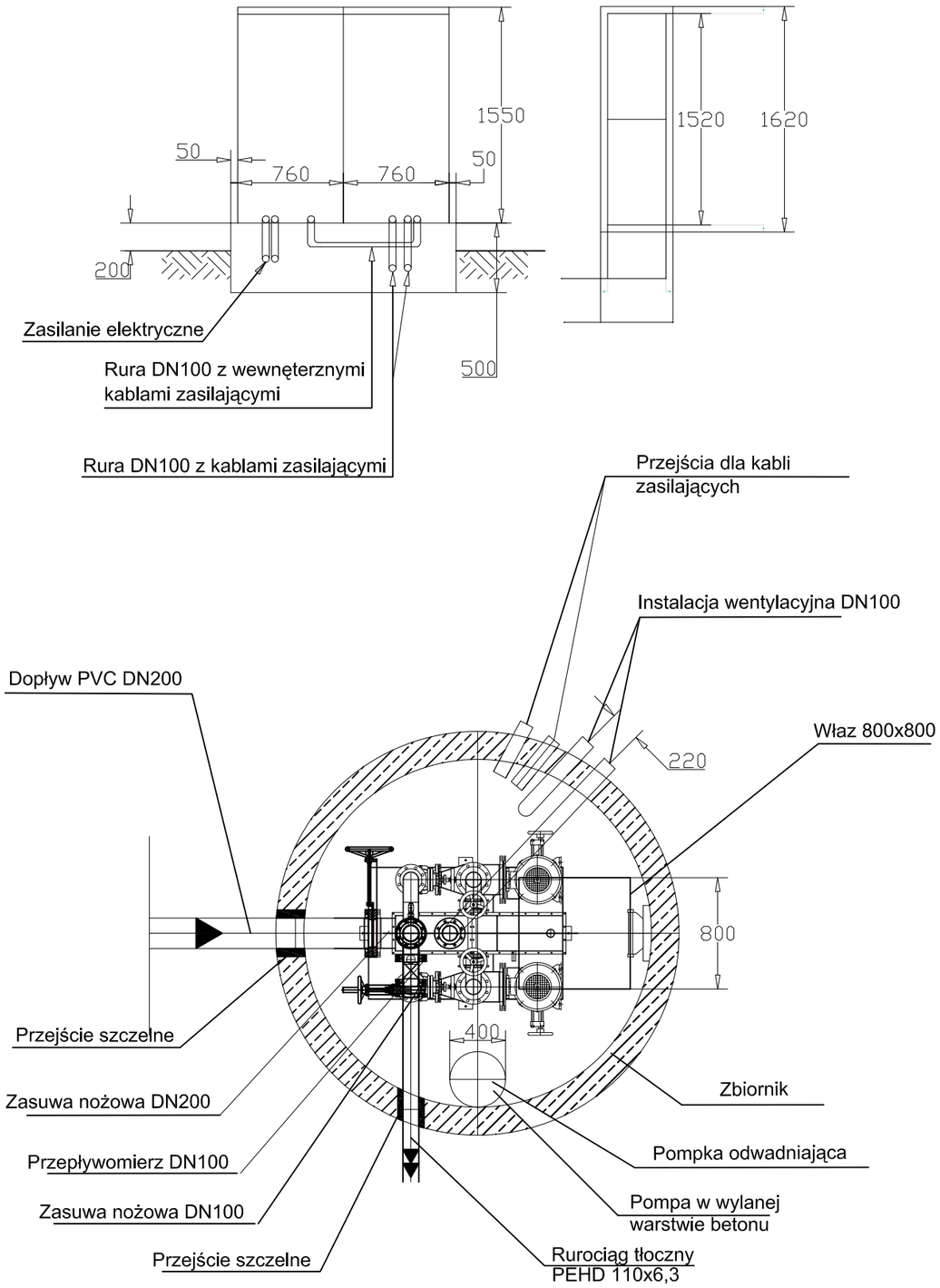

Typ 02 / 2 / 02 Patent nr: 1108822 becker
Elektromaschinenbau GmbH Industriegelande 10 51674 Wiehl-Drabenderhöhe
lub zamienny typ o porównywalnych parametrach technicznych

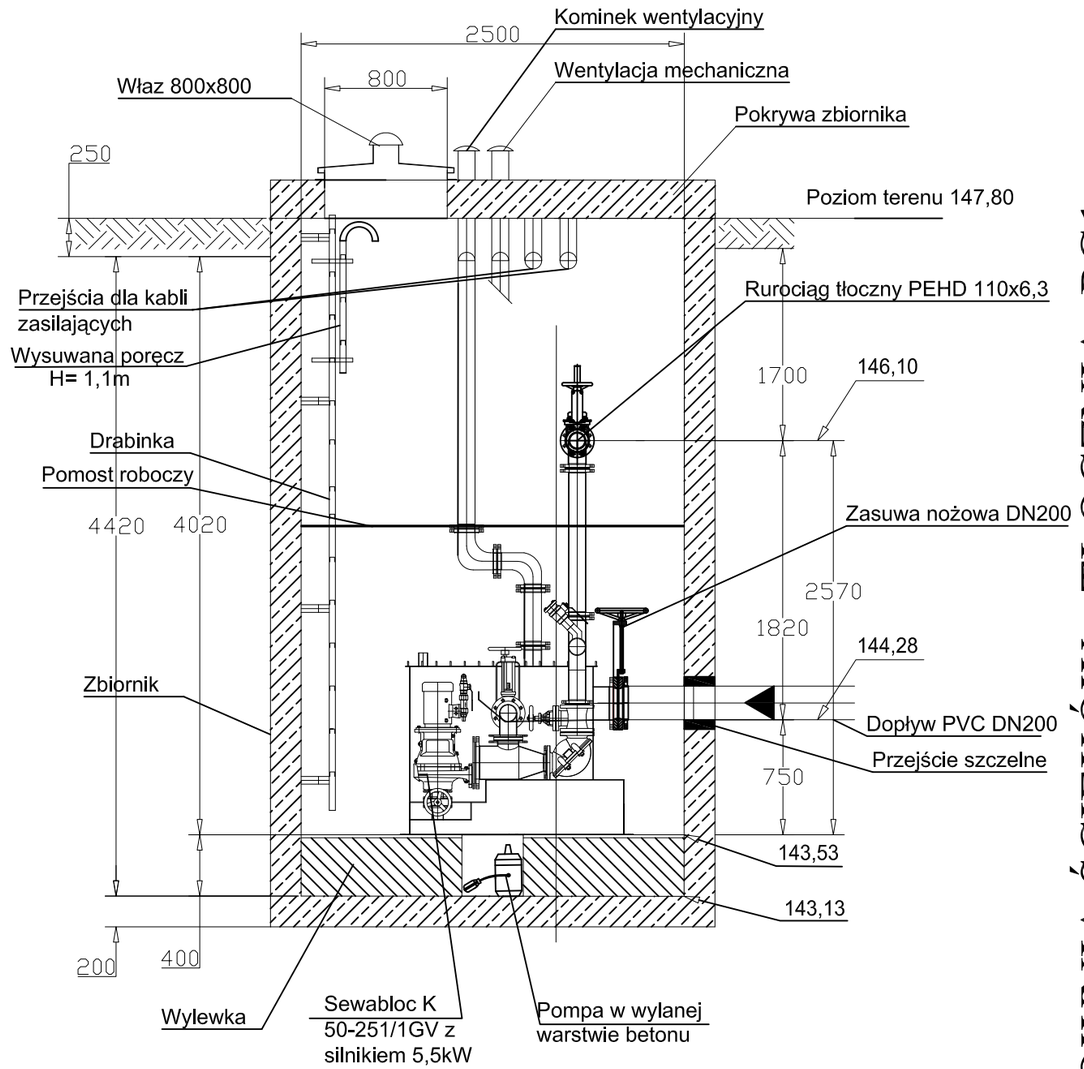

Pracownia Usług Projektowych DOBROL ul. Wyszyńskiego 24/88 10-457 Olsztyn tel/fax (0...89) 533-30-40 kom. 0604083604				Projektant: br.sanitarna:	mgr inż. Grzegorz Bogdan upr. nr 34/79/OL i 512/94/OL § 13 ust.1 pkt.4 a i c
Miejscowość:	Obręb Bolejny gmina Nidzica			Asystenci projektanta	inż. Katarzyna Klepando inż. Marcin Bukowski
Obiekt:	Przepompownia ścieków PG1 - tłocznia				
Rysunek:	Technologia przepompowni - tłoczni PG2			Kierownik pracowni:	Józef Dobrowolski upr. 115/75/OL i § 13 ust.1 pkt.4 lit. a i b
Rys. nr: 10	Branża: Sanitarna	Data: październik 2007	Skala: 1:40		

PRZEPOMPOWNIA ŚCIEKÓW - TŁOCZNIA PG1

Moduł PG-1 Zbiornik zewnętrzy tłoczni scieków

Materiał	Beton B-45	
Średnica	DN2500	mm
Głębokość wewnętrzna zbiornika	4420	mm
Rzędna poziomu terenu	147,8	m
Rzędna poziomu pokrywy zbiornika	147,8	m
Rzędna dna zbiornika	143,53	m
Rzędna posadowienia zbiornika	142,93	m
Rzędna wylewki (poziom posadowienia tłoczni)	142,53	m
Rzędna dna rury dopływowej	144,28	m
Wysokość dna rury dopływoej	750	mm
Rzędna osi rurociągu tłocznego	146,1	m

Moduł PG-1 Wyposażenie zbiornika zewnętrznego

Przejście szczelne dla rury dopływowej PVC Dz=200mm	1
Przejście szczelne dla rurociągu tłocznego PE HD Dz=110mm.	1
Przejścia szczelne dla instalacji rur wentylacyjnych PVC Dz=110 mm (wentylacja komory zbiorczej tłoczni oraz zbiornika betonowego)	2
Instalacja wentylacyjna PVC Dz=110mm; Instalacja wentylacyjna mechaniczna zbiornika zewnętrznego tłoczni	1
Kominki instalacji wentylacyjnej PVC Dz=110 mm	2
Przejścia szczelne dla rur osłonowych AROTA instalacji elektrycznej Dz=110 mm	2
Instalacja do podłączenia pompki odwadniającej PVC	1
Właz 800x800 mm ze stali nierdzewnej	1
Drabinka złazowa ze stali nierdzewnej	1
Wylewka o grubości 400 mm z otworem fi 400mm na pompkę odwadniającą	1
Okablowanie tłoczni ścieków: przewody zasilajace pomp, oświetlenie wewnętrzne przepompowni - dwie lampki oświetleniowe 60W.	1
Pomost roboczy ze stali nierdzewnej	1

Moduł PG-1
Moduł Sewasystem Typ 02/2/02

1	Separator EU patent nr. 1108822					2
		Typ			02	
		Dopływ do separatora		DN	125	
		Wyjście na rurociąg tłoczny		DN	100	
		Kruciec tłoczny pompy		DN	50	
		Materiał	Stal nierdzewna		1.4571	
2	Wewnętrzna komora zbiorcza modułu					1
		Typ			02	
		Szerokość	mm	B	950	
		Długość	mm	Hc	1400	
		Wysokość	mm	Hc	1100	
		Wysokość dopływu	mm	hdop	750	
		Pojemność	litrów	V	460	
		Materiał	Stal nierdzewna		1.4301	
3	Rozdzielacz					1
		Dopływ do rozdzielacza		DN	200	
		Materiał	Stal nierdzewna		1.4571	
		Rozdzielacz zintegrowany z głownym zbiornikiem tłoczni				
4	Odpowitrzenie zbiornika modułu					1
		Średnica		DN	100	
		Materiał	Stal nierdzewna 1.4571/PEHD			
		Odpowietrzenie zbiornika modułu wyposażone w klapę zwrotną wykonaną ze stali nierdzewnej 1.4571				
5	Rurociąg tłoczny					1
		Średnica		DN	100	
		Materiał	Stal nierdzewna		1.4301	
6	Rurociąg tłoczny, zawór płuczący					1
		Średnica		G	2"	
		Przyłącze			złacze strażackie	
		Materiał	Stal nierdzewna		1.4408	
		Przejście 2"/złącze strażackie			aluminium	
7	Łącznik do regulowania wysokości rurociągu tłocznego					1
		Typ	Schraub			
		Średnica		DN	100	
		Materiał	Stal nierdzewna		1.4301	
8	Armatuta					
8.1	Klapy zwrotne na wlocie do separatorów					2
		Rozmiar		DN	125	
		Materiał	Stal nierdzewna		1.4404	
8.2	Zawory zwrotne na rurociągu tłocznym (za separatorami)					2
		Typ	Szuster	DN	100	
		Materiał	Żeliwo szare		GG-25	
8.3	Zasuwy odcinające za zaworami zwrotnymi na rurociągu tłocznym					2
		Zasuwy międzykołnierzowe lub kołnierzowe miękkouszczelnianie				
		Średnica		DN	100	
		Materiał	Żeliwo szare		GG-25	
8.4	Klapa zwrotna na odpowietrzeniu zbiornika					2
		Rozmiar		DN	100	
		Materiał	Stal nierdzewna		1.4404	
9	Przyłącze pompki odwadniajacej					1
		Rozmiar		G	1"	
		Materiał	Stal nierdzewna		1.4571	
10	Przyłącze do instalacji sondy hydrostycznej					1
		Materiał	Stal nierdzewna		1.4571	

11	Dodatkowa Armatura:					
11.1	Zasuwy odcinające na wejściu do separatorów					2
		Zasuwy międzykołnierzowe				
		Średnica		DN	100	
		Materiał	żel. szare/stal nierdz.		GG-25/1.4301	
11.2	Zasuwy odcinające na ssaniu do pomp					2
		Zasuwy międzykołnierzowe				
		Średnica		DN	65	
		Materiał	żel. szare/stal nierdz.		GG-25/1.4301	
11.3	Zasuwa odcinająca na rurociągu dopływowym					1
		Zasuwa międzykołnierzowa				
		Średnica		DN	200	
		Materiał	żel. szare/stal nierdz.		GG-25/1.4301	
11.4	Zasuwa odcinająca na rurociągu tłocznym					1
		Zasuwa międzykołnierzowa				
		Średnica		DN	100	
		Materiał	żel. szare/stal nierdz.		GG-25/1.4301	
12	Pompy główne KSB					2
		Sewabloc K 520- 251/ 1GV - 177				
		wirnik kanałowy	prześwit	Økuli	mm	15
		wydajność		Q	l/s	6
		wysokość podnoszenia		H	m	39
		moc silnika		N	kW	7,5
		obroty		n	1/min	2930
		masa		m	kg	72
		Silnik		typ 132S		
13	Pompka odwadniajca					1
		AmaDrainer 301 SE				
		wydajność		Q	m³/h	3,6
		wysokość podnoszenia		H	m	6
		moc silnika		N	kW	0,75
		obroty		n	1/min	2900
		masa		m	kg	5
14	Przepływomierz					
		Siemens typ MAGFLO 5100 W				
		Średnica		DN	100	
		Przepływomierz wraz z przetwornikiem. Przetwornik montowany w szafie sterowniczej lub wewnatrz domku dla automatyki				

15	Układ sterowania i automatyki				
Budowa układu oparta jest o programowalny sterownik mikroprocesorowy wyświetlaczem LCD i klawiaturą. Sterownik działa w oparciu o pomiar ciśnienia hydrostatycznego w komorze zbiorczej mierzonego przy pomocy hydrostatycznego przetwornika membranowego. Układ wykonuje szereg dodatkowych funkcji zabezpieczających i monitorujących. Ich zakres zależy od wymagań użytkownika oraz od istniejącej struktury informatycznej i telemetrycznej.					
	Napięcie zasilania:	V		400	50 Hz
	Rozruch pomp:			softstart	
	Zabezpieczenia:				
	przed porażeniem:poprzez układ różnicowo -prądowy				
	przed pracą niepełnofazową i asymetrią międzyfazową				
	przed przeciążeniem silników , poprzez przekażnik termiczny				
	przed zwarciem				
	przed suchobiegiem pomp				
	przed przepięciami prądowymi				
	Wyposażenie dodatkowe:				
	liczniki czasu pracy pomp				2
	przełaczniki rodzaju pracy : praca ręczna - automatyczna				2
	ogrzewanie wewnętrzne szafy z termostatem				2
	świetlna , pulsująca sygnalizacja stanów awaryjnych				1
	oświetlenie wewnętrzne szafy sterującej				1
	oświetlenie pompowni				1
	gniazdo "remontowe" : 230V				1
	moduł sterowania pompki odwadniającej				1
	gniazdo do przyłaczenia agregatu prądotwórczego 400V/ 3 f				1
	amperomierz				2
	woltomierz z przełacznikiem fazowym				1
	moduł sterowania wentylatorem				1
	miejsce na przetwornik od przepływomierza				1
	Układ zdalnego monitoringu pracy pompowni / telemetria				1
	Modem GSM bez aktywnej karty SIM				1
	układ podtrzymania zasilania: UPS				1
	sygnalizacja włamań				1
	Szafa z włókien szklanych wymiary :	1200x 1000 x 450			1
	Podstawa szafy				1
	Sonda hydrostatyczna z wyjściem: 4 - 20 mA				1

Typ pompy: Sewabloc K 50-251/ 1 GV-S

Dane hydrauliczne

Zadana wydajność	6	l/s	Wydajność	6,005	m³/h
Zadana wysokość podnoszenia	39	m	Wysokość podnoszenia	39,07	m
Medium tłoczone	Ścieki oczyszczone na separatorze		Sprawność	41,20%	%
			Zapotrzebowanie mocy w pkt. Pracy	5,57	kW
Temperatura	20	°C	Prędkość obrotowa	2930	rpm
Gęstość tłoczonego medium	1000	kg/m³	NPSH pompy	3,32	m
Współczynnik lepkości	1	mm²/s	Dopuszczalne ciśnienie pracy	10	bar
Zadane ciśnienie na ssaniu	0	bar	Ciśnienie końcowe	3,83	bar
Max moc na krzywej	8,11	kW	Min wydajność masowa	3,22	kg/s
Minimalna dop. Wydajność	3,221	l/s	Wysokość podnoszenia przy zerowej wydajności	43,45	m

Wykonanie

Wykonanie	Zabudowa ze sprzęgłem	Typ uszczelnienia	Specjalne uszczelnienie mechaniczne z osłoniętą sprężyną SiC/SiC/FPM	
Typ ustawienia	Pionowo	Typ wirnika	Zamknięty wielokanałowy (K)	
Średnica nominalna króćca ssawnego	65	Średnica wirnika	177	mm
Ciśnienie nominalne króćca tłocznego	PN 16	Wolny przelot wirnika	15	mm
Ustawienie Króćca ssawnego	osiowo	Kierunek obrotów patrzac od strony napędu	zgodnie z ruchem wskazówek zegara	
Średnica nominalna króćca tłocznego	50	Wielkość dźwigara łożysk	B02	
Ciśnienie nominalne króćca ssawnego	PN 16	Typ łożyska	Łożysko walcowe	
Ustawienie króćca tłocznego	promieniowo (0°/360°)	Rodzaj smarowania	Smar stały	
Kołnierze wykonane zg z normą	EN 1092-2	Kolor	Niebieski ultramaryna (RAL 5002)	
Uszczelnienie wału	Podwójne uszczelnienie mechaniczne w układzie tandem			

Typ pompy: Sewabloc K50-251/ 1 GV-S

Napęd

Typ napędu	Silnik elektryczny	Prąd nominalny	
Producent	Siemens	Klasa izolacji	F wg IEC 34-1
		Klasa ochrony silnika	IP55
Rodzaj budowy	V15	Czujnik temperatury	3 termistory
Wielkość silnika	132S	Uzwojenie silnika	400 / 690 V
Klasa sprawności	Eff2	Liczba biegunów	2
Częstotliwość prądu	50 Hz	Sposób rozruchu	Trójkąt
Napięcie prądu	400 V	Sposób chłodzenia	Powietrze
Moc nominalna P2	3,0 kW	Oprzyrządowanie	

Wykonanie materiałowe

Korpus pompy	Żeliwo szare JL 1040	Żeliwo z grafitem płytkowym wg. Normy DIN 1691.
Pokrywa ciśnieniowa	Żeliwo szare JL 1040	Żeliwo z grafitem płytkowym wg. Normy DIN 1691.
Wał	Stal chromowa 1.4021+QT 800	
Wirnik	Żeliwo szare JL 1040	Żeliwo z grafitem płytkowym wg. Normy DIN 1691.
O - ring	Guma nitrylowa NBR	

Charakterystyka

Pompa: Sewabloc K 50-251/ 1 GV-S

Prędkość obrotowa	2930	1/min	Współczynnik sprawności	41,20%	%
Gęstość medium	1000	kg/m³	Zapotrzebowanie mocy w punkcie pracy	5,57	kW
Lepkość	1	mm²/s	NPSH Pompy	3,32	m
Wydajność	6	l/s	Nr charakterystyki		
Wysokość podnoszenia	39	m	Średnica wirnika	177	mm

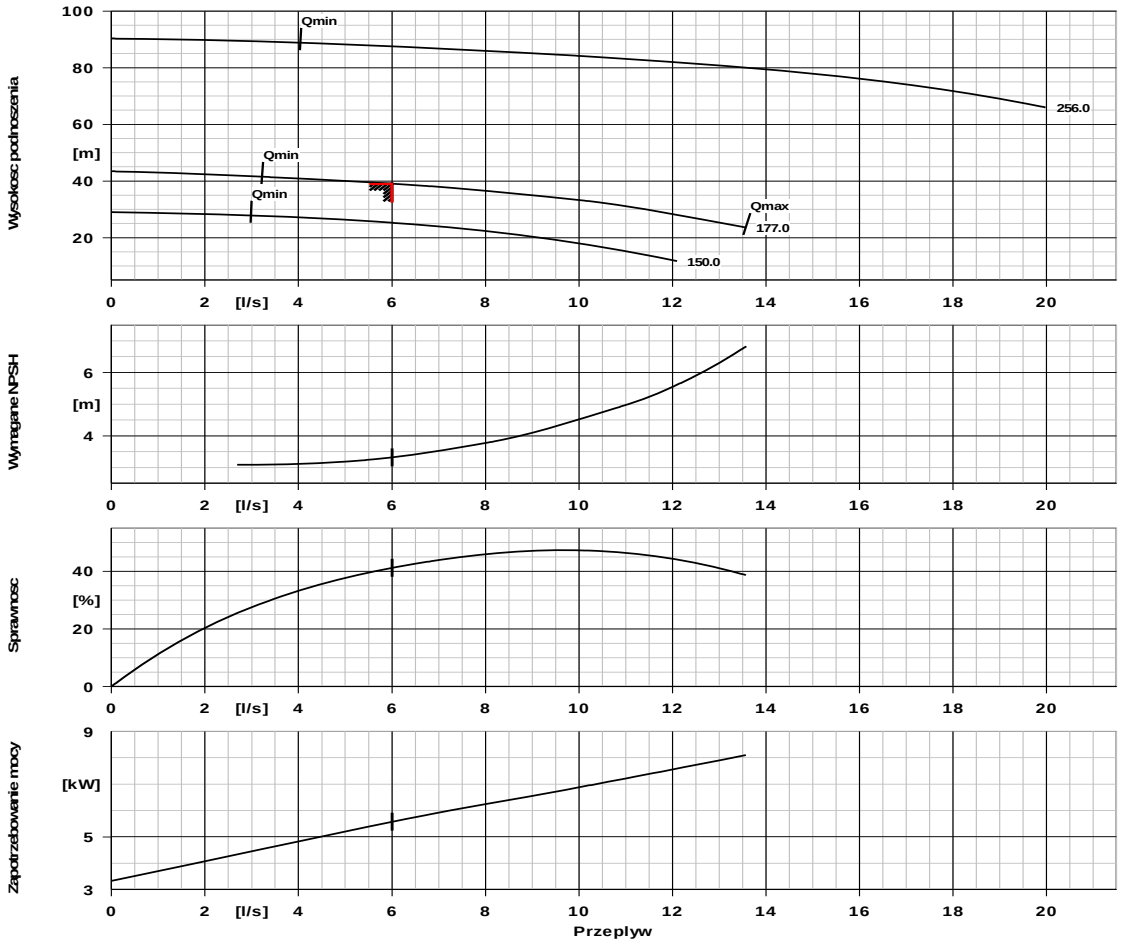

Projekt zagospodarowania działki nr 138/7
Obręb Bolejny gmina Nidzica
Skala 1:250

STAROSTWO POWIAT... 13-100 ... ul. Traugutta 23 tel./fax 625-32-7...

ENERGA - Operator SA
Oddział w Olsztynie Rejon Energetyczny Szczytno
ul. Polna 28, 12-100 Szczytno
NIP 583-000-11-90

(5)

Uzgadnia się lokalizację szafki złączowo-pomiarowej zasilającej w energię elektryczną (nazwa obiektu)
Przepompownia PG 2
na działce nr 138/7 w Bolejnach gm. Nidzica
Lokalizacja ww. szafki może ulec zmianie w przypadku braku możliwości uzyskania przez OZEO na etapie opracowania dokumentacji technicznej zgody na budowę sieci elektroenergetycznej zasilającej ww. obiekt.
W przypadku wystąpienia ww. sytuacji OZEO uzgodni zmianę lokalizacji szafki.

26.06.2008

KIEROWNIK DZIAŁU EKSPLOATACJI
Waldemar Matysiak

Właściciel działki nr 138/7:
Krawczyk Lucjan
Bolejny 14
13-015 Olsztynek

LEGENDA:

Przepompownia ścieków

a) infrastruktura projektowana

- Sieć wodociągowa
- Kanalizacja sanitarna grawitacyjna
- Kanalizacja sanitarna ciśnieniowa
- HP Hydrant p/poż.nadziemny z zasuwą
- Zasuwa na wodociągu
- Zasuwa przed i za przepompownią
- Miejsce i nr wykonania otworu wiertniczego
- Kabel zasilający YKY 5x10mm2 L=5,0m

1 Szafka zasilająca (pomiar energii)
3 Droga dojazdowa szer 3,0m z kostki brukowej F=32,5m²
4 Pion odpowietrzajacy zakończony rurą wymiarową Ø160/ 250mm umieszczoną 1,5m nad terenem Przewód PEØ160mm Lcałk.=0,6m
ABCD Teren wydzielony pod tłocznię PG2 F=42,0 m² na dziłce nr 138/7

b) infrastruktura istniejąca

- Kabel telekomunikacyjny
- eNN Kabel energetyczny
- 155/57 Numery działek

Pracownia Usług Projektowych DOBROL ul. Wyszyńskiego 24/88 10-457 Olsztyn tel/fax (0...89) 533-30-40 kom. 0604083604				Projektant: br.sanitarna:	mgr inż. Grzegorz Bogdan upr. nr 34/79/OL i 5/12/94/OL § 13 ust.1 pkt.4 a i e
				br.elektr.:	Edmund Gierszewski upr.222/70
Miejscowość:	Obręb Bolejny gmina Nidzica			Asystent projektanta:	inż. Klepando Katarzyna
Obiekt:	Tłocznia PG2 i łapacz piasku Łp2				
Rysunek:	Projekt zagospodarowania działki nr 138/7 obręb Bolejny gmina Nidzica			Kierownik pracowni:	Józef Dobrowolski upr. 115/75/OL § 13 ust.1 pkt.4 lit. a i b
Rys. nr:	Branża: Sanitarna-elektryczna	Data: październik 2007	Skala: 1:250		

ZAGOSPODAROWANIE DZIAŁKI -TŁOCZNIA PG2

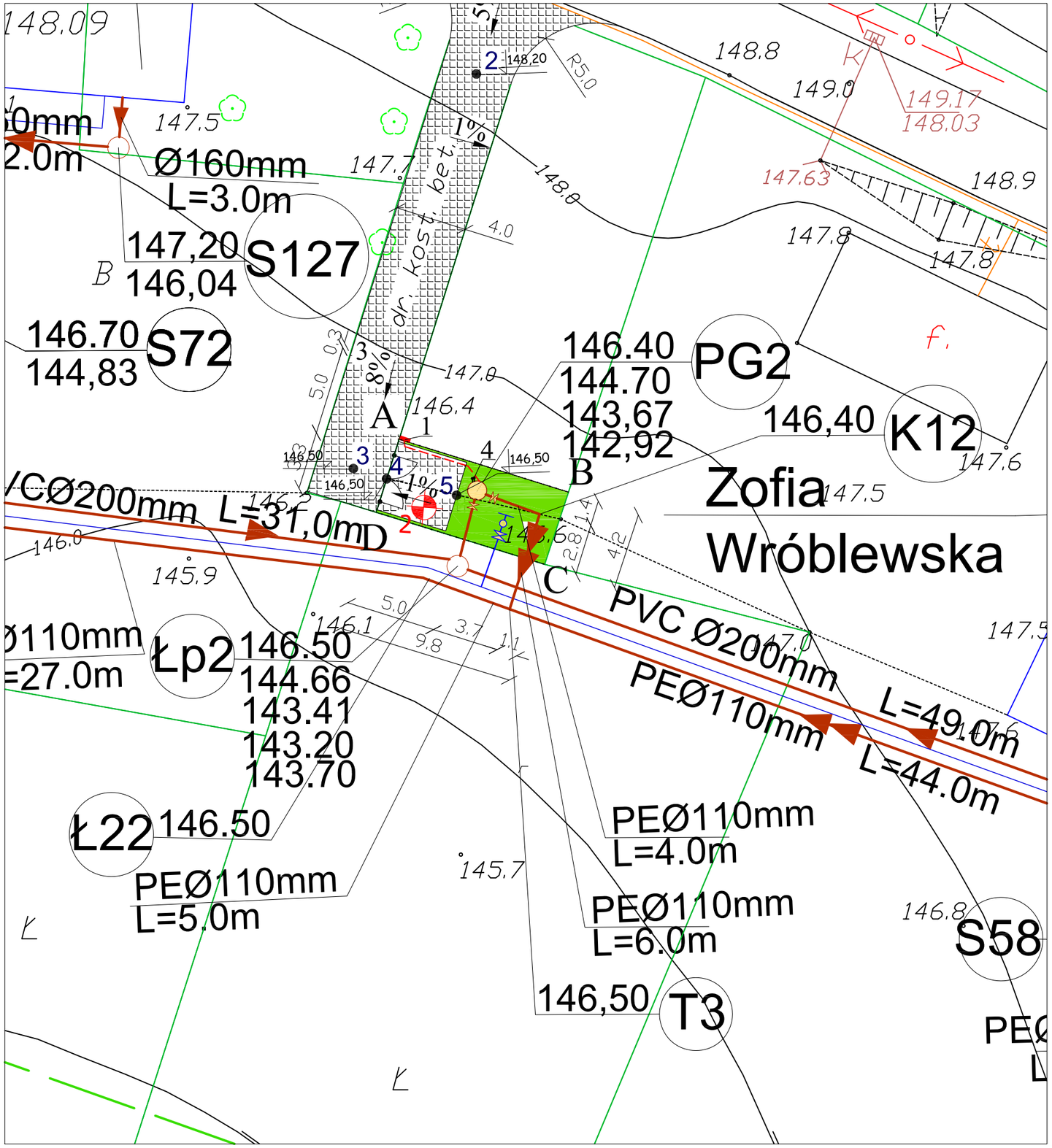

Projekt zagospodarowania działki nr 138/7
Obręb Bolejny gmina Nidzica
Skala 1:250

Właściciel działki nr 138/7:
Krawczyk Lucjan
Bolejny 14
13-015 Olsztynek

L E G E N D A:

Przepompownia ścieków

a) infrastruktura projektowana

- Sieć wodociągowa
- Kanalizacja sanitarna grawitacyjna
- Kanalizacja sanitarna ciśnieniowa
- Hydrant p/poż.nadziemny z zasuwą
- Zasuwa na wodociągu
- Zasuwa przed i za przepompownią
- Miejsce i nr wykonania otworu wiertniczego
- Kabel zasilający YKY 5x10mm2 L=5,0m

b) infrastruktura istniejąca

- Kabel telekomunikacyjny
- Kabel energetyczny
- 155/57 Numery działek

1 Szafka zasilająca (pomiar energii)
3 Droga dojazdowa szer 3,0m z kostki brukowej F=32,5m²
4 Pion odpowietrzajacy zakończony rurą wymiarową Ø160/ 250mm umieszczoną 1,5m nad terenem
Przewód PEØ160mm Lcałk.=0,6m
ABCD Teren wydzielony pod tłocznię PG2 F=42,0 m² na dziłce nr 138/7

Pracownia Usług Projektowych DOBROL ul. Wyszyńskiego 24/88 10-457 Olsztyn tel/fax (0...89) 533-30-40 kom. 0604083604				Projektant: br.sanitarna:	mgr inż. Grzegorz Bogdan upr. nr 34/79/OL i 512/94/OL § 13 ust.1 pkt.4 a i c
				br.elektr.:	Edmund Gierszewski upr.222/70
Miejscowość:	Obręb Bolejny gmina Nidzica			Asystent projektanta:	inż. Klepando Katarzyna
Obiekt:	Tłocznia PG2 i łapacz piasku Łp2				
Rysunek:	Projekt zagospodarowania działki nr 138/7 obręb Bolejny gmina Nidzica			Kierownik pracowni:	Józef Dobrowolski upr. 115/75/OL i § 13 ust.1 pkt.4 lit. a i b
Rys. nr:	Branża: Sanitarna-elektryczna	Data: październik 2007	Skala: 1:250		

ZAGOSPODAROWANIE DZIAŁKI -TŁOCZNIA PG2

Przepompownia ścieków PG2

obręb Bolejny, gmina Nidzica

skala 1:40

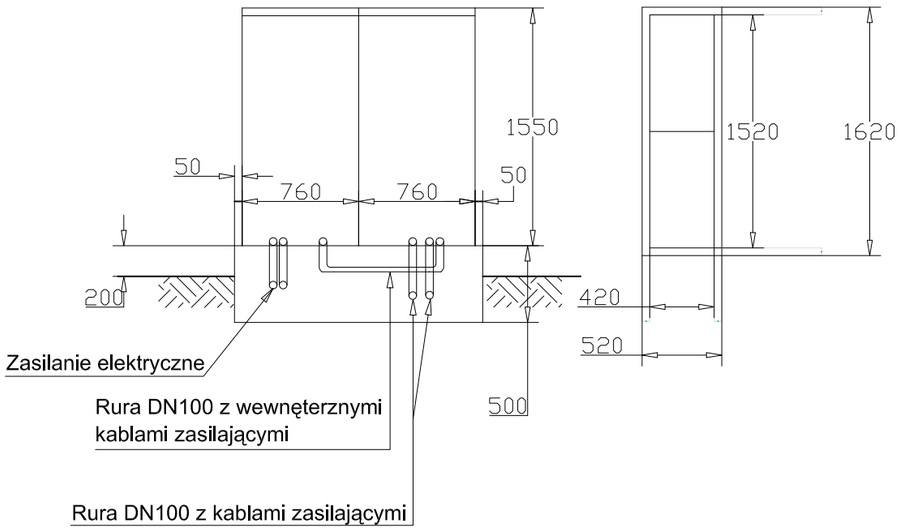

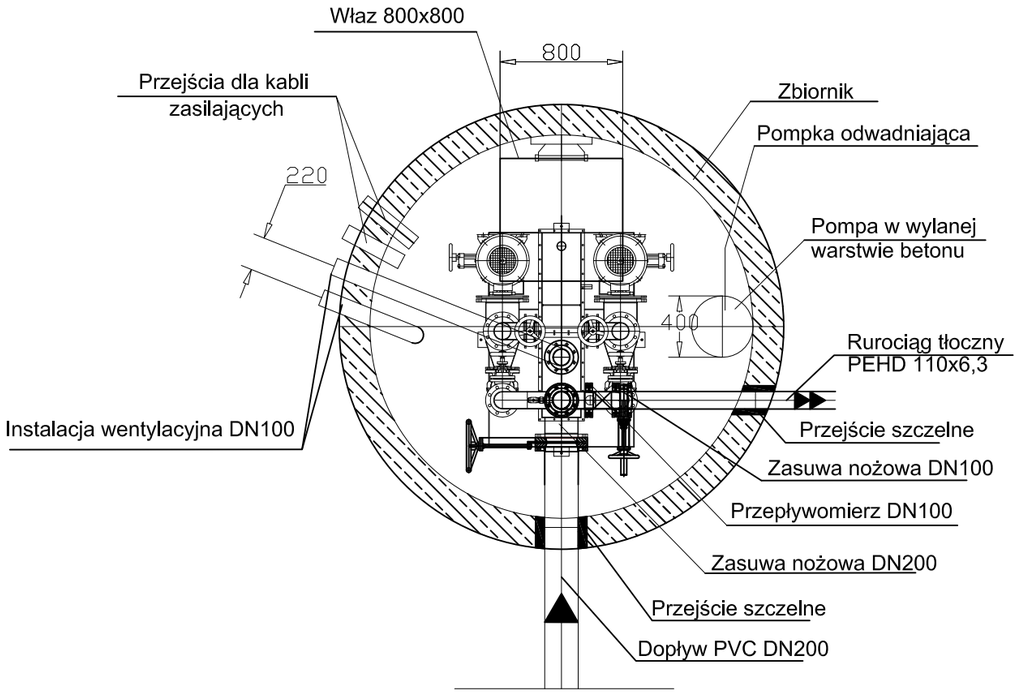

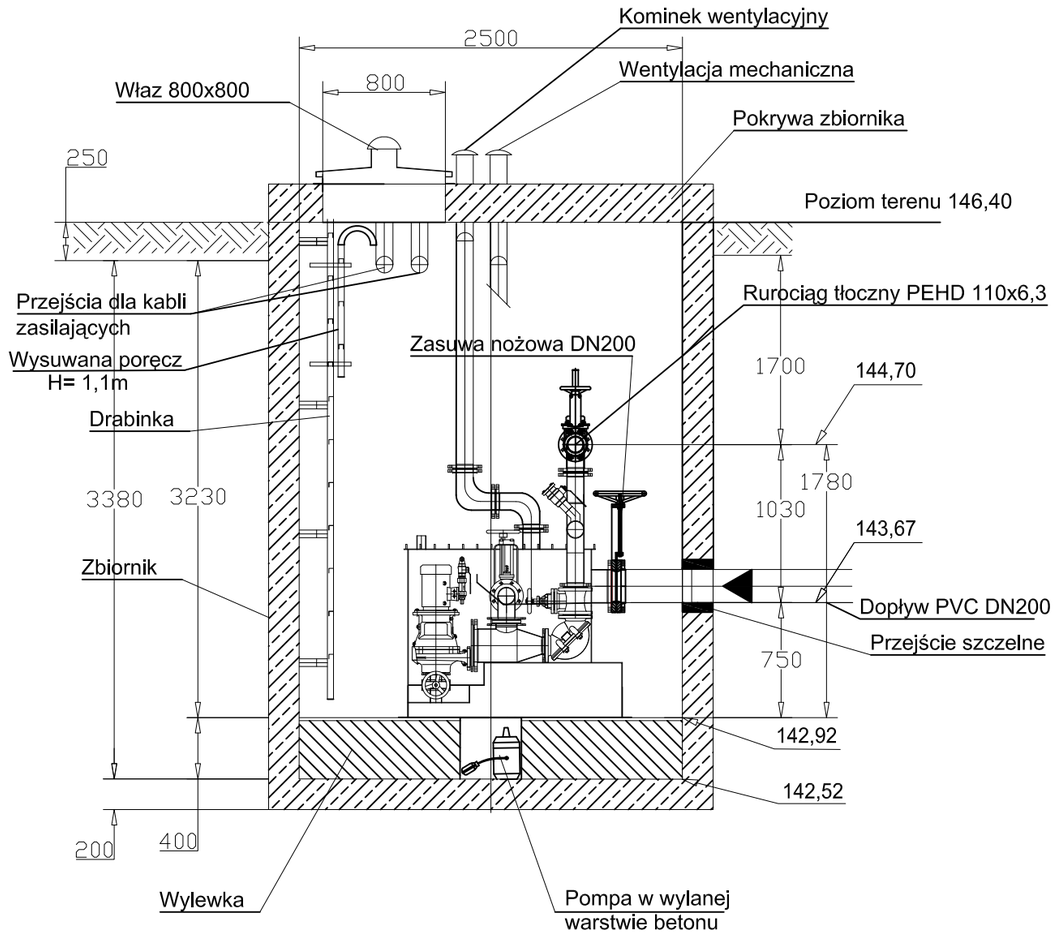

Typ 02 / 2 / 02 Patent nr: 1108822 becker
Elektromaschinenbau GmbH Industriegelande 10 51674 Wiehl-Drabenderhöhe
lub zamienny typ o porównywalnych parametrach technicznych

Pracownia Usług Projektowych DOBROL ul. Wyszyńskiego 24/88 10-457 Olsztyn tel/fax (0...89) 533-30-40 kom. 0604083604				Projektant: br.sanitarna:	mgr inż. Grzegorz Bogdan upr. nr 34/79/OL i 512/94/OL § 13 ust.1 pkt.4 a i c
Miejscowość:	Obręb Bolejny gmina Nidzica			Asystenci projektanta	inż. Katarzyna Klepando inż. Marcin Bukowski
Obiekt:	Przepompownia ścieków PG2 - tłocznia				
Rysunek:	Technologia przepompowni - tłoczni PG2			Kierownik pracowni:	Józef Dobrowolski upr. 115/75/OL i § 13 ust.1 pkt.4 lit. a i b
Rys. nr: 12	Branża: Sanitarna	Data: październik 2007	Skala: 1:40		

PRZEPOMPOWNIA ŚCIEKÓW - TŁOCZNIA PG2

Moduł PG-2 Zbiornik zewnętrzy tłoczni scieków

Materiał	Beton B-45	
Średnica	DN2500	mm
Głębokość wewnętrzna zbiornika	3630	mm
Rzędna poziomu terenu	146,4	m
Rzędna poziomu pokrywy zbiornika	146,4	m
Rzędna dna zbiornika	142,92	m
Rzędna posadowienia zbiornika	142,32	m
Rzędna wylewki (poziom posadowienia tłoczni)	141,92	m
Rzędna dna rury dopływowej	143,67	m
Wysokość dna rury dopływoej	750	mm
Rzędna osi rurociągu tłocznego	144,7	m

Moduł PG-2 Wyposażenie zbiornika zewnętrznego

Przejście szczelne dla rury dopływowej PVC Dz=200mm	1
Przejście szczelne dla rurociągu tłocznego PE HD Dz=110mm.	1
Przejścia szczelne dla instalacji rur wentylacyjnych PVC Dz=110 mm (wentylacja komory zbiorczej tłoczni oraz zbiornika betonowego)	2
Instalacja wentylacyjna PVC Dz=110mm; Instalacja wentylacyjna mechaniczna zbiornika zewnętrznego tłoczni	1
Kominki instalacji wentylacyjnej PVC Dz=110 mm	2
Przejścia szczelne dla rur osłonowych AROTA instalacji elektrycznej Dz=110 mm	2
Instalacja do podłączenia pompki odwadniającej PVC	1
Właz 800x800 mm ze stali nierdzewnej	1
Drabinka złazowa ze stali nierdzewnej	1
Wylewka o grubości 400 mm z otworem fi 400mm na pompkę odwadniającą	1
Okablowanie tłoczni ścieków: przewody zasilajace pomp, oświetlenie wewnętrzne przepompowni - dwie lampki oświetleniowe 60W.	1

Moduł PG-2
Moduł Sewasystem Typ 02/2/02

1	Separator EU patent nr. 1108822					2
		Typ			02	
		Dopływ do separatora		DN	125	
		Wyjście na rurociąg tłoczny		DN	100	
		Kruciec tłoczny pompy		DN	50	
		Materiał	Stal nierdzewna		1.4571	
2	Wewnętrzna komora zbiorcza modułu					1
		Typ			02	
		Szerokość	mm	B	950	
		Długość	mm	Hc	1400	
		Wysokość	mm	Hc	1100	
		Wysokość dopływu	mm	hdop	750	
		Pojemność	litrów	V	460	
		Materiał	Stal nierdzewna		1.4301	
3	Rozdzielacz					1
		Dopływ do rozdzielacza		DN	200	
		Materiał	Stal nierdzewna		1.4571	
		Rozdzielacz zintegrowany z głownym zbiornikiem tłoczni				
4	Odpowitrzenie zbiornika modułu					1
		Średnica		DN	100	
		Materiał	Stal nierdzewna 1.4571/PEHD			
		Odpowietrzenie zbiornika modułu wyposażone w klapę zwrotną wykonaną ze stali nierdzewnej 1.4571				
5	Rurociąg tłoczny					1
		Średnica		DN	100	
		Materiał	Stal nierdzewna		1.4301	
6	Rurociąg tłoczny, zawór płuczący					1
		Średnica		G	2"	
		Przyłącze			złacze strażackie	
		Materiał	Stal nierdzewna		1.4408	
		Przejście 2"/złącze strażackie			aluminium	
7	Łącznik do regulowania wysokości rurociągu tłocznego					1
		Typ	Schraub			
		Średnica		DN	100	
		Materiał	Stal nierdzewna		1.4301	
8	Armatuta					
8.1	Klapy zwrotne na wlocie do separatorów					2
		Rozmiar		DN	125	
		Materiał	Stal nierdzewna		1.4404	
8.2	Zawory zwrotne na rurociągu tłocznym (za separatorami)					2
		Typ	Szuster	DN	100	
		Materiał	Żeliwo szare		GG-25	
8.3	Zasuwy odcinające za zaworami zwrotnymi na rurociągu tłocznym					2
		Zasuwy międzykołnierzowe lub kołnierzowe miękkouszczelnianie				
		Średnica		DN	100	
		Materiał	Żeliwo szare		GG-25	
8.4	Klapa zwrotna na odpowietrzeniu zbiornika					2
		Rozmiar		DN	100	
		Materiał	Stal nierdzewna		1.4404	
9	Przyłącze pompki odwadniajacej					1
		Rozmiar		G	1"	
		Materiał	Stal nierdzewna		1.4571	
10	Przyłącze do instalacji sondy hydrostycznej					1
		Materiał	Stal nierdzewna		1.4571	

11	Dodatkowa Armatura:					
11.1	Zasuwy odcinające na wejściu do separatorów					2
		Zasuwy międzykołnierzowe				
		Średnica		DN	100	
		Materiał	żel. szare/stal nierdz.		GG-25/1.4301	
11.2	Zasuwy odcinające na ssaniu do pomp					2
		Zasuwy międzykołnierzowe				
		Średnica		DN	65	
		Materiał	żel. szare/stal nierdz.		GG-25/1.4301	
11.3	Zasuwa odcinająca na rurociągu dopływowym					1
		Zasuwa międzykołnierzowa				
		Średnica		DN	200	
		Materiał	żel. szare/stal nierdz.		GG-25/1.4301	
11.4	Zasuwa odcinająca na rurociągu tłocznym					1
		Zasuwa międzykołnierzowa				
		Średnica		DN	100	
		Materiał	żel. szare/stal nierdz.		GG-25/1.4301	
12	Pompy główne KSB					2
		Sewabloc K 520- 251/ 1GV - 154				
		wirnik kanałowy	prześwit	Økuli	mm	15
		wydajność		Q	l/s	6
		wysokość podnoszenia		H	m	27
		moc silnika		N	kW	5,5
		obroty		n	1/min	2925
		masa		m	kg	72
		Silnik		typ 132S		
13	Pompka odwadniajca					1
		AmaDrainer 301 SE				
		wydajność		Q	m³/h	3,6
		wysokość podnoszenia		H	m	6
		moc silnika		N	kW	0,75
		obroty		n	1/min	2900
		masa		m	kg	5
14	Przepływomierz					
		Siemens typ MAGFLO 5100 W				
		Średnica		DN	100	
		Przepływomierz wraz z przetwornikiem. Przetwornik montowany w szafie sterowniczej lub wewnatrz domka dla automatyki				

15	Układ sterowania i automatyki				
Budowa układu oparta jest o programowalny sterownik mikroprocesorowy wyświetlaczem LCD i klawiaturą. Sterownik działa w oparciu o pomiar ciśnienia hydrostatycznego w komorze zbiorczej mierzonego przy pomocy hydrostatycznego przetwornika membranowego. Układ wykonuje szereg dodatkowych funkcji zabezpieczających i monitorujących. Ich zakres zależy od wymagań użytkownika oraz od istniejącej struktury informatycznej i telemetrycznej.					
	Napięcie zasilania:	V		400	50 Hz
	Rozruch pomp:			softstart	
	Zabezpieczenia:				
	przed porażeniem:poprzez układ różnicowo -prądowy				
	przed pracą niepełnofazową i asymetrią międzyfazową				
	przed przeciążeniem silników , poprzez przekażnik termiczny				
	przed zwarciem				
	przed suchobiegiem pomp				
	przed przepięciami prądowymi				
	Wyposażenie dodatkowe:				
	liczniki czasu pracy pomp				2
	przełaczniki rodzaju pracy : praca ręczna - automatyczna				2
	ogrzewanie wewnętrzne szafy z termostatem				2
	świetlna , pulsująca sygnalizacja stanów awaryjnych				1
	oświetlenie wewnętrzne szafy sterującej				1
	oświetlenie pompowni				1
	gniazdo "remontowe" : 230V				1
	moduł sterowania pompki odwadniającej				1
	gniazdo do przyłaczenia agregatu prądotwórczego 400V/ 3 f				1
	amperomierz				2
	woltomierz z przełacznikiem fazowym				1
	moduł sterowania wentylatorem				1
	miejsce na przetwornik od przepływomierza				1
	Układ zdalnego monitoringu pracy pompowni / telemetria				1
	Modem GSM bez aktywnej karty SIM				1
	układ podtrzymania zasilania: UPS				1
	sygnalizacja włamań				1
	Szafa z włókien szklanych wymiary :	1200x 1000 x 450			1
	Podstawa szafy				1
	Sonda hydrostatyczna z wyjściem: 4 - 20 mA				1

Typ pompy: Sewabloc K 50-251/ 1 GV-S

Dane hydrauliczne

Zadana wydajność	6	l/s	Wydajność	6,005	m³/h
Zadana wysokość podnoszenia	27	m	Wysokość podnoszenia	27,04	m
Medium tłoczone	Ścieki oczyszczone na separatorze		Sprawność	37,70%	%
			Zapotrzebowanie mocy w pkt. Pracy	4,22	kW
Temperatura	20	°C	Prędkość obrotowa	2925	rpm
Gęstość tłoczonego medium	1000	kg/m³	NPSH pompy	3,41	m
Współczynnik lepkości	1	mm²/s	Dopuszczalne ciśnienie pracy	10	bar
Zadane ciśnienie na ssaniu	0	bar	Ciśnienie końcowe	2,65	bar
Max moc na krzywej	5,58	kW	Min wydajność masowa	3,01	kg/s
Minimalna dop. Wydajność	3,01	l/s	Wysokość podnoszenia przy zerowej wydajności	30,9	m

Wykonanie

Wykonanie	Zabudowa ze sprzęgłem	Typ uszczelnienia	Specjalne uszczelnienie mechaniczne z osłoniętą sprężyną SiC/SiC/FPM	
Typ ustawienia	Pionowo	Typ wirnika	Zamknięty wielokanałowy (K)	
Średnica nominalna króćca ssawnego	65	Średnica wirnika	154	mm
Ciśnienie nominalne króćca tłocznego	PN 16	Wolny przelot wirnika	15	mm
Ustawienie Króćca ssawnego	osiowo	Kierunek obrotów patrzac od strony napędu	zgodnie z ruchem wskazówek zegara	
Średnica nominalna króćca tłocznego	50	Wielkość dźwigara łożysk	B02	
Ciśnienie nominalne króćca ssawnego	PN 16	Typ łożyska	Łożysko walcowe	
Ustawienie króćca tłocznego	promieniowo (0°/360°)	Rodzaj smarowania	Smar stały	
Kołnierze wykonane zg z normą	EN 1092-2	Kolor	Niebieski ultramaryna (RAL 5002)	
Uszczelnienie wału	Podwójne uszczelnienie mechaniczne w układzie tandem			

Typ pompy: Sewabloc K50-251/ 1 GV-S

Napęd

Typ napędu	Silnik elektryczny	Prąd nominalny	
Producent	Siemens	Klasa izolacji	F wg IEC 34-1
		Klasa ochrony silnika	IP55
Rodzaj budowy	V15	Czujnik temperatury	3 termistory
Wielkość silnika	132S	Uzwojenie silnika	400 / 690 V
Klasa sprawności	Eff2	Liczba biegunów	2
Częstotliwość prądu	50 Hz	Sposób rozruchu	Trójkąt
Napięcie prądu	400 V	Sposób chłodzenia	Powietrze
Moc nominalna P2	5,5 kW	Oprzyrządowanie	

Wykonanie materiałowe

Korpus pompy	Żeliwo szare JL 1040	Żeliwo z grafitem płytkowym wg. Normy DIN 1691.
Pokrywa ciśnieniowa	Żeliwo szare JL 1040	Żeliwo z grafitem płytkowym wg. Normy DIN 1691.
Wał	Stal chromowa 1.4021+QT 800	
Wirnik	Żeliwo szare JL 1040	Żeliwo z grafitem płytkowym wg. Normy DIN 1691.
O - ring	Guma nitrylowa NBR	

Charakterystyka

Pompa: Sewabloc K 50-251/ 1 GV-S

Prędkość obrotowa	2925	1/min	Współczynnik sprawności	37,70%	%
Gęstość medium	1000	kg/m³	Zapotrzebowanie mocy w punkcie pracy	4,22	kW
Lepkość	1	mm²/s	NPSH Pompy	3,41	m
Wydajność	6	l/s	Nr charakterystyki		
Wysokość podnoszenia	27	m	Średnica wirnika	154	mm

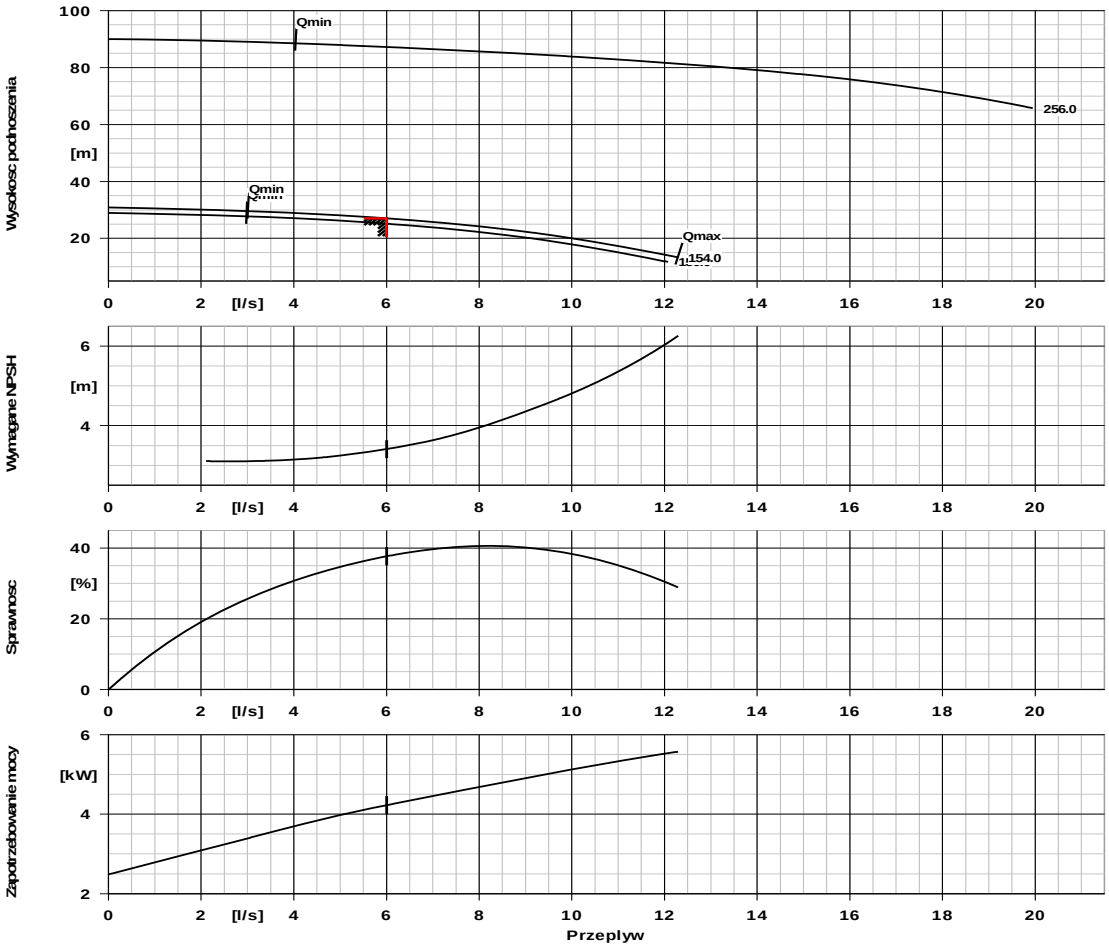

Projekt zagospodarowania działki nr 51/35
Obręb Żelazno gmina Nidzica

Skala 1:250

STAROSTWO POWIATOWE
13-100 Nidzica
ul. Traugutta 23
tel./fax 625-32-79

ENERGA - Operator SA
Oddział w Olsztynie Rejon Energetyczny Szczytno
ul. Polna 29, 12-100 Szczytno
NIP 583-000-11-90

(5)

Uzgadnia się lokalizację szafki złączowo-pomiarowej zasilającej w energię elektryczną (nazwa obiektu) Przepompownia PG-3 na działce nr 51/53 w Żelazno gm. Nidzica
Lokalizacja ww. szafki może ulec zmianie w przypadku braku możliwości uzyskania przez OZEO na etapie opracowania dokumentacji technicznej zgody na budowę sieci elektroenergetycznej zasilającej ww. obiekt.
W przypadku wystąpienia ww. sytuacji OZEO uzgodni zmianę lokalizacji szafki.

26.06.2008

KIEROWNIK
DZIAŁU EKSPLOATACJI
Waldemar Matysiak

Właściciel działki nr 51/35:
Gmina Nidzica
Plac Wolności 1
13-100 Nidzica

LEGENDA:

Przepompownia ścieków

a) infrastruktura projektowana

- Sieć wodociągowa
- Kanalizacja sanitarna grawitacyjna
- Kanalizacja sanitarna ciśnieniowa
- HP Hydrant p/poż.nadziemny z zasuwą
- Zasuwa na wodociągu
- Zasuwa przed i za przepompownią
- Miejsce i nr wykonania otworu wiertniczego
- Kabel zasilający YKY 5x10mm2 L=13,0m

1 Szafka zasilająca (pomiar energii)

3 Droga dojazdowa szer 3,0m z kostki brukowej F=45,0m²

4 Pion odpowietrzajacy zakończony rurą wymiarową Ø160/ 250mm umieszczoną 1,5m nad terenem Przewód PEØ160mm Lcałk.=3,6m

ABCD Teren wydzielony pod tłocznię PG3 F=140,0,0 m² na dziłce nr 51/35

b) infrastruktura istniejąca

- Kabel telekomunikacyjny
- pNN Kabel energetyczny

155/57 Numery działek

Pracownia Usług Projektowych DOBROL ul. Wyszyńskiego 24/88 10-457 Olsztyn tel/fax (0...89) 533-30-40 kom. 0604083604				Projektant: br.sanitarna: br.elektr.:	mgr inż. Grzegorz Bogdan upr. nr 34/79/OL i 512/94/OL § 13 ust.1 pkt.4 a i e Edmund Gierszewski upr.222/70
Miejscowość:	Obręb Żelazno gmina Nidzica			Asystent projektanta:	inż. Klepando Katarzyna
Obiekt:	Tłocznia PG3 i łapacz piasku Łp3				
Rysunek:	Projekt zagospodarowania działki nr 51/35 obręb Żelazno gmina Nidzica			Kierownik pracowni:	Józef Dobrowolski upr. 115/75/OL i § 13 ust.1 pkt.4 lit. a i b
Rys. nr: 29	Branża: Sanitarna-elektryczna	Data: październik 2007	Skala: 1:250		

ZAGOSPODAROWANIE DZIAŁKI 51/35 -TŁOCZNIA PG3

Projekt zagospodarowania działki nr 51/35
Obręb Żelazno gmina Nidzica
Skala 1:250

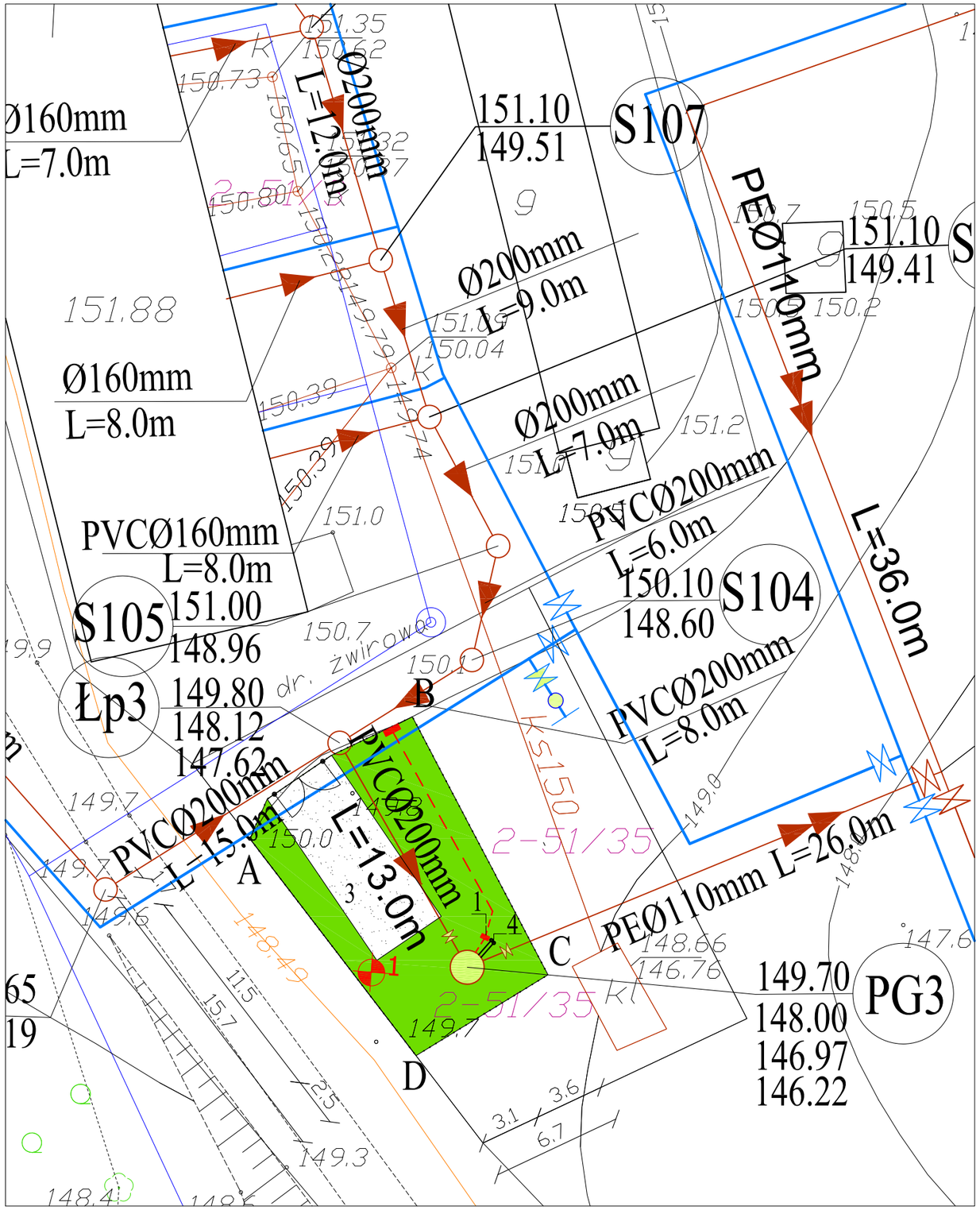

Właściciel działki nr 51/35:
Gmina Nidzica
Plac Wolności 1
13-100 Nidzica

LEGENDA:

Przepompownia ścieków

a) infrastruktura projektowana

- Sieć wodociągowa
- Kanalizacja sanitarna grawitacyjna
- Kanalizacja sanitarna ciśnieniowa
- Hydrant p/poż.nadziemny z zasuwą
- Zasuwa na wodociągu
- Zasuwa przed i za przepompownią
- Miejsce i nr wykonania otworu wiertniczego
- Kabel zasilający YKY 5x10mm2 L=13,0m

b) infrastruktura istniejąca

- Kabel telekomunikacyjny
- Kabel energetyczny
- 155/57 Numery działek

1 Szafka zasilająca (pomiar energii)

3 Droga dojazdowa szer 3,0m z kostki brukowej F=45,0m²

4 Pion odpowietrzajacy zakończony rurą wymiarową Ø160/ 250mm umieszczoną 1,5m nad terenem Przewód PEØ160mm Lcałk.=3,6m

ABCD Teren wydzielony pod tłocznię PG3 F=140,0,0 m² na dziłce nr 51/35

Pracownia Usług Projektowych DOBROL ul. Wyszyńskiego 24/88 10-457 Olsztyn tel/fax (0...89) 533-30-40 kom. 0604083604				Projektant: br.sanitarna:	mgr inż. Grzegorz Bogdan upr. nr 34/79/OL i 512/94/OL § 13 ust.1 pkt.4 a i c
				br.elektr.:	Edmund Gierszewski upr.222/70
Miejscowość:	Obręb Żelazno gmina Nidzica			Asystent projektanta:	inż. Klepando Katarzyna
Obiekt:	Tłocznia PG3 i łapacz piasku Łp3				
Rysunek:	Projekt zagospodarowania działki nr 51/35 obręb Żelazno gmina Nidzica			Kierownik pracowni:	Józef Dobrowolski upr. 115/75/OL i § 13 ust.1 pkt.4 lit. a i b
Rys. nr: 13	Branża: Sanitarna-elektryczna	Data: październik 2007	Skala: 1:250		

ZAGOSPODAROWANIE DZIAŁKI 51/35 -TŁOCZNIA PG3

Przepompownia ścieków PG3

obręb Żelazno, gmina Nidzica

skala 1:40

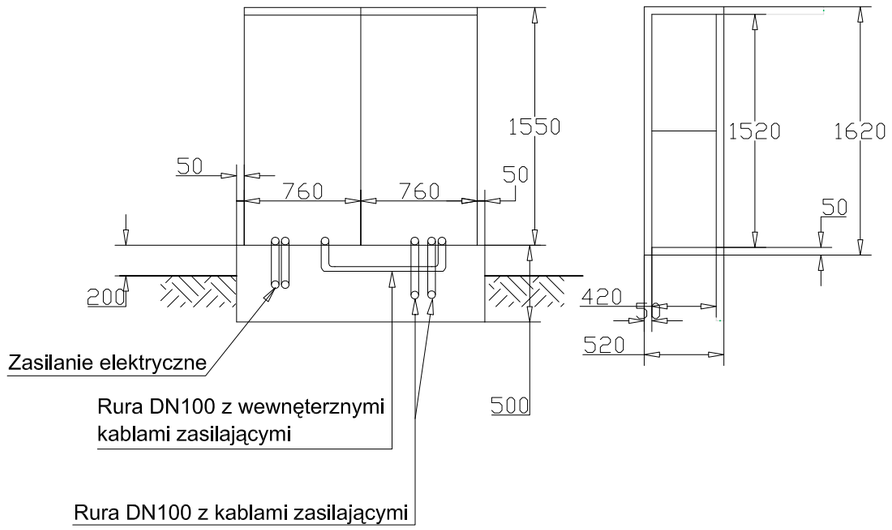

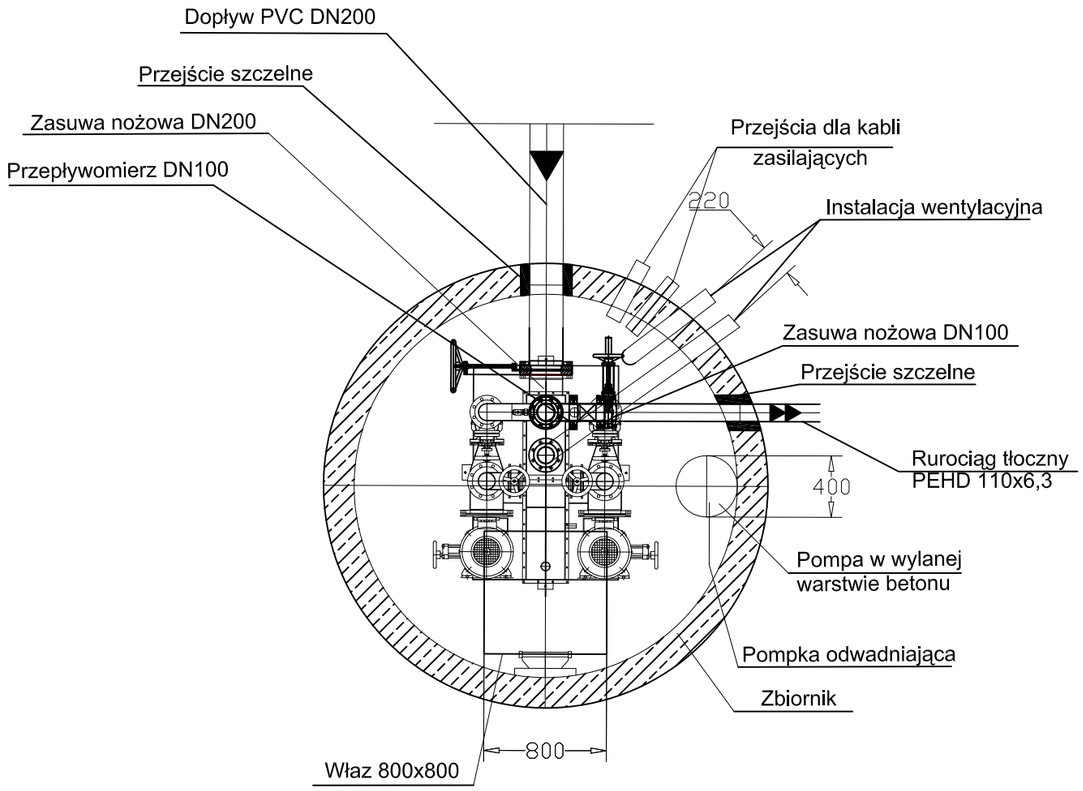

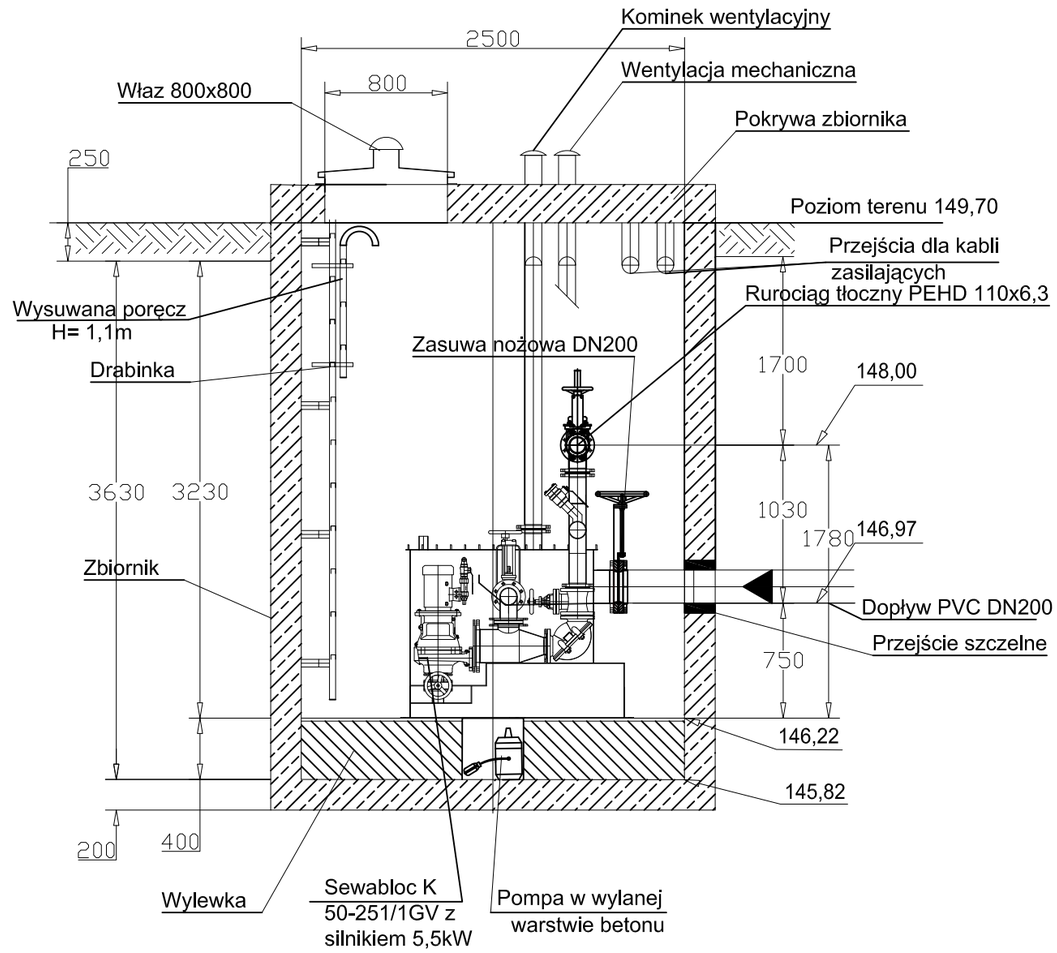

Typ 02 / 2 / 02 Patent nr: 1108822 becker
Elektromaschinenbau GmbH Industriegelande 10 51674 Wiehl-Drabenderhöhe
lub zamienny typ o porównywalnych parametrach technicznych

Pracownia Usług Projektowych DOBROL ul. Wyszyńskiego 24/88 10-457 Olsztyn tel/fax (0...89) 533-30-40 kom. 0604083604				Projektant: br.sanitarna:	mgr inż. Grzegorz Bogdan upr. nr 34/79/OL i 512/94/OL § 13 ust.1 pkt.4 a i c
Miejscowość:	Obręb Bolejny gmina Nidzica			Asystenci projektanta	inż. Katarzyna Klepando inż. Marcin Bukowski
Obiekt:	Przepompownia ścieków PG3 - tłocznia				
Rysunek:	Technologia przepompowni - tłoczni PG3			Kierownik pracowni:	Józef Dobrowolski upr. 115/75/OL i § 13 ust.1 pkt.4 lit. a i b
Rys. nr: 14	Branża: Sanitarna	Data: październik 2007	Skala: 1:40		

PRZEPOMPOWNIA ŚCIEKÓW - TŁOCZNIA PG3

Moduł PG-3 Zbiornik zewnętrzy tłoczni scieków

Materiał	Beton B-45	
Średnica	DN2500	mm
Głębokość wewnętrzna zbiornika	3630	mm
Rzędna poziomu terenu	149,7	m
Rzędna poziomu pokrywy zbiornika	149,7	m
Rzędna dna zbiornika	146,22	m
Rzędna posadowienia zbiornika	145,62	m
Rzędna wylewki (poziom posadowienia tłoczni)	145,22	m
Rzędna dna rury dopływowej	146,97	m
Wysokość dna rury dopływoej	750	mm
Rzędna osi rurociągu tłocznego	148	m

Moduł PG-3 Wyposażenie zbiornika zewnętrznego

Przejście szczelne dla rury dopływowej PVC Dz=200mm	1
Przejście szczelne dla rurociągu tłocznego PE HD Dz=110mm.	1
Przejścia szczelne dla instalacji rur wentylacyjnych PVC Dz=110 mm (wentylacja komory zbiorczej tłoczni oraz zbiornika betonowego)	2
Instalacja wentylacyjna PVC Dz=110mm; Instalacja wentylacyjna mechaniczna zbiornika zewnętrznego tłoczni	1
Kominki instalacji wentylacyjnej PVC Dz=110 mm	2
Przejścia szczelne dla rur osłonowych AROTA instalacji elektrycznej Dz=110 mm	2
Instalacja do podłączenia pompki odwadniającej PVC	1
Właz 800x800 mm ze stali nierdzewnej	1

Moduł PG-2
Moduł Sewasystem Typ 02/2/02

1	Separator EU patent nr. 1108822					2
		Typ			02	
		Dopływ do separatora		DN	125	
		Wyjście na rurociąg tłoczny		DN	100	
		Kruciec tłoczny pompy		DN	50	
		Materiał	Stal nierdzewna		1.4571	
2	Wewnętrzna komora zbiorcza modułu					1
		Typ			02	
		Szerokość	mm	B	950	
		Długość	mm	Hc	1400	
		Wysokość	mm	Hc	1100	
		Wysokość dopływu	mm	hdop	750	
		Pojemność	litrów	V	460	
		Materiał	Stal nierdzewna		1.4301	
3	Rozdzielacz					1
		Dopływ do rozdzielacza		DN	200	
		Materiał	Stal nierdzewna		1.4571	
		Rozdzielacz zintegrowany z głownym zbiornikiem tłoczni				
4	Odpowitrzenie zbiornika modułu					1
		Średnica		DN	100	
		Materiał	Stal nierdzewna 1.4571/PEHD			
		Odpowietrzenie zbiornika modułu wyposażone w klapę zwrotną wykonaną ze stali nierdzewnej 1.4571				
5	Rurociąg tłoczny					1
		Średnica		DN	100	
		Materiał	Stal nierdzewna		1.4301	
6	Rurociąg tłoczny, zawór płuczący					1
		Średnica		G	2"	
		Przyłącze			złacze strażackie	
		Materiał	Stal nierdzewna		1.4408	
		Przejście 2"/złącze strażackie			aluminium	
7	Łącznik do regulowania wysokości rurociągu tłocznego					1
		Typ	Schraub			
		Średnica		DN	100	
		Materiał	Stal nierdzewna		1.4301	
8	Armatuta					
8.1	Klapy zwrotne na wlocie do separatorów					2
		Rozmiar		DN	125	
		Materiał	Stal nierdzewna		1.4404	
8.2	Zawory zwrotne na rurociągu tłocznym (za separatorami)					2
		Typ	Szuster	DN	100	
		Materiał	Żeliwo szare		GG-25	
8.3	Zasuwy odcinające za zaworami zwrotnymi na rurociągu tłocznym					2
		Zasuwy międzykołnierzowe lub kołnierzowe miękkouszczelnianie				
		Średnica		DN	100	
		Materiał	Żeliwo szare		GG-25	
8.4	Klapa zwrotna na odpowietrzeniu zbiornika					2
		Rozmiar		DN	100	
		Materiał	Stal nierdzewna		1.4404	
9	Przyłącze pompki odwadniajacej					1
		Rozmiar		G	1"	
		Materiał	Stal nierdzewna		1.4571	
10	Przyłącze do instalacji sondy hydrostycznej					1
		Materiał	Stal nierdzewna		1.4571	

11	Dodatkowa Armatura:					
11.1	Zasuwy odcinające na wejściu do separatorów					2
		Zasuwy międzykołnierzowe				
		Średnica		DN	100	
		Materiał	żel. szare/stal nierdz.		GG-25/1.4301	
11.2	Zasuwy odcinające na ssaniu do pomp					2
		Zasuwy międzykołnierzowe				
		Średnica		DN	65	
		Materiał	żel. szare/stal nierdz.		GG-25/1.4301	
11.3	Zasuwa odcinająca na rurociągu dopływowym					1
		Zasuwa międzykołnierzowa				
		Średnica		DN	200	
		Materiał	żel. szare/stal nierdz.		GG-25/1.4301	
11.4	Zasuwa odcinająca na rurociągu tłocznym					1
		Zasuwa międzykołnierzowa				
		Średnica		DN	100	
		Materiał	żel. szare/stal nierdz.		GG-25/1.4301	
12	Pompy główne KSB					2
		Sewabloc K 520- 251/ 1GV - 153				
		wirnik kanałowy	prześwit	Økuli	mm	15
		wydajność		Q	l/s	6
		wysokość podnoszenia		H	m	26,5
		moc silnika		N	kW	7,5
		obroty		n	1/min	2925
		masa		m	kg	72
		Silnik		typ 132S		
13	Pompka odwadniajca					1
		AmaDrainer 301 SE				
		wydajność		Q	m³/h	3,6
		wysokość podnoszenia		H	m	6
		moc silnika		N	kW	0,75
		obroty		n	1/min	2900
		masa		m	kg	5
14	Przepływomierz					
		Siemens typ MAGFLO 5100 W				
		Średnica		DN	100	
		Przepływomierz wraz z przetwornikiem. Przetwornik montowany w szafie sterowniczej lub wewnatrz domka dla automatyki				

15	Układ sterowania i automatyki				
Budowa układu oparta jest o programowalny sterownik mikroprocesorowy wyświetlaczem LCD i klawiaturą. Sterownik działa w oparciu o pomiar ciśnienia hydrostatycznego w komorze zbiorczej mierzonego przy pomocy hydrostatycznego przetwornika membranowego. Układ wykonuje szereg dodatkowych funkcji zabezpieczających i monitorujących. Ich zakres zależy od wymagań użytkownika oraz od istniejącej struktury informatycznej i telemetrycznej.					
	Napięcie zasilania:	V		400	50 Hz
	Rozruch pomp:			softstart	
	Zabezpieczenia:				
	przed porażeniem:poprzez układ różnicowo -prądowy				
	przed pracą niepełnofazową i asymetrią międzyfazową				
	przed przeciążeniem silników , poprzez przekażnik termiczny				
	przed zwarciem				
	przed suchobiegiem pomp				
	przed przepięciami prądowymi				
	Wyposażenie dodatkowe:				
	liczniki czasu pracy pomp				2
	przełaczniki rodzaju pracy : praca ręczna - automatyczna				2
	ogrzewanie wewnętrzne szafy z termostatem				2
	świetlna , pulsująca sygnalizacja stanów awaryjnych				1
	oświetlenie wewnętrzne szafy sterującej				1
	oświetlenie pompowni				1
	gniazdo "remontowe" : 230V				1
	moduł sterowania pompki odwadniającej				1
	gniazdo do przyłaczenia agregatu prądotwórczego 400V/ 3 f				1
	amperomierz				2
	woltomierz z przełacznikiem fazowym				1
	moduł sterowania wentylatorem				1
	miejsce na przetwornik od przepływomierza				1
	Układ zdalnego monitoringu pracy pompowni / telemetria				1
	Modem GSM bez aktywnej karty SIM				1
	układ podtrzymania zasilania: UPS				1
	sygnalizacja włamań				1
	Szafa z włókien szklanych wymiary :	1200x 1000 x 450			1
	Podstawa szafy				1
	Sonda hydrostatyczna z wyjściem: 4 - 20 mA				1

Typ pompy: Sewabloc K 50-251/ 1 GV-S

Dane hydrauliczne

Zadana wydajność	6	l/s	Wydajność	6,005	m³/h
Zadana wysokość podnoszenia	26,5	m	Wysokość podnoszenia	26,47	m
Medium tłoczone	Ścieki oczyszczone na separatorze		Sprawność	37,40%	%
			Zapotrzebowanie mocy w pkt. Pracy	4,16	kW
Temperatura	20	°C	Prędkość obrotowa	2925	rpm
Gęstość tłoczonego medium	1000	kg/m³	NPSH pompy	3,41	m
Współczynnik lepkości	1	mm²/s	Dopuszczalne ciśnienie pracy	10	bar
Zadane ciśnienie na ssaniu	0	bar	Ciśnienie końcowe	2,65	bar
Max moc na krzywej	5,43	kW	Min wydajność masowa	3	kg/s
Minimalna dop. Wydajność	2,99	l/s	Wysokość podnoszenia przy zerowej wydajności	30,29	m

Wykonanie

Wykonanie	Zabudowa ze sprzęgłem	Typ uszczelnienia	Specjalne uszczelnienie mechaniczne z osłoniętą sprężyną SiC/SiC/FPM	
Typ ustawienia	Pionowo	Typ wirnika	Zamknięty wielokanałowy (K)	
Średnica nominalna króćca ssawnego	65	Średnica wirnika	153	mm
Ciśnienie nominalne króćca tłocznego	PN 16	Wolny przelot wirnika	15	mm
Ustawienie Króćca ssawnego	osiowo	Kierunek obrotów patrzac od strony napędu	zgodnie z ruchem wskazówek zegara	
Średnica nominalna króćca tłocznego	50	Wielkość dźwigara łożysk	B02	
Ciśnienie nominalne króćca ssawnego	PN 16	Typ łożyska	Łożysko walcowe	
Ustawienie króćca tłocznego	promieniowo (0°/360°)	Rodzaj smarowania	Smar stały	
Kołnierze wykonane zg z normą	EN 1092-2	Kolor	Niebieski ultramaryna (RAL 5002)	
Uszczelnienie wału	Podwójne uszczelnienie mechaniczne w układzie tandem			

Typ pompy: Sewabloc K50-251/ 1 GV-S

Napęd

Typ napędu	Silnik elektryczny	Prąd nominalny	
Producent	Siemens	Klasa izolacji	F wg IEC 34-1
		Klasa ochrony silnika	IP55
Rodzaj budowy	V15	Czujnik temperatury	3 termistory
Wielkość silnika	132S	Uzwojenie silnika	400 / 690 V
Klasa sprawności	Eff2	Liczba biegunów	2
Częstotliwość prądu	50 Hz	Sposób rozruchu	Trójkąt
Napięcie prądu	400 V	Sposób chłodzenia	Powietrze
Moc nominalna P2	5,5 kW	Oprzyrządowanie	

Wykonanie materiałowe

Korpus pompy	Żeliwo szare JL 1040	Żeliwo z grafitem płytkowym wg. Normy DIN 1691.
Pokrywa ciśnieniowa	Żeliwo szare JL 1040	Żeliwo z grafitem płytkowym wg. Normy DIN 1691.
Wał	Stal chromowa 1.4021+QT 800	
Wirnik	Żeliwo szare JL 1040	Żeliwo z grafitem płytkowym wg. Normy DIN 1691.
O - ring	Guma nitrylowa NBR	

Charakterystyka

Pompa: Sewabloc K 50-251/ 1 GV-S

Prędkość obrotowa	2925	1/min	Współczynnik sprawności	37,70%	%
Gęstość medium	1000	kg/m³	Zapotrzebowanie mocy w punkcie pracy	4,16	kW
Lepkość	1	mm²/s	NPSH Pompy	3,41	m
Wydajność	6	l/s	Nr charakterystyki		
Wysokość podnoszenia	26,5	m	Średnica wirnika	153	mm

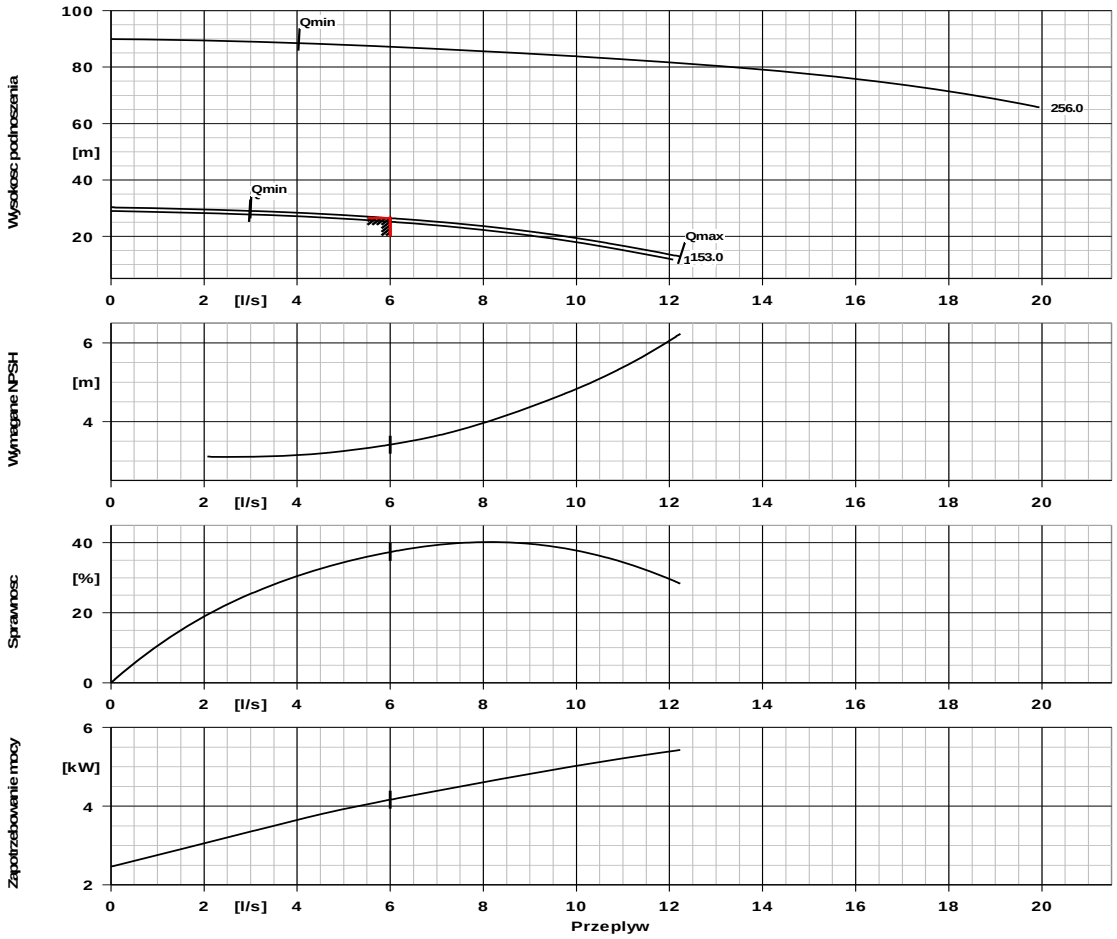

PRZYDOMOWA PRZEPOMPOWNIA ŚCIEKÓW Pd - werska jednopompowa

PRZEKRÓJ A-A
Skala 1:25

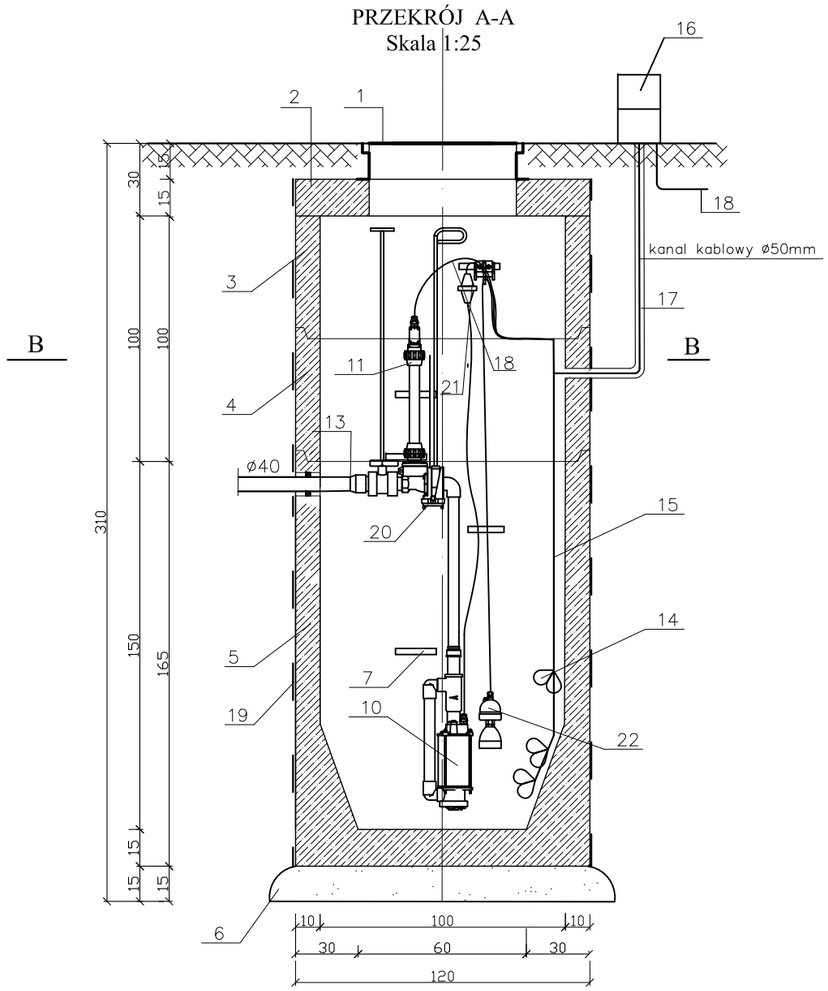

PRZEKRÓJ B-B
Skala 1:25

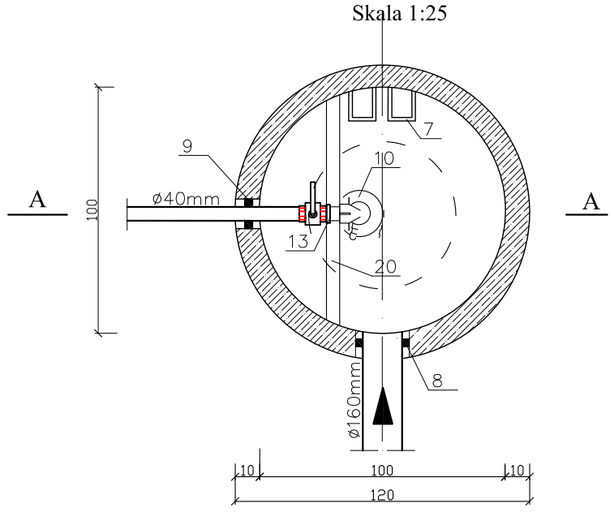

L.p.	Nazwa elementu	Jedn.	Ilość
1	2	3	4
1	Właz żeliwny zatrzaskowy pełny typ ciężki klasy D-400 Ø600mm	kpl.	1
2	Płyta nastudzienna żelbetowa Ø1400mm	kpl	1
3	Krąg betonowy Ø120x50x10cm Prod. P.P.U "Alsybet" Kurzętnik	szt	1
4	Krąg betonowy Ø120x100x10cm Prod. P.P.U "Alsybet" Kurzętnik	szt	1
5	Krąg betonowy z dnem Ø120x100x15cm Prod. P.P.U "Alsybet" Kurzętnik	szt	1
6	Podsypka żwirowa h=15cm	m3	0,40
7	Stopnie złazowe żeliwne	szt	9
8	Przejście szczelne - tuleja krótka PCV Ø160mm	szt	1
9	Przejście szczelne - tuleja krótka PE Ø50mm	szt	1
10	Pompa śrubowo-wyporowa w/c Q=1l/sek, H=0,8MPa, N=1,5kW	szt	1
11	Sterownik ciśnieniowo-elektryczny	szt.	1
12	Zawór zwrotny kulowy 1 ¼" PN10	szt	2
13	Zawór kulowy zaporowy 1 ¼" PN10	szt	2
14	Pływaki - sygnalizatory poziomów	szt	6
15	Kabel sterowniczy	kpl	1
16	Skrzynka rozdzielcza z automatyką sterującą	kpl	1
17	Rura Ø63mm PCV dla kabli	szt	10
18	Kabel zasilający pompę	m	10
19	Izolacja przeciwwilgociowa z Ombranu ASP	kg	60
20	Wspornik pod pompę	szt	1
21	Hydrostatyczne złącze elektryczne	szt	1
22	Hydrosonda	szt	1

Pracownia Usług Projektowych
DOBROL
ul. Wyszyńskiego 24/88 10-457 Olsztyn
tel/fax (0...89) 533-30-40 kom. 0604083604

Projektant:
br.sanitarna: mgr inż. Grzegorz Bogdan
upr. nr 34/79/OL i 512/94/OL § 13 ust.1 pkt.4 a i c
br.elektr.: Edmund Gierszewski
upr.222/70
Asystent projektanta: inż. Klepando Katarzyna
Kierownik pracowni: Józef Dobrowolski
upr. 115/75/OL i § 13 ust.1 pkt.4 lit. a i b

Miejscowość:	Obręb Żelazno gmina Nidzica		
Obiekt:	Kanalizacja sanitarna tłoczna		
Rysunek:	Przydomowa przepompownia ścieków Pd wersja jednopompowa		
Rys. nr:	Branża: Sanitarna-elektryczna	Data: październik 2007	Skala: 1:25

ENERGA

ENERGA - Operator SA
Oddział w Olsztynie Rejon Energetyczny Szczytno
ul. Polna 28, 12-100 Szczytno
NIP 583-000-11-90

113

STAROSTWO POWIATOWE
13-100 Nidzica
ul. Traugutta 23
tel./fax 625-32-79

(5)

Uzgadnia się lokalizację szafki złączowo-pomiarowej zasilającej w energię elektryczną (nazwa obiektu)
Stacja uzdatniania wody
na działce nr 109/2 w Bolejnach gm. Nidzica
Lokalizacja ww. szafki może ulec zmianie w przypadku braku możliwości uzyskania przez OZEO na etapie opracowania dokumentacji technicznej zgody na budowę sieci elektroenergetycznej zasilającej ww. obiekt.
W przypadku wystąpienia ww. sytuacji OZEO uzgodni zmianę lokalizacji szafki.

26.06.2008

KIEROWNIK
DZIAŁU EKSPLOATACJI
Waldemar Matysiak

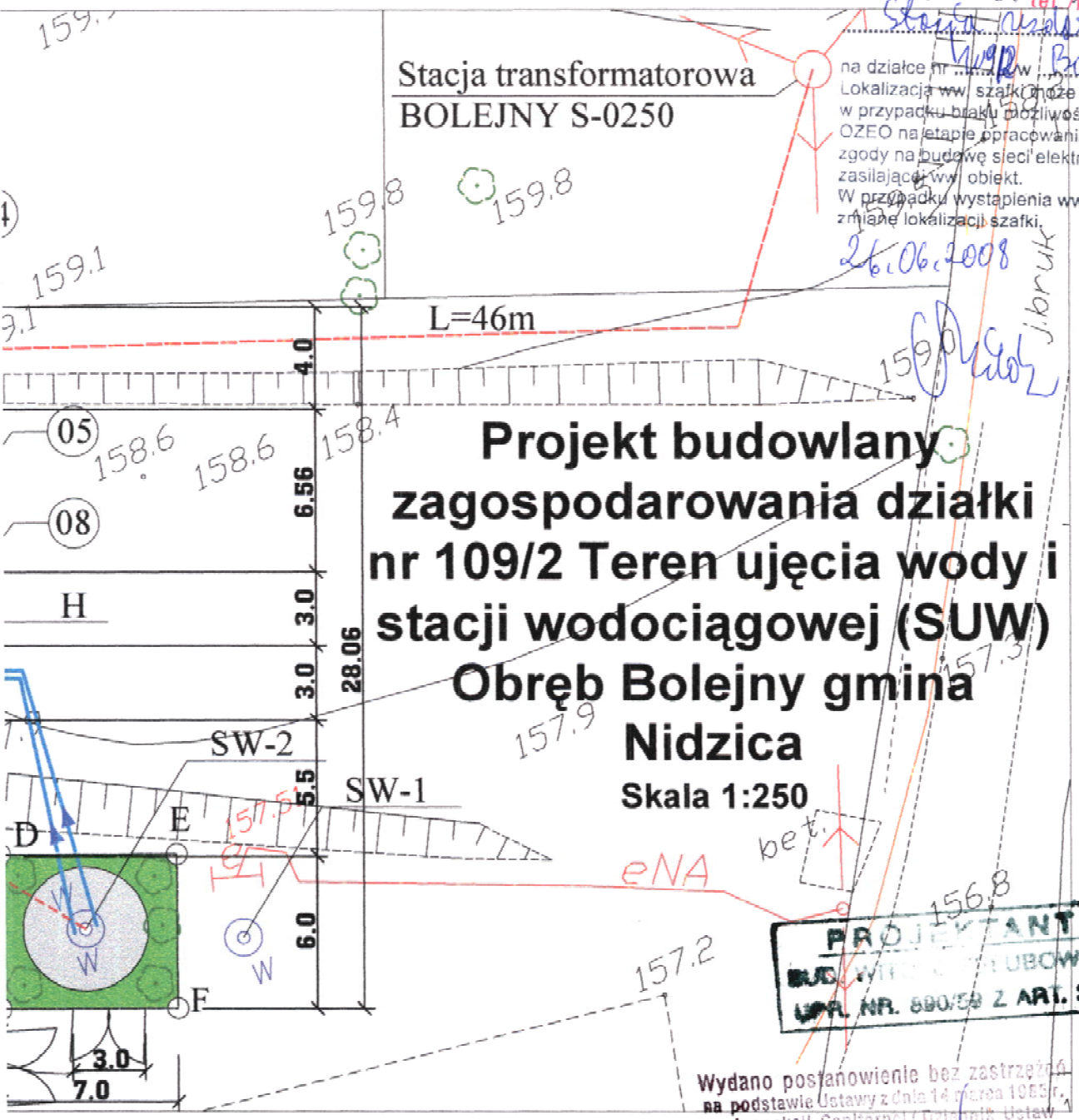

Projekt budowlany zagospodarowania działki nr 109/2 Teren ujęcia wody i stacji wodociągowej (SUW) Obręb Bolejny gmina Nidzica

Skala 1:250

ZAGOSPODAROWANIE DZIAŁKI 109/2 - SUW

PROJEKTANT
BUD. WIEŚCI I UBOWNICTWA
UPR. NR. 890/59 Z ART. 3

Wydano postanowienie bez zastrzeżeń na podstawie Ustawy z dnia 14 marca 1985 r. o Inspekcji Sanitarnej (Dziennik Ustaw z 1998 r. Nr 90, poz. 575 ze zm.).
Nidzica, dnia 18.03.2008. Nr 2115.43.13/31/1/2008
Powiatowy Inspektor Sanitarny w Nidzicy.
/podpis/

· technologiczne:
zdatnionej z SUW,

l10mm, L=14m
Ø110mm, L=13m
nm, L=20m (zbiornik-
CR/M w SUW)
ej

ni nr2 PEØ63mm,

ające i sterownicze
,5m na słupkach
· brama wjazdowa
l,0m

Pracownia Usług Projektowych DOBROL ul. Wyszyńskiego 24/88 10-457 Olsztyn tel/fax (0...89) 533-30-40 kom. 0604083604				Projektanci: br.sanitarna	mgr inż. Grzegorz Bogdan upr. nr 34/79/OL i 512/94/OL § 13 ust.1 pkt.4 a i c Józef Dobrowolski upr. 115/75/OL i § 13 ust.1 pkt.4 lit. a i b
				br.budowlana:	inż. Juliusz Sielicki upr. 251/82/OL; upr.112/91/OL
Miejscowość:	Obręb Bolejny gmina Nidzica			br.elektr.:	mgr inż. Krystian Kuriata upr. 60/01/OL
Obiekt:	Stacja Uzdatniania Wody				
Rysunek:	Projekt zagospodarowania działki nr 109/2 obręb Bolejny gmina Nidzica			Asystenci projektanta:	inż. Katarzyna Klepando mgr inż. Marek Łątkowski inż. Marcin Bukowski
Rys. nr: 1	Branża: Sanitarna	Data: październik 2007	Skala: 1:250		

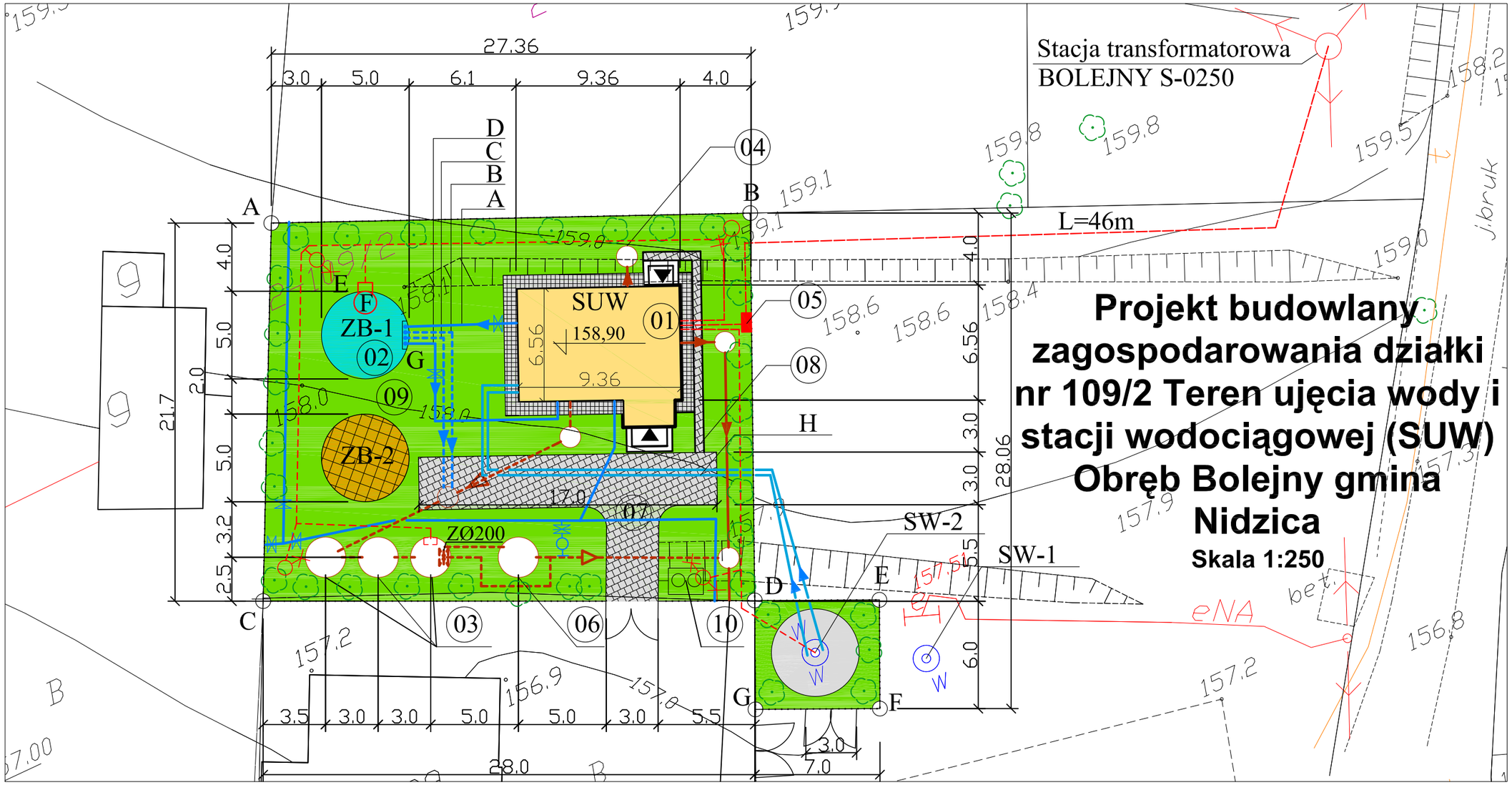

Projekt budowlany zagospodarowania działki nr 109/2 Teren ujęcia wody i stacji wodociągowej (SUW) Obręb Bolejny gmina Nidzica

Skala 1:250

ZAGOSPODAROWANIE DZIAŁKI 109/2 - SUW

LEGENDA:

A. OBIEKTY ISTNIEJĄCE

SW-1: H=45m; Q=5m3/h; S=2,7m; ROK - 1998
SW-2: H=42m; Q=36m3/h; S=2,6m; ROK - 2007

a) infrastruktura istniejąca

- Kabel telekomunikacyjny
- eNN Kabel energetyczny

B. OBIEKTY PROJEKTOWANE

01 Budynek stacji uzdatniania wody Pz=65,92m2; Prz=51,14m2; H=6,17

02 ZB - 1 - Zbiornik retencyjny ZRP-2 o pojemności V=58m3, wykonanie B; DN=4800mm; DN1=5040mm

03 Odstojnik popłuczyn 3-komorowy, z kręgów żelbetowych Ø2000mm o poj. użytkowej V=14,0m3

04 Studzienka neutralizacyjna z kręgów żelbetowych Ø1000mm V=0,88m3

05 ZE - Szafka elektryczna, pomiarowa (licznik)

06 Studzienka chłonna Ø2000mm z przelewem Ø200mm

07 Droga i plac manewrowy o nawierzchni utwardzonej (polbruk) F=69m2; szer. 3,0m; L=22mb

08 Chodnik szer. 0,5m; L=15mb

09 Tereny zielone F=460m2

10 Osłona śmietnika 1,5x2m wraz z pojemnikiem

ZB - 2 Rezarwa terenu dla II-go zbiornika (perspektywa)

b) infrastruktura projektowana

- Sieć wodociągowa
- Kanalizacja sanitarna grawitacyjna
- Kanalizacja technologiczna (popłuczyny)

Przewody międzyobiegowe - technologiczne:

A Przewód tłoczny wody uzdatnionej z SUW, PEØ90mm, L=10m
B Przewód spustowy PEØ110mm, L=14m
C Przewód przelewowy PEØ110mm, L=13m
D Przewód ssący PEØ110mm, L=20m (zbiornik-zestaw hydroforowy ZH-CR/M w SUW)
E Króciec sondy pomiarowej
F Otwór rewizyjny górny
G Otwór rewizyjny dolny
H Przewód tłoczny ze studni nr2 PEØ63mm, L=2x33m

Sieci energetyczne, zasilające i sterownicze

A-G Ogrodzenie z siatki H=1,5m na słupkach metalowych Lc=122m + brama wjazdowa L= 3,0m + furtka szer. 1,0m

Pracownia Usług Projektowych DOBROL ul. Wyszyńskiego 24/88 10-457 Olsztyn tel/fax (0...89) 533-30-40 kom. 0604083604				Projektanci: br.sanitarna:	mgr inż. Grzegorz Bogdan upr. nr 34/79/OL i 512/94/OL § 13 ust.1 pkt.4 a i c Józef Dobrowolski upr. 115/75/OL i § 13 ust.1 pkt.4 lit. a i b
Miejscowość:	Obręb Bolejny gmina Nidzica			br.budowlana:	inż. Juliusz Sielicki upr. 251/82/OL; upr.112/91/OL
Obiekt:	Stacja Uzdatniania Wody			br.elektr.:	mgr inż. Krystian Kuriata upr. 60/01/OL
Rysunek:	Projekt zagospodarowania działki nr 109/2 obręb Bolejny gmina Nidzica			Asystenci projektanta:	inż. Katarzyna Klepando mgr inż. Marek Łątkowski inż. Marcin Bukowski
Rys. nr: 1	Branża: Sanitarna	Data: październik 2007	Skala: 1:250		

RT IC	kpl.	1
RE IC	kpl.	1
pletem niezb ędnych przewodów	kpl.	2
	kpl.	1
ymi: rury; kszta łtki; konstrukcja ejmy. Skrzynia kontrolno-pomiarowa. worem odcinającym.	kpl.	1
4.5.11/2,2 kW + TP65-190/2/2,2 kW owego	szt.	1
/ 2,2 kW; Qpł=28m ³/h; Hpł= 16 m H Q;	kpl.	1
ZRP1, wykonanie B Ø4800mm, z nm	kpl.	1
m typ 149B3442 z filtrem	kpl.	1
łownika)	kpl.	6
łownika)	kpl.	1
ulowy DN 80mm	kpl.	1
160 o mocy 0,37 kW na podstawie	kpl.	1
siłownikiem elektrycznym, typ)mm	kpl.	4
nieniowy, naumywalkowy, typ OW-10.2	kpl.	2
mocy 1,3 kW, o wym.	kpl.	5
	kpl.	8
a przy aeratorze	kpl.	4
ej, zawór czerpalny Ø15 metalowy	kpl.	2
loroodporny Ø 3/8cala	kpl.	1
lowy Ø20mm	szt.	2
w odstojniku popłuczyn	szt.	1
N 80	szt.	3
awór czerpalny Ø15 metalowy	szt.	1
	szt.	2

Wydano postanowienie bez zastrzeżeń na podstawie [illegible] o Inspekcji Budowlanej z 1994r. [illegible]
Nidzica, dnia 13/3/11/2009
Powiatowy inspektor [illegible] w Nidzicy.
(podpis)

Pracownia Usług Projektowych DOBROL ul. Wysyńskiego 24/88 10-457 Olsztyn tel/fax (0...89) 533-30-40 kom. 0604083604	Projektanci: br.sanitarna:	mgr inż. Grzegorz Bogdan upr. nr 34/79/[illegible]
		Józef Dobrowolski upr. 115/79/OL i § 13 ust 1 pkt 1 a i b
Miejscowość: Obręb Bolejny gmina Nidzica	Asystent projektanta:	inż. Klepando Katarzyna
Obiekt: Wytyczne do technologii		
Rysunek: Rzut stacji uzdatniania wody w Bolejnach		
Rys. nr: 2 / Branża: Sanitarna / Data: październik 2007 / Skala: 1:50		

TECHNOLOGIA SUW - RZUT

RZUT STACJI UZDATNIANIA WODY

SKALA 1:50

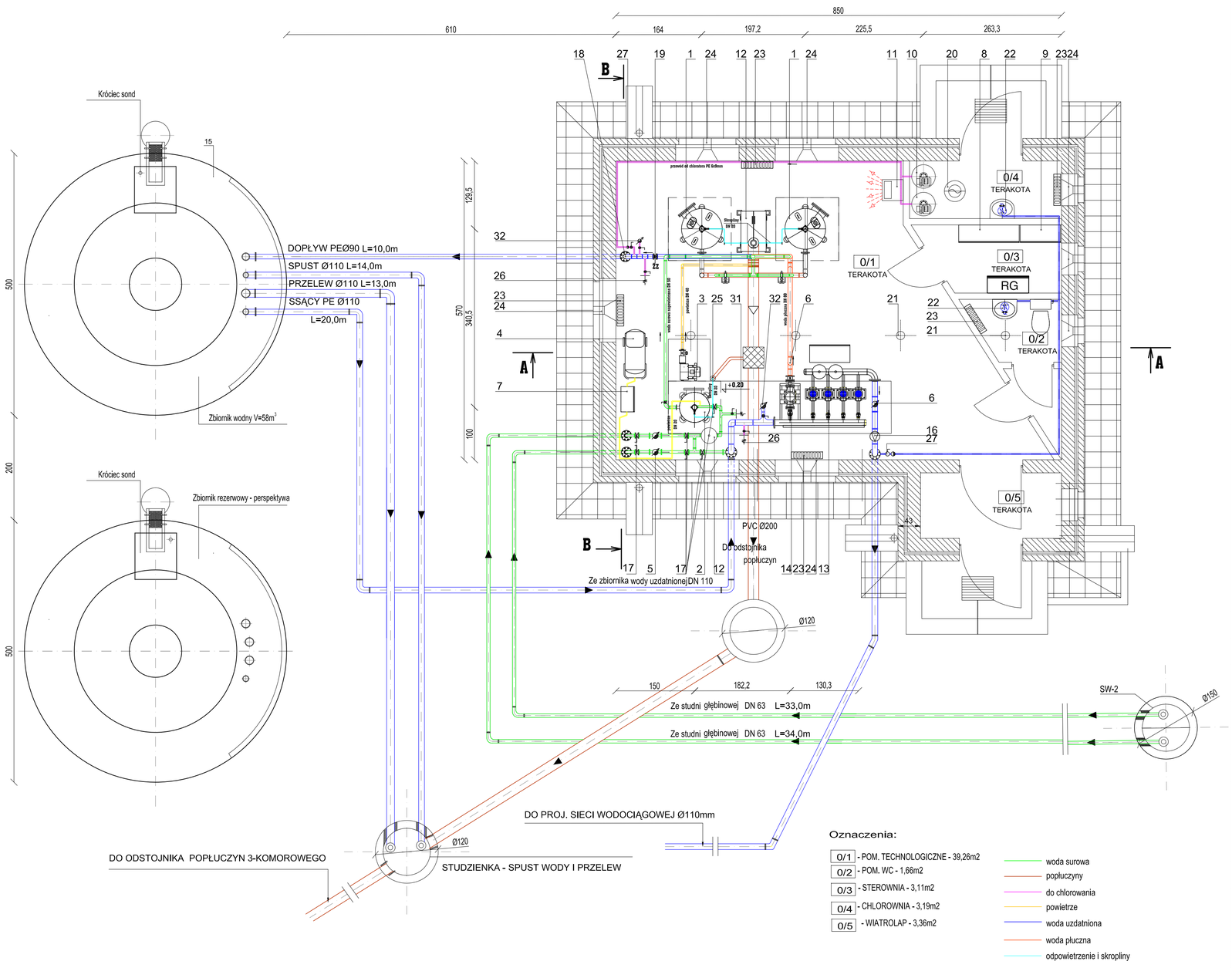

Oznaczenia:

- 0/1 - POM. TECHNOLOGICZNE - 39,26m2
- 0/2 - POM. WC - 1,66m2
- 0/3 - STEROWNIA - 3,11m2
- 0/4 - CHLOROWNIA - 3,19m2
- 0/5 - WIATROLAP - 3,36m2

- woda surowa
- popłuczyny
- do chlorowania
- powietrze
- woda uzdatniona
- woda płuczna
- odpowietrzenie i skropliny

WYKAZ URZĄDZEŃ I ARMATURY - SUW BOLEJNY, GM. NIDZICA

L.p.	WYSZCZEGÓLNIENIE	JEDN	ILOŚĆ
1	2	3	4
1	Zestaw filtracyjny FIC/080/4084 odżelazianie i odmanganianie: filtr DN800 wg dokumentacji Instalcompact - 1 szt.; przepustnice z napędami pneumatycznymi - 6 szt.; drenażpromienisty dwupoziomowy rurowy ze stali nierdzewnej - 1 szt.; odpowietrznik ze stali nierdzewnej - 1 szt.; orurowanie ze stali nierdzewnej - 1 kpl.; zawór spustowy - 1 szt.; konstrukcja wsporcza ze stali nierdzewnej - 1 kpl.;niezbędne przewody elastyczne - 1 kpl.; złoże filtracyjne kwarcowe - 1kpl.; złoże G1 - 1 kpl.	kpl.	2
2	Zestaw aeracji AIC 600: aerator DN600 wg dokumentacji Instalcompact - 1 szt.; orurowanie ze stali nierdzewnej - 1 kpl.; zawór spustowy - 1 szt.; odpowietrznik ze stali nierdzewnej - 1 szt.; konstrukcja wsporcza ze stali nierdzewnej - 1 kpl.; przepustnice z dźwignią ręczną - 2 szt.; złoże z pierścieni Raschiga - 1 kpl.; zawór odcinający - 1 szt.; zawór zwrotny - 1 szt.; manometr - 1 szt.; niezbędne przewody elastyczne - 1 kpl.	kpl.	1
3	Zestaw dmuchawy DIC-69H: dmuchawa 2,2 kW - 1 szt.; zawór bezpieczeństwa - 1 szt.; zawór odcinający - 1 szt.; zawór zwrotny - 1 szt.; łącznik amortyzacyjny - 1 szt.; orurowanie ze stali nierdzewnej - 1 kpl.; konstrukcja wsporcza ze stali nierdzewnej - 1 kpl.	kpl.	1
4	Sprężarka bezolejowa LF-10 1,5 kW ze zbiornikiem 90l	szt.	1
5	Wodomierz WS 10 NK	szt.	2
6	Wodomierz MW 65 NKO	szt.	2
7	Rozdzielnia pneumatyczna typ RP IC	kpl.	1
8	Rozdzielnia technologiczna typ RT IC	kpl.	1
9	Rozdzielnia energetyczna typ RE IC	kpl.	1
10	Zestaw chloratora DMS z kompletem niezbędnych przewodów elastycznych	kpl.	2
11	Osuszacz QD 190	kpl.	1
12	Poza zestawami technologicznymi: rury; kształtki; konstrukcja nośna ze stali nierdzewnej; obejmy. Skrzynia kontrolno-pomiarowa. Naczynie przeponowe 25l z zaworem odcinającym.	kpl.	1
13	Zestaw hydroforowy ZH-CR/M 4,5.11/2,2 kW + TP65-190/2/2,2 kW z rozdzielnią zastawu hydroforowego	szt.	1
14	Pompa płuczna TP65 - 190 / 2 / 2,2 kW; Qpł=28m^3/h; Hpł= 16 m H_2O; P=2,2 kW	kpl.	1
15	Pionowy zbiornik retencyjny typ ZRP1, wykonanie B Ø4800mm, z izolacją DN 5040mm, H=4200mm	kpl.	1
16	Zawór antyskażeniowy Ø 80mm typ 149B3442 z filtrem	kpl.	1
17	Przepustnica DN 50mm (bez siłownika)	kpl.	6
18	Przepustnica DN 80mm (bez siłownika)	kpl.	1
19	Zawór zwrotny kołnierzowy, kulowy DN 80mm	kpl.	1
20	Wentylator dachowy typ DAS-160 o mocy 0,37 kW na podstawie dachowej	kpl.	1
21	Czerpnia wentylacyjna: -Cokół regulujący skosy - Przepustnica jednopłytowa z siłownikiem elektrycznym, typ zamknij-otwórz, o średnicy 160mm	kpl.	4
22	Ogrzewacz zbiornikowy bezciśnieniowy, naumywalkowy, typ OW-10,2	kpl.	2
23	Piec akumulacyjny Duo 300i, o mocy 1,3 kW, o wym. 712x600x130mm	kpl.	5
24	Wywietrzak podokienny	kpl.	8
25	Spust skroplin z odpowietrznika przy aeratorze	kpl.	4
26	Punkt poboru wody uzdatnionej, zawór czerpalny Ø15 metalowy (mosiężny)	kpl.	2
27	Zawór zwrotny i przelotowy chloroodporny Ø 3/8cala	kpl.	1
28	Zawór zwrotny i przelotowy kulowy Ø20mm	szt.	2
29	Zasuwa kołnierzowa Ø200mm w odstojniku popłuczyn	szt.	1
30	Łącznik amortyzacyjny ZKB DN 80	szt.	3
31	Punkt poboru wody surowej, zawór czerpalny Ø15 metalowy (mosiężny)	szt.	1
32	Manometr do 10 at Ø100mm	szt.	2

Pracownia Usług Projektowych DOBRO
ul. Wysokiskroje 24/88 10-457 Olsztyn
tel/fax (0-89) 533-20-66 kom. 0509605664

Miejscowość:	Olszyn Bolejny gmina Nidzica
Obiekt:	Wytyczne do technologii
Rysunek:	Rzut stacji uzdatniania wody w Bolejnach
Rys. nr: 2	Branża: Sanitarna
	Data: październik 2007
	Skala: 1:50

Projektanci: mgr inż. Grzegorz Bogdan
upr. budowlane w zakresie sieci i instalacji sanitarnych
br.sanitarna: Józef Dobrowolski
upr. 115/78/Ok.1/ 13/ma1/ pk/4.4 ile. a i b
Asystent projektanta: inż. Klepando Katarzyna

TECHNOLOGIA SUW - RZUT

PRZEKROJE STACJI UZDATNIANIA WODY

SKALA 1:50

PRZEKRÓJ A - A

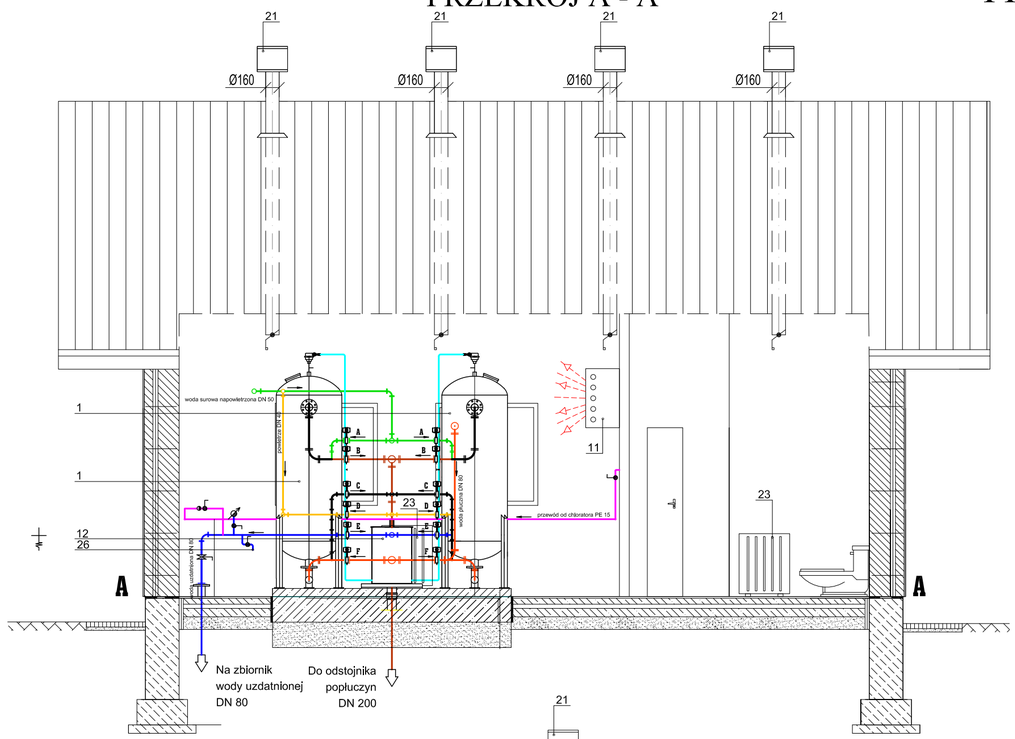

PRZEKRÓJ B - B

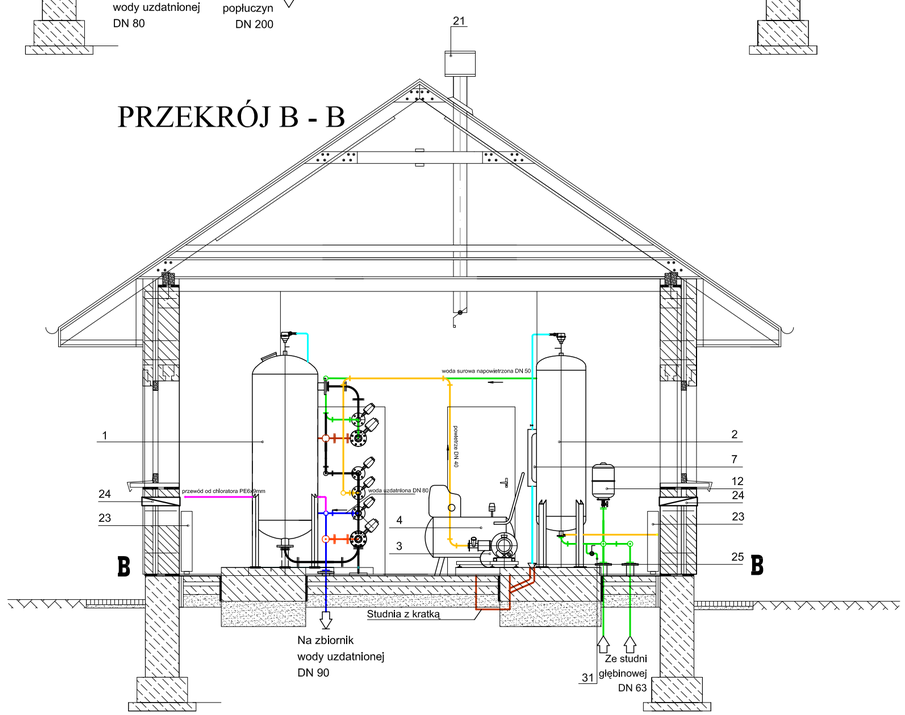

A - woda napowietrzona DN 40
B - spust popłuczyn DN 80
C - spust 1 filtratu DN 40
D - powietrze do płukania filtrów DN 40
E - woda uzdatniona DN 40
F - woda płuczna DN 80

- woda surowa
- popłuczyny
- do chlorowania
- powietrze
- woda uzdatniona
- woda płuczna
- odpowietrzenie i skropliny

Pracownia Usług Projektowych DOBROL ul. Wyszyńskiego 24/88 10-457 Olsztyn tel/fax (0...89) 533-30-40 kom. 0604083604				Projektant: br.sanitarna:	mgr inż. Grzegorz Bogdan upr. nr 34/79/OL i 512/94/OL § 13 ust.1 pkt.4 a i c Józef Dobrowolski upr. 115/75/OL i § 13 ust.1 pkt.4 lit. a i b
Miejscowość:	Obręb Bolejny gmina Nidzica				
Obiekt:	Wytyczne do technologii				
Rysunek:	Przekroje stacji uzdatnania wody w Bolejnach			Asystent projektanta:	inż. Klepando Katarzyna
Rys. nr: 3	Branża: Sanitarna	Data: październik 2007	Skala: 1:50		

TECHNOLOGIA SUW - PRZEKRÓJ A:A; B:B

SCHEMAT TECHNOLOGICZNY STACJI UZDATNIANIA WODY
Obręb Bolejny gmina Nidzica

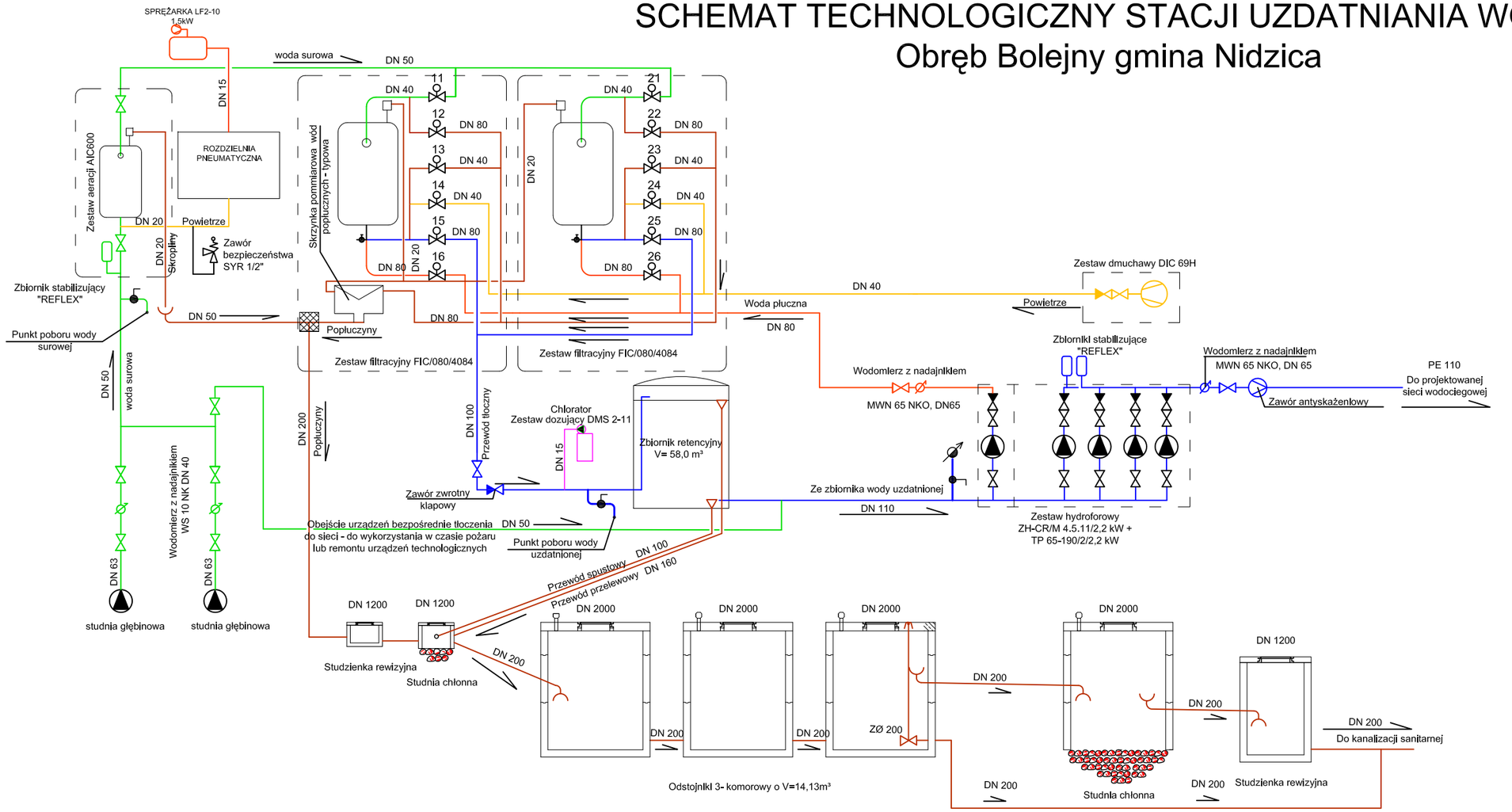

SCHEMAT TECHNOLOGICZNY

LEGENDA:

11, 21 - PRZEPUSTNICE Z SIŁOWNIKIEM PNEUMATYCZNYM: WODA SUROWA
12, 22 - PRZEPUSTNICE Z SIŁOWNIKIEM PNEUMATYCZNYM: POPŁUCZYNY
13, 23 - PRZEPUSTNICE Z SIŁOWNIKIEM PNEUMATYCZNYM: SPUST 1 FILTRATU
14, 24 - PRZEPUSTNICE Z SIŁOWNIKIEM PNEUMATYCZNYM: POWIETRZE
15, 25 - PRZEPUSTNICE Z SIŁOWNIKIEM PNEUMATYCZNYM: WODA UZDATNIONA
16, 26 - PRZEPUSTNICE Z SIŁOWNIKIEM PNEUMATYCZNYM: WODA PŁUCZNA

- woda surowa
- popłuczyny
- do chlorowania
- powietrze
- woda uzdatniona
- woda płuczna

Pracownia Usług Projektowych DOBROL ul. Wyszyńskiego 24/88 10-457 Olsztyn tel/fax (0...89) 533-30-40 kom. 0604083604				Projektanci: br.sanitarna:	mgr inż. Grzegorz Bogdan upr. nr 34/79/OL i 512/94/OL § 13 ust.1 pkt.4 a i c Józef Dobrowolski upr. 115/75/OL i § 13 ust.1 pkt.4 lit. a i b
Miejscowość:	Obręb Bolejny gmina Nidzica				
Obiekt:	Wytyczne do technologii				
Rysunek:	Schemat technologiczny stacji uzdatniania wody			Asystenci projektanta:	inż. Klepando Katarzyna inż. Marcin Bukowski
Rys. nr: 4	Branża: Sanitarna	Data: październik 2007	Skala:		

Rzut instalacji kanalizacji technologicznej wód popłucznych

skala 1:100

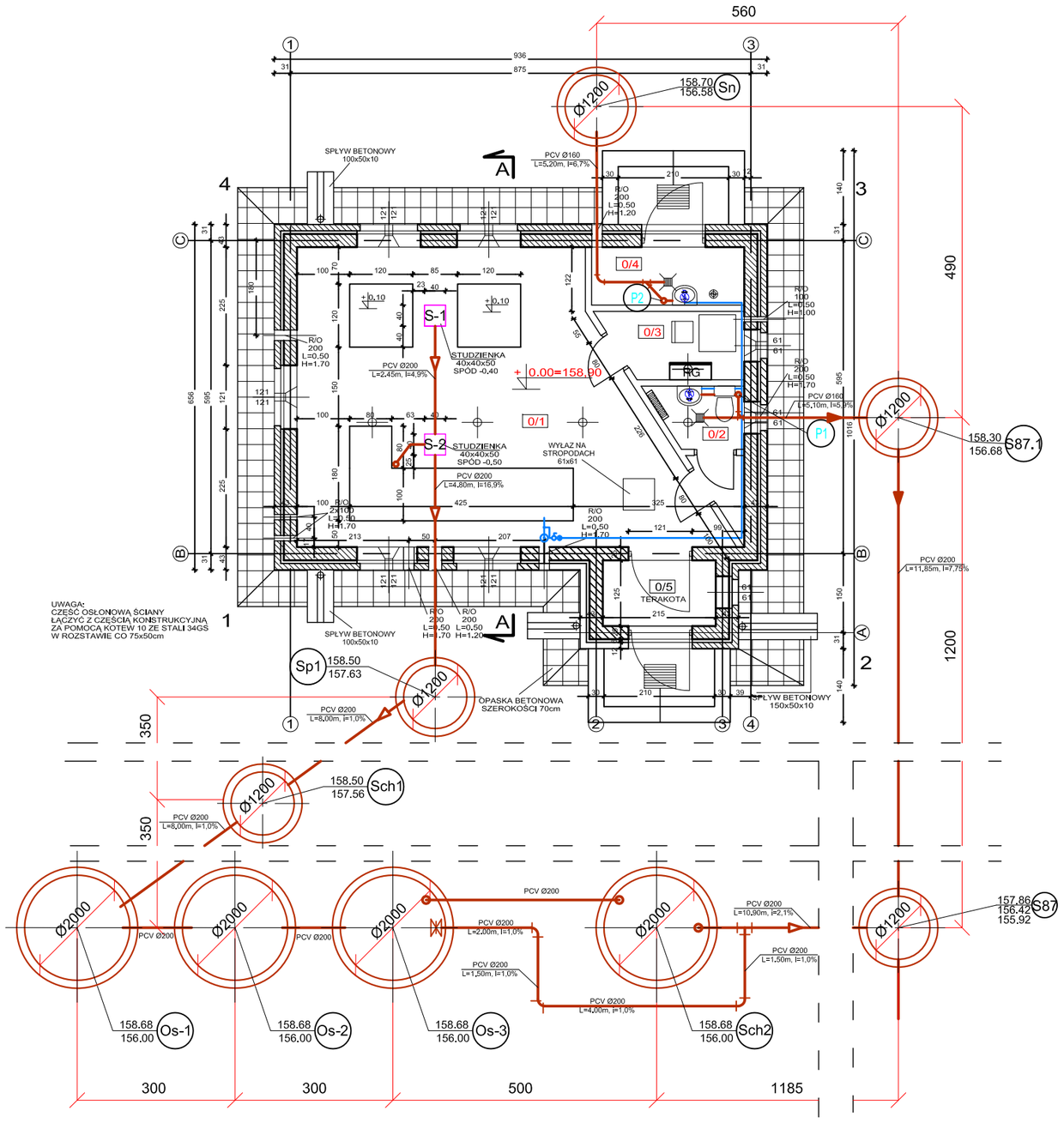

OZNACZENIA:

- kanalizacja sanitarna
- kanalizacja technologiczna
- P1 P2 piony kanalizacyjne
- S-1 S-2 studzienki 40x40
- Sch studnia chłonna
- Os odstojnik popłuczyn
- Sn studnia neutralizacyjna
- istalacja wodociągowa

Pracownia Usług Projektowych DOBROL ul. Wyszyńskiego 24/88 10-457 Olsztyn tel/fax (0...89) 533-30-40 kom. 0604083604				Projektanci: br.sanitarna:	mgr inż. Grzegorz Bogdan upr. nr 34/79/OL i 512/94/OL § 13 ust.1 pkt.4 a i c Józef Dobrowolski upr. 115/75/OL i § 13 ust.1 pkt.4 lit. a i b
Miejscowość:	Obręb Bolejny gmina Nidzica				
Obiekt:	Stacja uzdatniania wody				
Rysunek:	Rzut instalacji kanalizacji technologicznej wód popłucznych			Asystent projektanta:	inż. Marcin Bukowski
Rys. nr: 5	Branża: Sanitarna	Data: październik 2007	Skala: 1:100		

TECHNOLOGIA SUW - RZUT KANALIZACJI

STAROSTWO POWIATOWE
13-100 Nidzica
ul. Traugutta 23
tel./fax 625-32-79

Projekt budowlany

zagospodarowania terenu budowy sieci wodociągowej , kanalizacji sanitarnej oraz stacji uzdatniania wody
obręb B o l e j n y gmina Nidzica
Etap - I

Obiekt : Budynek stacji uzdatniania wody oraz obiekty towarzyszące	
Adres: obręb B o l e j n y, miejscowość B o l e j n y gmina Nidzica działka Nr	
Inwestor: Gmina Nidzica ul. Plac Wolności 1	
Branża: budowlana - konstrukcyjna	
Projektanci :	
B. Architektura i konstrukcja :	
inż. Juliusz Sielicki Upr .nr 251/82/Ol Członek Izby Inż. Budownictwa WAM/BO/2383/01	
Witold Żełubowski Upr nr 890/59 Członek Izby Inż. Budownictwa WAM/BO/3157/01	
mgr inż. Marek Łątkowski Asystent projektanta	

Olsztyn, marzec 2008r.

OPIS DO PROJEKTU BUDOWLANEGO

STACJI UZDATNIANIA WODY

OBRĘB BOLEJNY DZ.109/2 GMINA NIDZICA

I. Podstawa opracowania:

1.1. Zlecenie Inwestora: Gmina Nidzica.

1.2. Mapa sytuacyjno – wysokościowa 1: 500.

1.3. Wywiad z użytkownikiem i zamawiającym.

1.4. Obowiązujące przepisy, polskie normy budowlane i literatura techniczna.

II. Przedmiot i cel opracowania

2.1. Przedmiot opracowania:

Przedmiotem opracowania jest wykonanie projektu budowlanego Stacji Uzdatniania Wody.

III. Przeznaczenie i program użytkowy budynku:

3.1. Przeznaczenie budynku.

Projektowany obiekt jest budynkiem przeznaczonym do montażu urządzeń służących do procesu uzdatniania wody pitnej, niepodpiwniczony, parterowym.

3.2. Program użytkowy.

Na rozwiązanie funkcjonalne obiektu wpływ miały czynniki technologiczne. Program użytkowy obejmuje:

- pomieszczenie technologiczne: 37.61 m^2
- WC: 3.00 m^2
- sterownię: 3.20 m^2
- chlorownię: 3.19 m^2
- wiatrołap: 3.36 m^2

3.3. Charakterystyka liczbowa projektu.

- Powierzchnia zabudowy: 65.92 m^2
- Powierzchnia całkowita: 51.14 m^2
- Powierzchnia użytkowa: 50.58 m^2
- Kubatura: 177.03 m^3

4. Opis rozwiązania architektoniczno-budowlanego.

4.1. Usytuowanie budynku.

Obszar objęty opracowaniem położony jest na działce nr 109/2 w obrębie Bolejny gmina Nidzica. Bezpośrednie sąsiedztwo stanowią gospodarstwa rolne oraz świetlica wiejska – remiza strażacka. Rzędna terenu waha się od 157.6 do 158.6 m n.p.m. Na działce oprócz budynku głównego stacji znajdować będzie się zbiornik stalowy o pojemności 5000m^3.

4.2. Dyspozycja funkcjonalna.

Budynek przeznaczony jest w całości pod technologię stacji uzdatniania wody. Dojazd do budynku zapewni projektowana droga wewnętrzna.

4.3. Rozwiązanie architektoniczne.

Budynek ma prostą formę z dwuspadowym dachem o nachyleniu 35°.Na pokrycie dachu przewidziano blachodachówkę w kolorze ciemnoczerwonym. Elewacje pokryte zostaną tynkiem akrylowym zgodnie z przedstawioną kolorystyką.

5.Opis rozwiązań konstrukcyjnych budynku.

Obiekt realizowany będzie w technologii tradycyjnej, w części podziemnej z betonu B15 z części naziemnej – ściany warstwowe z pustaka Porotherm 25P i cegły pełnej zwykłej. Strop na budynkiem drewniany, więźba dwuspadowa drewniana.

5.1. Konstrukcja.

5.1.1. Fundamenty.

Przyjęto bezpośrednie posadowienie budynku. Na gruncie pod ławami wykonać warstwę ochronną z betonu B7.5 grubości min. 10 cm. Ławy fundamentowe żelbetowe monolityczne wysokości 30 cm z betonu B15 zbrojone stalą 18G2A. Dookoła budynku należy wykonać opaskę szerokości 70 cm.

Fundamenty pod urządzenia stacji zaprojektowano jako żelbetowe monolityczne grubości 40 cm, odizolowane od płyty posadzki obwodowo dylatacją z kitu asfaltowego. Zbrojenie fundamentów pod maszyny zgodnie z rysunkiem szczegółowym fundamentów.

Fundament pod zbiornik stalowy zaprojektowano jako kołowy, żelbetowy o grubości 50cm, zbrojony zgodnie z rysunkiem szczegółowym. Dookoła fundamentu wykonać opaskę betonową szerokości 50cm. Pod fundamentem wykonać polewkę z betonu B10 grubości 90 cm. Przed wykonaniem fundamentu pod zbiornik należy jego gabaryty skonfrontować z wytycznymi dostawcy zbiornika.

5.1.2. Ściany.

- ściany zagłębione w gruncie: ściany fundamentowe zaprojektowano jako betonowe grubości 40 cm wykonane z betonu B15 oraz ściany grubości 20 cm pod ściany nienośne.
- ściany kondygnacji naziemnej: zaprojektowano jako warstwowe bloczka POROTHERM 25P gr. 25 cm + 6cm styropianu + cegła pełna zwykła gr. 12 cm.

$$U=0.37\ W/(m^2K)<0.80(W/m^2K)$$

Wykończenie ścian zewnętrznych cienkowarstwowym tynkiem akrylowym terra bud firmy „TERRANOVA" o fakturze „baranek" – ziarno 1.5 mm. Ściany działowe z bloczków silikatowych M12 klasy 15 na zaprawie cementowo-wapiennej marki M7.

5.1.3. Strop.

Zaprojektowano strop drewniany z belek 5.0x20cm w rozstawie co 40cm, z drewna klasy C27. Elementy stropu należy zabezpieczyć prze ogniem, grzybami i owadami impregnatem do drewna TYTAN. Belki stropowe opierać na murze za pośrednictwem murłaty. W miejscu wskazanym na rzucie wykonać właz o wymiarach 61x61cm.

5.1.4.Nadproża.

Nadproża z prefabrykowanych belek typu L19 wg.KB1-313.4(1)-69.

5.1.5. Wieńce.
Wieńce żelbetowe z betonu B15, zbrojone podłużnie 4ø12 oraz poprzecznie ø6 o 20cm.

5.1.6. Przewody wentylacyjne.
Zaprojektowano wywietrzniki dachowe ø160 ze specjalnego kompozytu poliestrowego zbrojonego włóknem szklanym . W pomieszczeniu chlorowni zaprojektowano wentylator mechaniczny dachowy ø160 np. firmy Uniwersal SilWent 160/0700.

5.1.7. Dach.
Zaprojektowano dach dwuspadowy o nachyleniu połaci 35º (70%). Konstrukcja więźby dachowej drewniana z drewna klasy C27. Układ konstrukcyjny jętkowy. Krokwie 7.5x15 cm w rozstawie 80cm oparte na murze za pośrednictwem murłaty 14x14cm. Połączenie krokwi w kalenicy za pośrednictwem nakładek 2x3.8x14 cm za pomocą śrub. Jętka 7.5x14 cm łączona do krokwi za pośrednictwem nakładek 2x3.8x14 cm za pomocą śrub. Murłaty łączone do wieńców za pomocą kotew M12 w rozstawie co 80cm. Elementy więźby zabezpieczyć przed ogniem, grzybami i owadami impregnatem do drewna – TYTAN. Pokrycie dachu zaprojektowano z blachy dachówkowej gr. min. 0.5 mm w kolorze wiśnia, na łatach drewnianych 3.8x5cm w rozstawie co 50cm.

5.2. Izolacje.
5.2.1. Izolacje przeciwwilgociowe.
Zaprojektowano izolacje ścian fundamentowych 2x papa na lepiku w poziomie posadzki (30 cm od poziomu terenu) oraz 1x papa na lepiku w poziomie parapetu okiennego. Izolacja posadzki na gruncie 2x folia.

5.2.2. Izolacje cieplne.
Wszystkie ściany zewnętrzne zaprojektowano jako warstwowe z warstwą 6cm styropianu. Przegrody spełniają wymagania izolacyjności cieplnej dla pomieszczeń o projektowanej temperaturze wewnętrznej <16ºC. Izolację cieplną dachu zaprojektowano z wełny mineralnej 15 cm.

6.Wykończenie wewnętrzne budynku.
6.1. Ściany.
Tynki wewnętrzne gipsowo-wapienne. W pomieszczeniu technologicznym, chlorowni oraz WC do wysokości 1,60 należy wykonać okładzinę z płytek ceramicznych, powyżej farba emulsyjna biała.

6.2. Posadzki i podłogi.
-terakota na zaprawie CERESIT CM-11
-beton B10 7cm
-2xfolia
-styropian 5 cm
-beton B10 10cm
-podsypka piaskowa min 15 cm
W posadzkach wraz z podkładem betonowym posadzek wykonać dylatacje obwodowe gr. 2 cm ze styropianu PS-E FS15.

6.3. Stolarka.
W całym budynku przewidziano okna z profili PCV zespolone trójszybowe w kolorze brązowym z funkcją rozszczelniania. Zastosowane szklenie powinno zapewnić współczynnik przenikania ciepła dla okien <2.0 W/m^{2}K. Stolarka drzwiowa wg. zestawienia.

7. Wykończenie zewnętrzne.
7.1. Ściany zewnętrzne.
Wszystkie ściany zewnętrzne wykończyć cienkowarstwowym tynkiem akrylowym terra bud firmy Terranowa o fakturze „baranek" ziarno gr. 1.5mm zgodnie z kolorystyką przedstawioną na rysunkach kolorystyki elewacji.

7.2. Dach.
Połacie dachu zostaną pokryte blachą dachówkową ocynkowaną gr. min. 0.5mm powlekaną poliestrem w kolorze wiśnia-mat. Wszelkie obróbki należy wykonać z blachy powlekanej w tym samym kolorze co blacha dachówkowa, wykorzystując elementy systemowe, lub z blachy ocynkowanej malowanej farbą o zbliżonym kolorze. Na zewnątrz budynku należy wykonać podbitkę z desek gr. 19mm. Podbitkę zabezpieczyć preparatem Tytan.

7.3. Parapety zewnętrzne.
Parapety zewnętrznej z blachy ocynkowanej w kolorze białym lub malowane farbą chlorokauczukową.

7.4. Odwodnienie dachu.
Rynny Ø150 i rury spustowe Ø120 z blachy ocynkowanej malowane emalią akrylową w kolorze jasnobrązowym.

7.5. Nawierzchnie przy budynku.
Nawierzchnie dla ruchu pieszego i dojazdów wykonać z kostki Polbruk 10 na podsypce cementowo-piaskowej gr. 5cm, podbudowie z betonu B15 gr. 15 cm i warstwie odsączającej gr. min. 10cm.

8. Wyposażenie budynku w instalacje.
8.1. Instalacje przewidziane w budynku.
-instalacja wodociągowa
-instalacja kanalizacyjna
-instalacja wentylacji grawitacyjnej i mechanicznej
-instalacja centralnego ogrzewania (elektryczna)
-instalacja elektryczna (przyłącze kablowe, instalacja oświetleniowa)

9. Charakterystyka energetyczna i ekologiczna budynku.
9.1. Zastosowane normy budowlane.
Budynek spełnia wymogi obowiązujących norm w budownictwie.
PN-91B-02020 Ochrona cieplna budynków.
PN-83B-03430 Wentylacja w budynkach.
Projektowany budynek nie będzie miał niekorzystnego wpływu na środowisko przyrodnicze, zdrowie ludzi i obiekty sąsiednie.

9.2. Wartości obliczeniowego (E) i granicznego (E_0) wskaźnika zapotrzebowania na ciepło do ogrzewania budynku w sezonie grzewczym.
Dla budynku użyteczności publicznej i budynku produkcyjnego wymagania określone w § 328 uznaje się za spełnione, jeżeli przegrody budowlane odpowiadają wymaganiom izolacyjności cieplnej oraz innym wymaganiom określonym w załączniku do rozporządzenia.

9.3. Ochrona przeciwpożarowa.
Budynek użyteczności publicznej – stacja uzdatniania wody.
Budynek niski (N), zaliczony do kategorii zagrożenia ludzi ZLIII.
Wymagane odporności ogniowe elementów:
- główna konstrukcja nośna: R60
- konstrukcja dachu: R15
- pokrycie dachu: E30
- ściana wewnętrzna: EI15
- ściana zewnętrzna: EI30

Na podstawie powyższych przepisów zaprojektowano wszystkie elementy budynku spełniające wymagania stawiane budynkom klasy „C”. Dach o konstrukcji drewnianej (przekroje elementów więźby powyżej 50cm2

kwalifikują je do kategorii „trudnozapalne”) zaimpregnowanej dodatkowo środkami ognioochronnymi do granicy niezapalności. Odporność ogniową poszczególnych elementów konstrukcji określono według zarządzenia nr 102 ministra budownictwa i przemysłu materiałów budowlanych z dnia 30.09.1967 w sprawie określania odporności ogniowej elementów konstrukcji budowlanych (Dz.Bud. nr 11 poz.77), instrukcji nr 221 Instytutu Techniki Budowlanej: "Wytyczne oceny odporności ogniowej elementów konstrukcji budowlanych" Warszawa 1979 oraz świadectw dopuszczenia do stosowania w budownictwie wydawanych przez ITB dla nowych materiałów i technologii.

Wymagane:
1. zaopatrzenie w wodę do zewnętrznego gaszenia pożaru 20dm3/s z dwóch hydrantów 80 lub zapas wody w zbiorniku przeciwpożarowym o poj.200m3:
2.główny wyłącznik prądu,
3.dojazd drogą pożarową,
4.oświetlenie awaryjne ewakuacyjne,
5.hydrant 25,
6.wyposażenie w gaśnice (na każde 100m2 powierzchni1 gaśnica proszkowa 2 kg lub 3 dm3 płynowa, z maksymalnym dojściem do gaśnicy 30 m),
7.oznakowanie zgodnie z PN:
- dróg ewakuacyjnych,
- miejsc usytuowania gaśnic,
- wyłącznika przeciwpożarowego prądu,
8.wywieszenie instrukcji alarmowej,
9.aktualizacji instrukcji bezpieczeństwa przeciwpożarowego

9.4.Dane o budynku:
Stacja uzdatniania wody– budynek parterowy, niepodpiwniczony.
- powierzchnia zabudowy - 65.92 m2,
- powierzchnia użytkowa – 51.14 m2,
- kondygnacje nadziemne – 51.14 m2,
Razem - 51.14 m2,
Wysokość budynku – 6,17 m,
Ilość ludzi przebywających jednocześnie – max. 5 osób

9.5.Odległość od budynków sąsiednich:
- odległość stacji od budynków sąsiednich:
- świetlicy – ok. 17 m,
- od budynków mieszkalnych ok.30m
9.5.Substancje palne – nie występują,
9.6.Przewidywana wielkość obciążenia ogniowego – nie występuje
9.7.Zagrożenie wybuchem – nie występuje
9.10.Zabezpieczenie przeciwpożarowe instalacji użytkowych:
Budynek w tej kategorii i wielkości nie wymaga projektowania specjalnych zabezpieczeń instalacji użytkowych. Wszystkie instalacje zaprojektowane zostały zgodnie z obowiązującymi warunkami technicznymi i Polskimi Normami. Instalacja elektroenergetyczna odłączana jest wyłącznikami głównymi (przeciwpożarowymi wyłącznikami prądu), umieszczonymi w szafkach, nad złączami na zewnątrz budynku. Budynek wyposażony będzie w instalację odgromową.
9.11.Warunki ewakuacji - zapewnione –wyjście na zewnątrz budynku.
9.12.Urządzenia przeciwpożarowe – brak
9.13.Wyposażenie w podręczny sprzęt gaśniczy – gaśnice GP2 ABC 2kg – 2szt
9.14.Zaopatrzenie w wodę do zewnętrznego gaszenia pożaru – zapewnione z wodociągu – jeden hydrant 80 w odległości ok. 6,0 m od budynku ,
16.11.Drogi pożarowe – zapewnione

INFORMACJA DOTYCZĄCA BEZPIECZEŃSTWA I OCHRONY ZDROWIA.

Informacja sporządzona na podstawie rozporządzenia Ministra Infrastruktury z dnia 23.06.2003 w sprawie informacji dotyczącej bezpieczeństwa i ochrony zdrowia oraz planu bezpieczeństwa i ochrony zdrowia (Dz.U.nr 120,poz.1126).

Inwestycja: Stacja Uzdatniania Wody

Adres : Bolejny gmina Nidzica

Inwestor: Gmina Nidzica

1.Zakres robót dla całego zamierzenia budowlanego oraz kolejność realizacji poszczególnych obiektów:
Projektowany zakres robót budowlanych polega budowie budynku Stacji Uzdatniania Wody. Obiekt realizowany jednoetapowo.

2.Wykaz istniejących obiektów budowlanych:
- na działce objętej inwestycją nie ma istniejących obiektów.

3.Elementy zagospodarowania działki lub terenu, które mogą stwarzać zagrożenie bezpieczeństwa i zdrowia ludzi:
- zagospodarowanie standardowe – nie przewiduje się elementów zagrażających bezpieczeństwu i zdrowiu ludzi

4.Przewidywane zagrożenia występujące podczas realizacji robót budowlanych, skala i rodzaj zagrożeń oraz miejsce i czas ich wystąpienia:

Obiekt zaprojektowany został w technologii tradycyjnej z zastosowaniem elementów drobnowymiarowych. Realizacja zamierzenia nie wymaga użycia wyspecjalizowanego sprzętu budowlano – montażowego.

Teren realizacji znajduje się na wydzielonej powierzchni wystarczającej do prowadzenia robót i składowania materiałów.

5.Sposób instruktażu pracowników przed przystąpieniem do realizacji robót szczególnie niebezpiecznych:

- szkolenie bhp,
- pouczenie pracowników o bezpiecznych metodach pracy na poszczególnych stanowiskach,
- prowadzenie prac pod nadzorem osoby uprawnionej,

6.Środki techniczne i organizacyjne zapobiegające niebezpieczeństwom wynikającym z wykonywania robót budowlanych w strefach szczególnego zagrożenia zdrowia lub w ich sąsiedztwie , w tym zapewniające bezpieczną i sprawną komunikację , umożliwiającą szybką ewakuację na wypadek pożaru , awarii i innych zagrożeń:
- ogrodzenie i oznakowanie terenu budowy,
- oznakowanie i nie zastawianie dróg ewakuacyjnych,
- wyznaczenie stref niebezpiecznych – miejsc zagrożonych spadaniem przedmiotów lub materiałów,
- zapewnienie pracownikom sprzętu i narzędzi sprawnych technicznie i poddawanych okresowym kontrolom sprawności technicznej,

Zgodnie z art.21a ustawy Prawo budowlane i na podstawie Rozporządzenia Ministra Infrastruktury z dnia 23.06.2003 (Dz.U.Nr 120,poz.1126) kierownik budowy ma obowiązek sporządzić lub zapewnić sporządzenie planu bezpieczeństwa i ochrony zdrowia.

Opracował:
inż. Juliusz Sielicki
mgr inż. Marek Łątkowski

RZUT PRZYZIEMIA SKALA 1:50

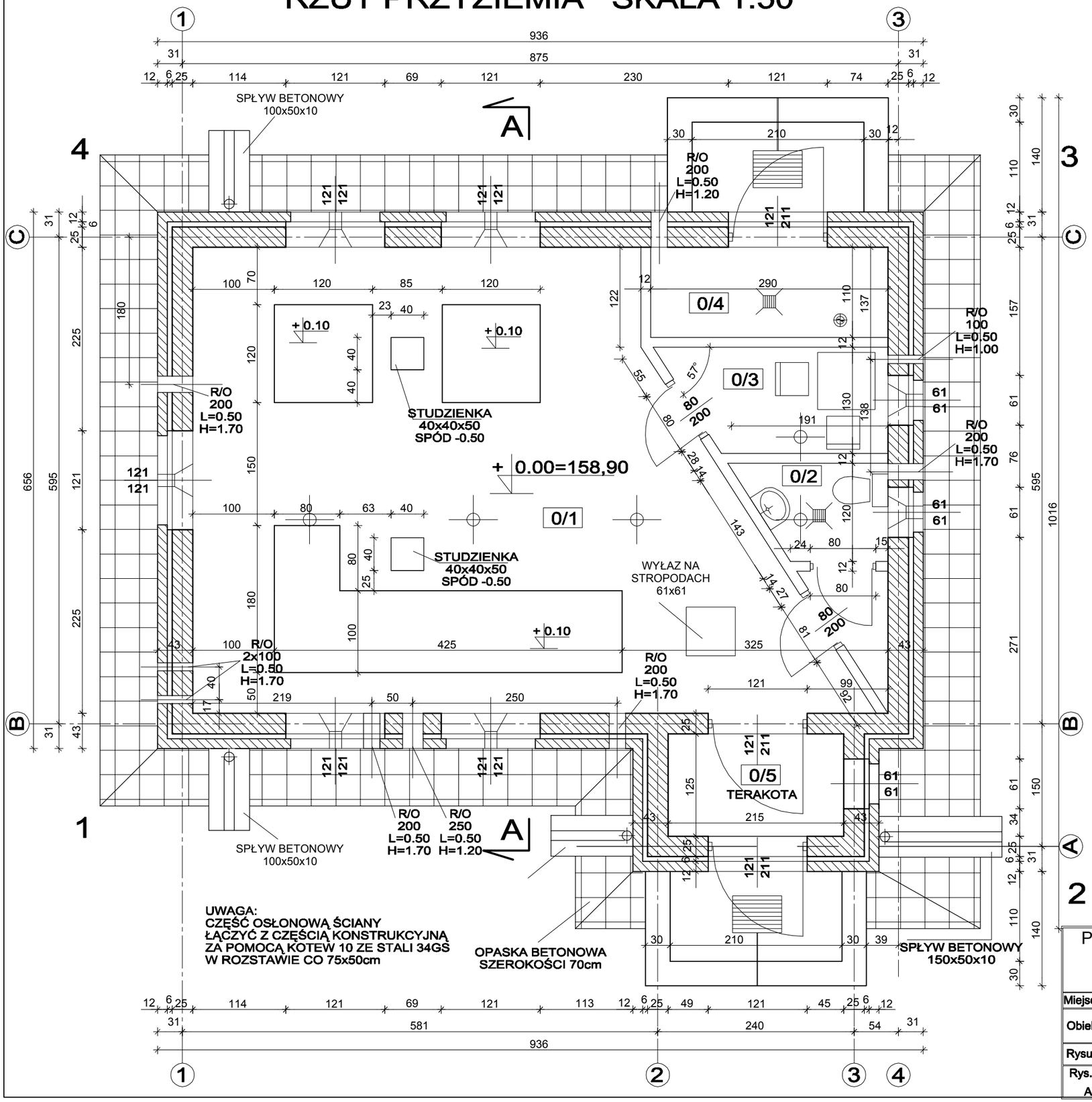

LEGENDA

0/1	- POM. TECHNOLOGICZNE - 37,61m2 TERAKOTA
0/2	- POM. WC - 3,00m2 TERAKOTA
0/3	- STEROWNIA - 3,20m2 TERAKOTA
0/4	- CHLOROWNIA - 3,19m2 TERAKOTA
0/5	- WIATROŁAP - 3,36m2 TERAKOTA

Pracownia Usług Projektowych DOBROL ul. Wyszyńskiego 24/88 10-457 Olsztyn tel/fax (0...89) 533-30-40 kom. 0604083604				Projektant:	bud. Witold Żełubowski upr. 890/59
Miejscowość:	Obręb Bolejny gm. Nidzica			Asystent projektanta:	mgr inż. Marek Łątkowski
Obiekt:	STACJA UZDATNIANIA WODY				
Rysunek:	RZUT PRZYZIEMIA			Kierownik pracowni:	Józef Dobrowolski upr. 115/75/OL i par.13 ust.1 pkt.4 lit. a i b
Rys. nr: A1	Branża: architektura	Data: październik 2007	Skala: 1:50		

PRZEKRÓJ A-A SKALA 1:50

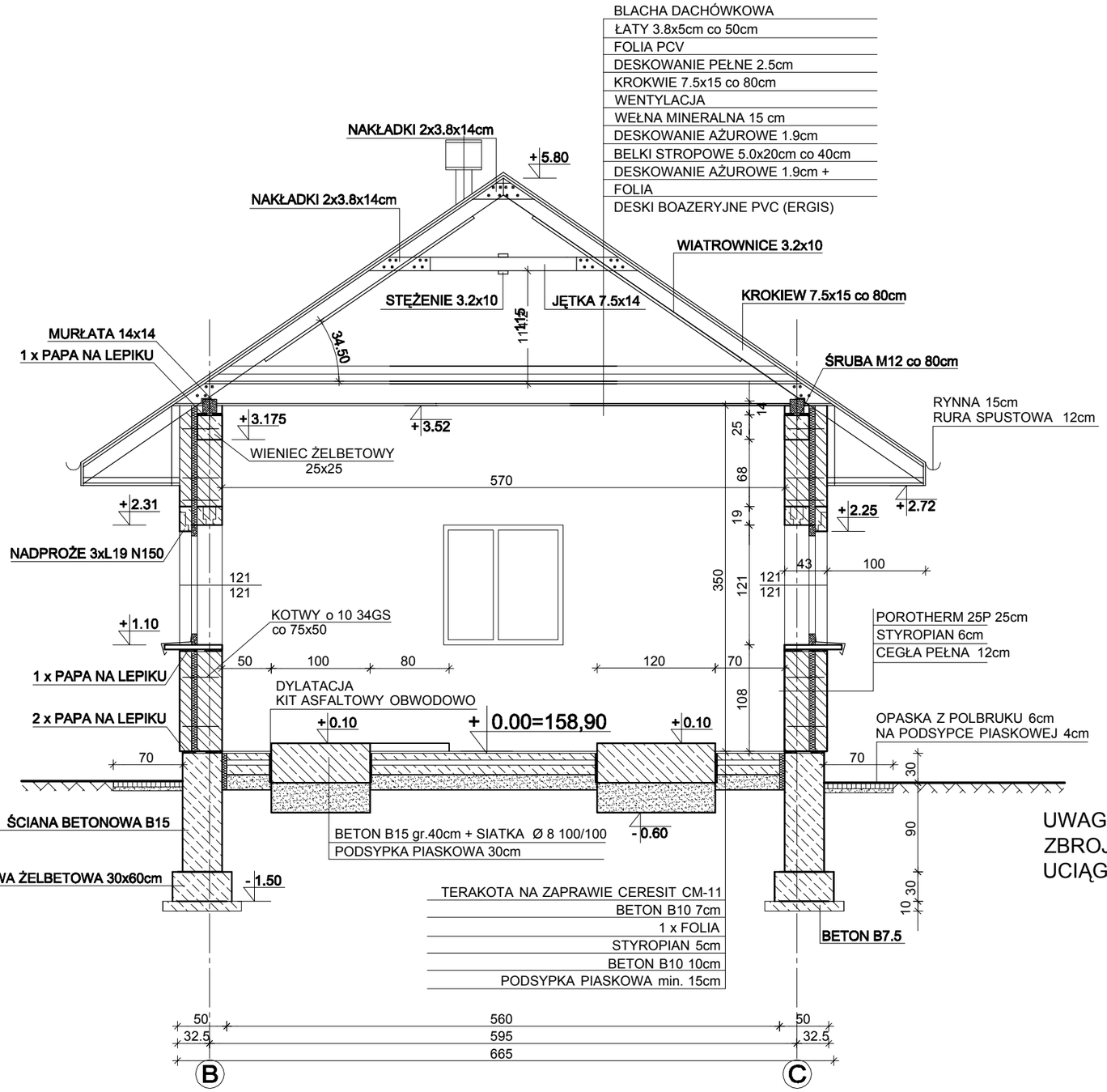

WIENIEC SKALA 1:25

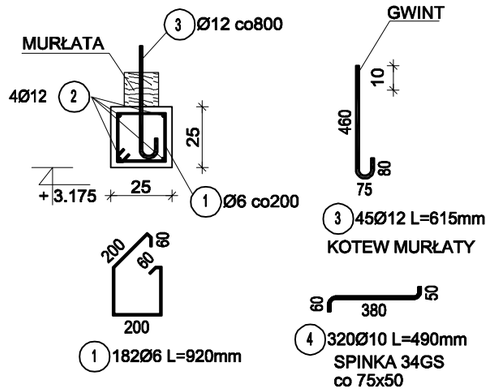

ZESTAWIENIE STALI

Poz.	Szt.	ø	Pojed. Dług. [m]	Całk. Dług. [m]	Masa [kg]
1	182	6	0.92	167.44	37.17
2	4	12	36.40	145.60	129.29
3	45	12	0.61	27.45	24.38
4	320	10	0.49	156.80	96.75

Masa całkowita= 287.59 kg

UWAGA:
ZBROJENIE PODŁUŻNE WIEŃCÓW W NAROŻACH BUDNYNKU UCIĄGLIĆ ZA POMOCĄ PRĘTÓW KĄTOWYCH O RAMIONACH 50x50cm

BETON B15
STAL ST3S
OTULINA 25mm

Pracownia Usług Projektowych DOBROL ul. Wyszyńskiego 24/88 10-457 Olsztyn tel/fax (0...89) 533-30-40 kom. 0604083604				Projektant:	bud. Witold Żełubowski upr. 890/59
Miejscowość:	Obręb Bolejny gm. Nidzica			Asystent projektanta:	mgr inż. Marek Łątkowski
Obiekt:	STACJA UZDATNIANIA WODY				
Rysunek:	PRZEKRÓJ A-A			Kierownik pracowni:	Józef Dobrowolski upr. 115/75/OL i par.13 ust.1 pkt.4 lit. a i b
Rys. nr: A3	Branża: budowlana	Data: październik 2007	Skala: 1:50		

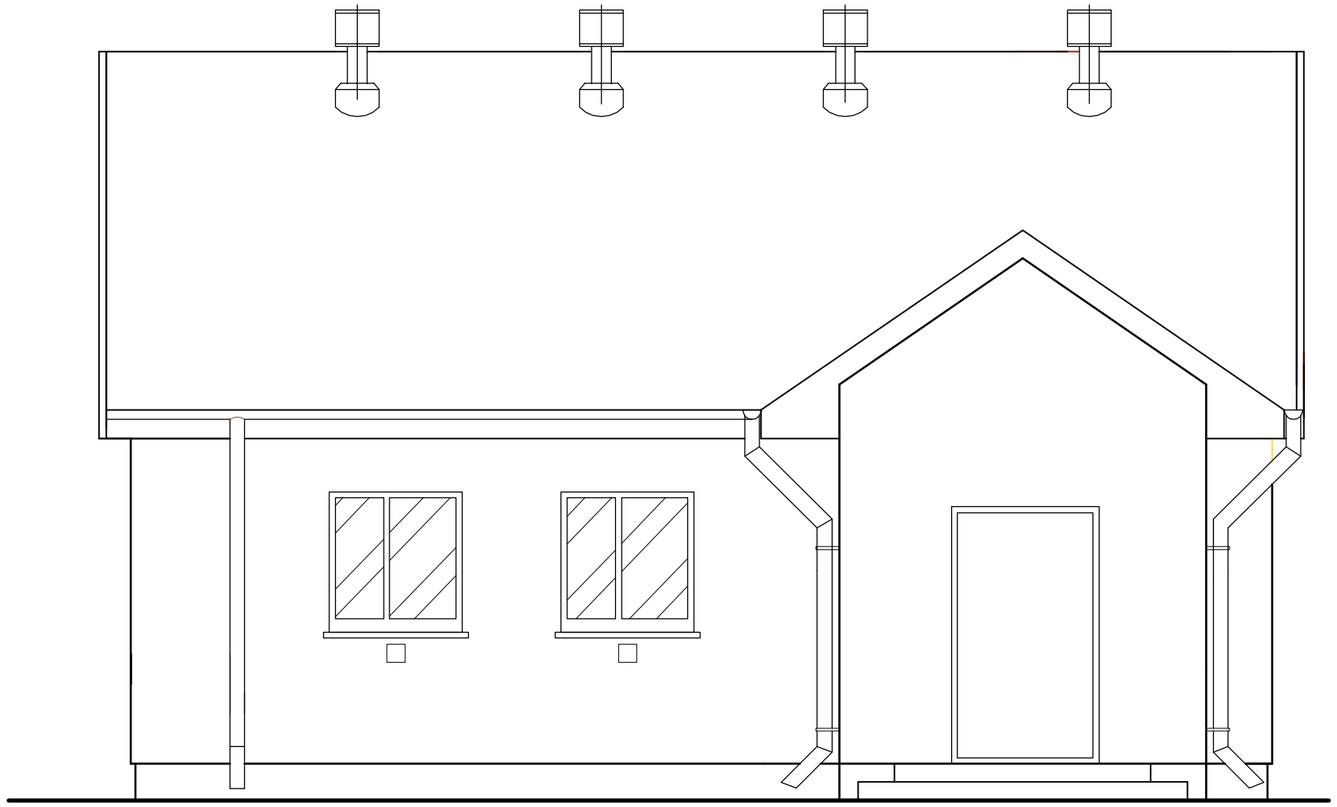

1 ELEWACJA FRONTOWA 2

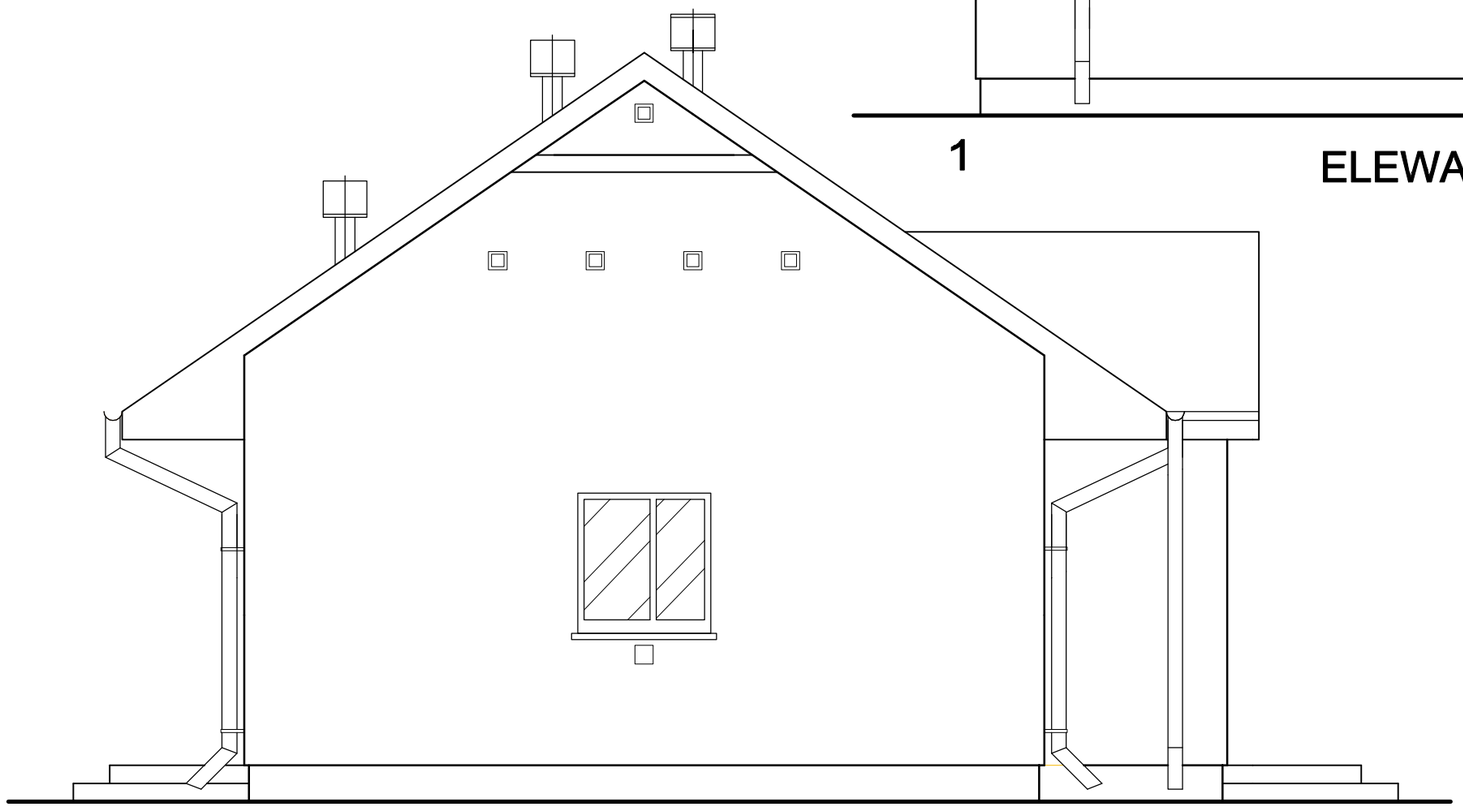

4 ELEWACJA BOCZNA 1 1

Pracownia Usług Projektowych DOBROL ul. Wyszyńskiego 24/88 10-457 Olsztyn tel/fax (0...89) 533-30-40 kom. 0604083604				Projektant:	bud. Witold Żełubowski upr. 890/59
Miejscowość:	Obręb Bolejny gm. Nidzica			Asystent projektanta:	mgr inż. Marek Łątkowski
Obiekt:	STACJA UZDATNIANIA WODY				
Rysunek:	ELEWACJE CZ.1			Kierownik pracowni:	Józef Dobrowolski upr. 115/75/OL i par.13 ust.1 pkt.4 lit. a i b
Rys. nr: A4	Branża: budowlana	Data: październik 2007	Skala: 1:50		

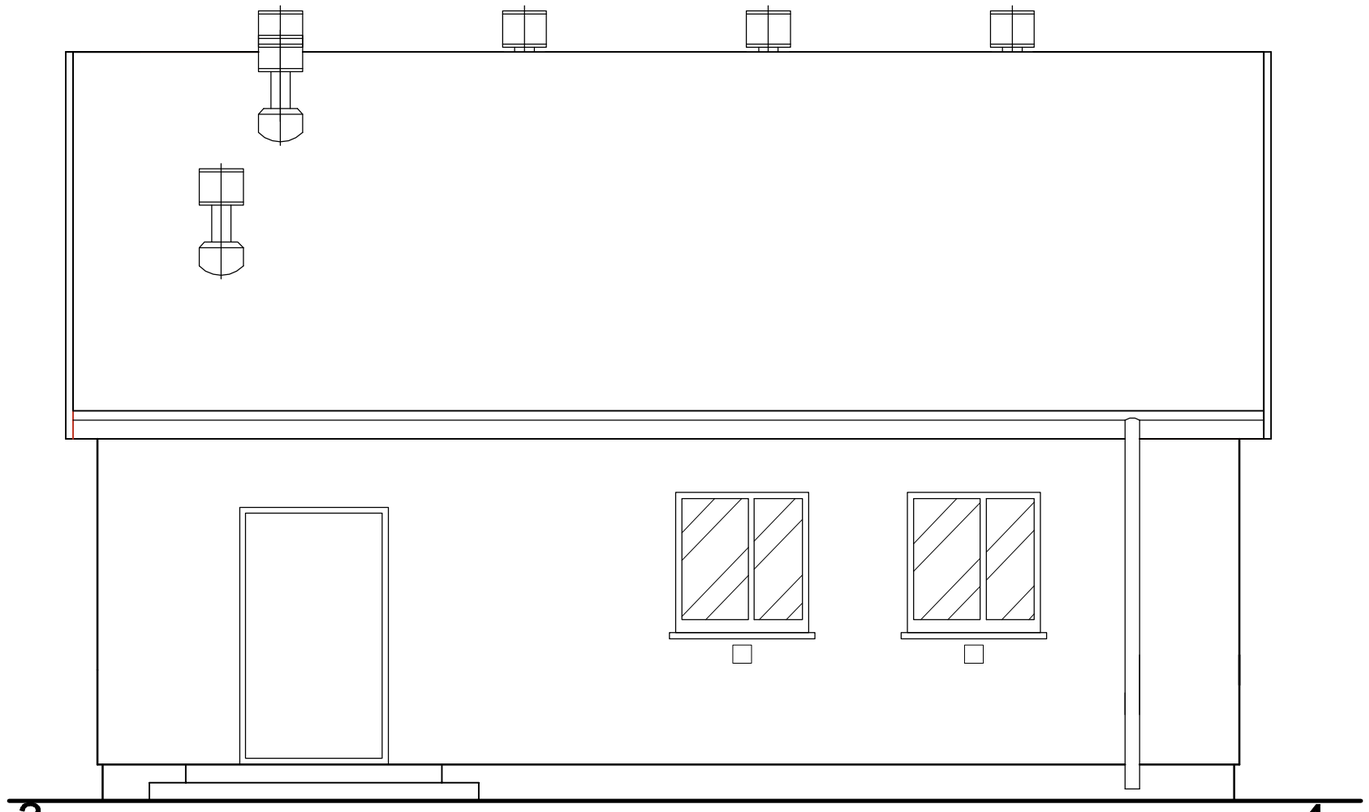

3 4

ELEWACJA TYLNA

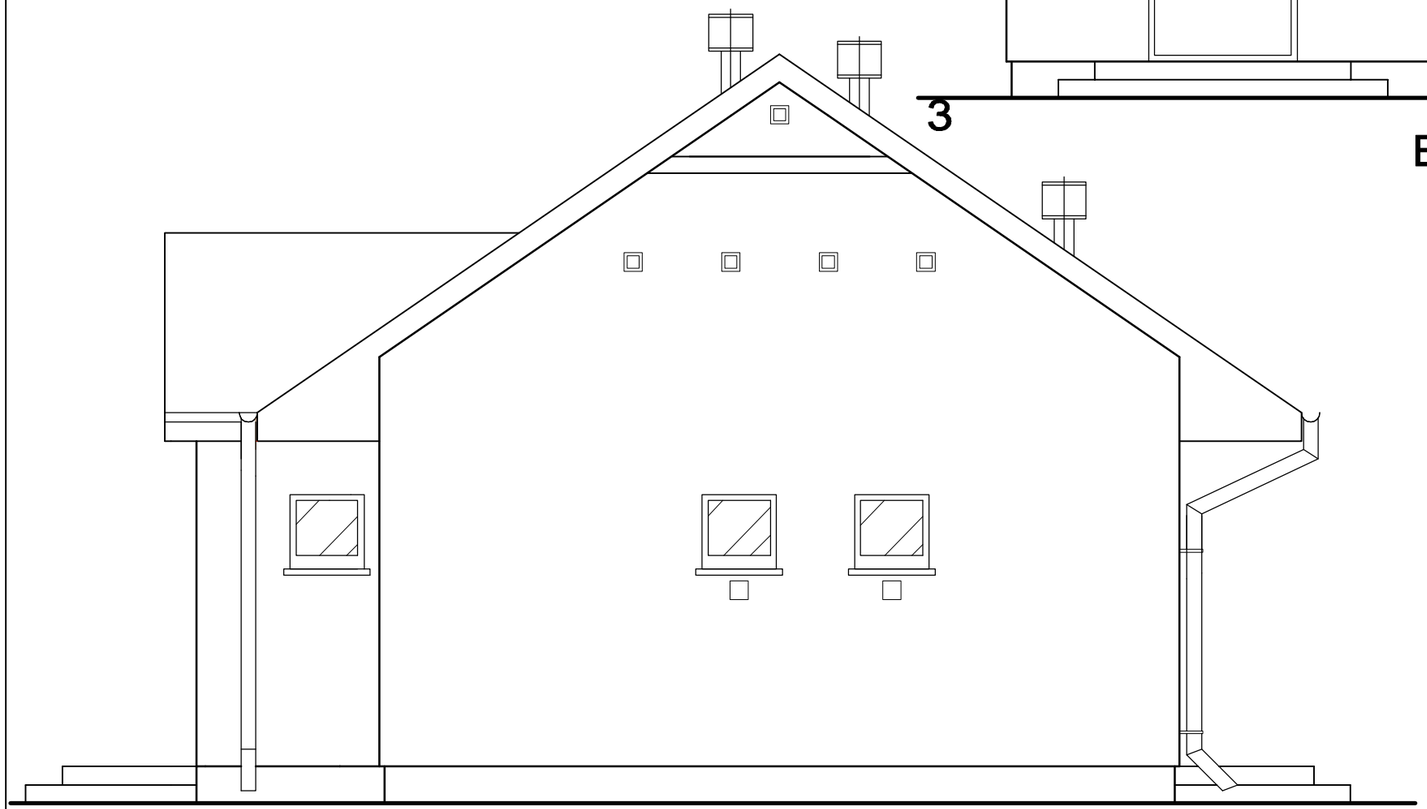

1 4

ELEWACJA BOCZNA 2

Pracownia Usług Projektowych DOBROL ul. Wyszyńskiego 24/88 10-457 Olsztyn tel/fax (0...89) 533-30-40 kom. 0604083604				Projektant:	bud. Witold Żełubowski upr. 890/59
Miejscowość:	Obręb Bolejny gm. Nidzica			Asystent projektanta:	mgr inż. Marek Łątkowski
Obiekt:	STACJA UZDATNIANIA WODY				
Rysunek:	ELEWACJE CZ.2			Kierownik pracowni:	Józef Dobrowolski upr. 115/75/OL i par.13 ust.1 pkt.4 lit. a i b
Rys. nr: A5	Branża: budowlana	Data: pazdziernik 2007	Skala: 1:50		

ELEWACJA FRONTOWA

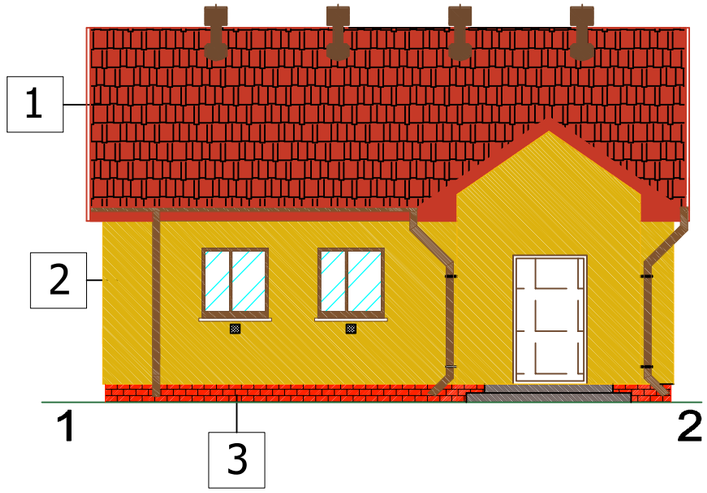

ELEWACJA BOCZNA 1

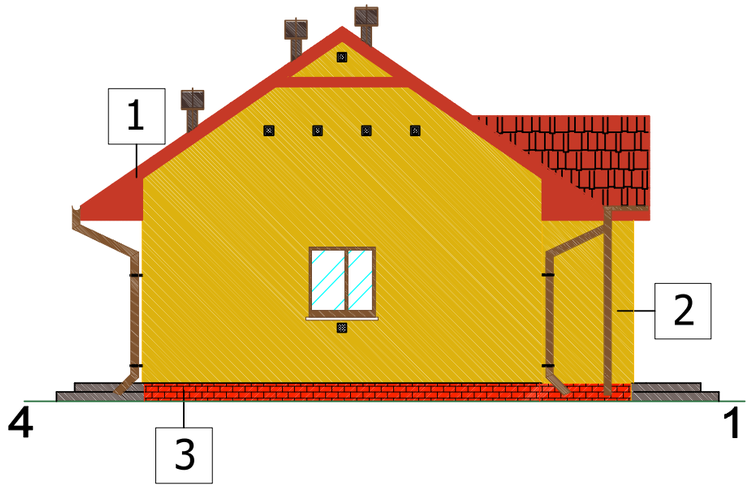

ELEWACJA TYLNA

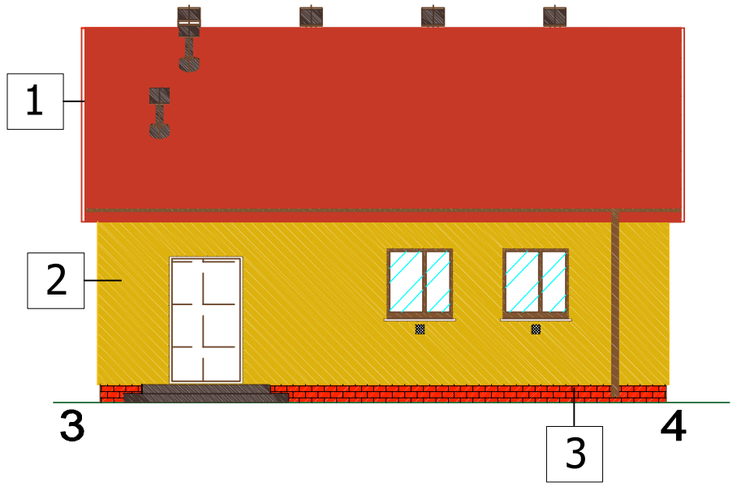

ELEWACJA BOCZNA 2

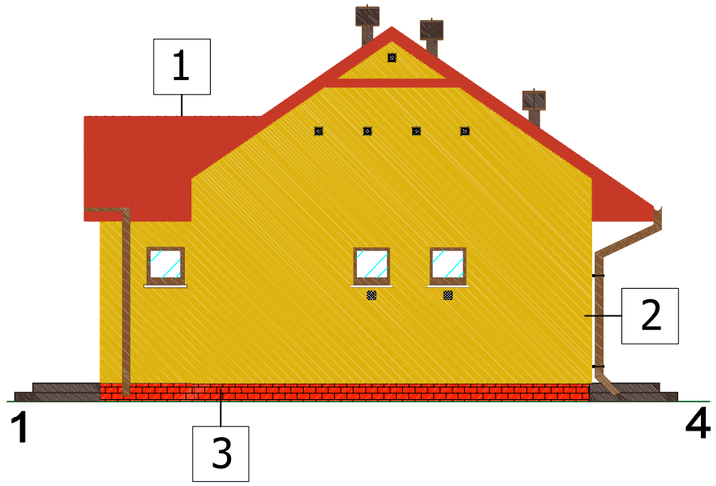

KOLORYSTYKA

1		- RAL 2002
2		- RAL 1032
3		- RAL 2005

Pracownia Usług Projektowych DOBROL ul. Wyszyńskiego 24/88 10-457 Olsztyn tel/fax (0...89) 533-30-40 kom. 0604083604				Projektant:	bud. Witold Żełubowski upr. 890/59
Miejscowość:	Obręb Bolejny gm. Nidzica			Asystent projektanta:	mgr inż. Marek Łątkowski
Obiekt:	STACJA UZDATNIANIA WODY				
Rysunek:	KOLORYSTYKA ELEWACJI			Kierownik pracowni:	Józef Dobrowolski upr. 115/75/OL i par.13 ust.1 pkt.4 lit. a i b
Rys. nr: A6	Branża: budowlana	Data: październik 2007	Skala: 1:100		

RZUT POŁACI DACHOWEJ SKALA 1:50

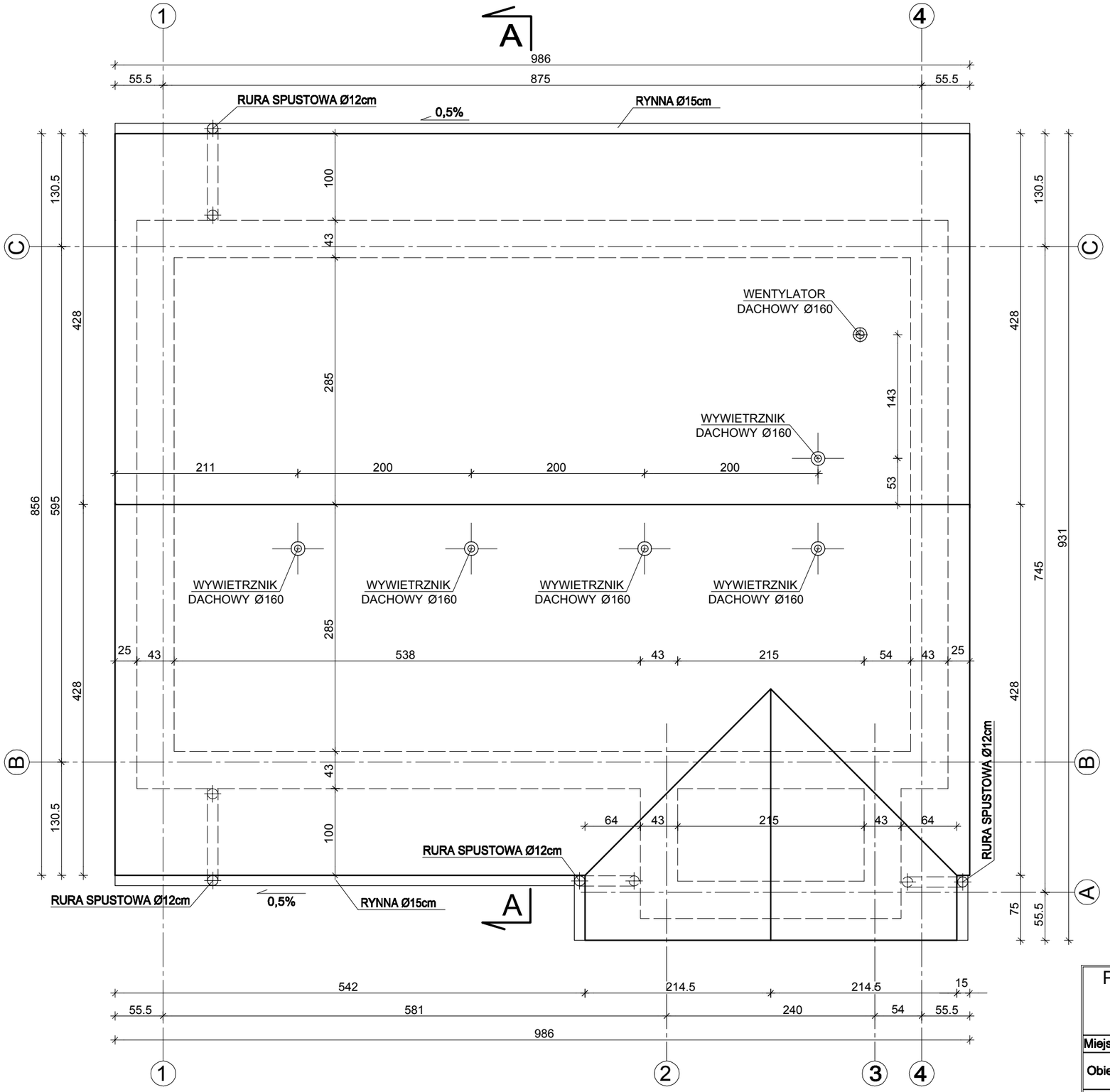

Pracownia Usług Projektowych DOBROL ul. Wyszyńskiego 24/88 10-457 Olsztyn tel/fax (0...89) 533-30-40 kom. 0604083604				Projektant:	inż. Juliusz Sielicki upr 251 /82/OL i 112 /91/OL
Miejscowosc:	Obreb Bolejny gm. Nidzica			Asystent projektanta:	mgr inż. Marek Łątkowski
Obiekt:	STACJA UZDATNIANIA WODY				
Rysunek:	RZUT POŁACI DACHOWEJ			Kierownik pracowni:	Józef Dobrowolski upr. 115/75/OL i par.13 ust.1 pkt.4 lit. a i b
Rys. nr: A9	Branża: budowlana	Data: październik 2007	Skala: 1:50		

ZESTAWIENIE STOLARKI

LP	1	2	3	4	5	6
NAZWA ELEMENTU	OKNA ZESPOLONE TRÓJSZYBOWE			WŁAZ	DRZWI ZEW.	DRZWI WEW.
NR KATALOGOWY	KB1-32.8/18	KB1-32.8/18	KB1-32.8/18	KB1-32.9/16	KB1-32.9/16	KB1-32.9/15
SYMBOL	01	016a	017a	DR-1	DR-16	D-10
SCHEMAT					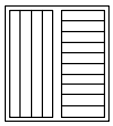	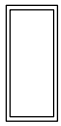
S0	61	121	121	61	121	91
H0	61	121	121	61	121	205
S	45	105	105	49	137	80
H	43	103	103	55	205	200
KIERUNEK OTW.	—	—	—	—	—	2P
ILOŚĆ SZT.	3	2	3	1	3	2
UWAGI	—	—	—	—	—	—

Pracownia Usług Projektowych
DOBROL
ul. Wyszyńskiego 24/88 10-457 Olsztyn
tel/fax (0...89) 533-30-40 kom. 0604083604

Projektant: bud. Witold Żełubowski
upr. 890/59

Asystent projektanta: mgr inż. Marek Łątkowski

Kierownik pracowni: Józef Dobrowolski
upr. 115/75/OL i par.13 ust.1 pkt.4 lit. a i b

Miejscowość:	Obręb Bolejny gm. Nidzica		
Obiekt:	STACJA UZDATNIANIA WODY		
Rysunek:	ZESTAWIENIE STOLARKI		
Rys. nr: A7-1	Branża: budowlana	Data: październik 2007	Skala: 1:25

RZUT ŁAW FUNDAMENTOWYCH SKALA 1:50

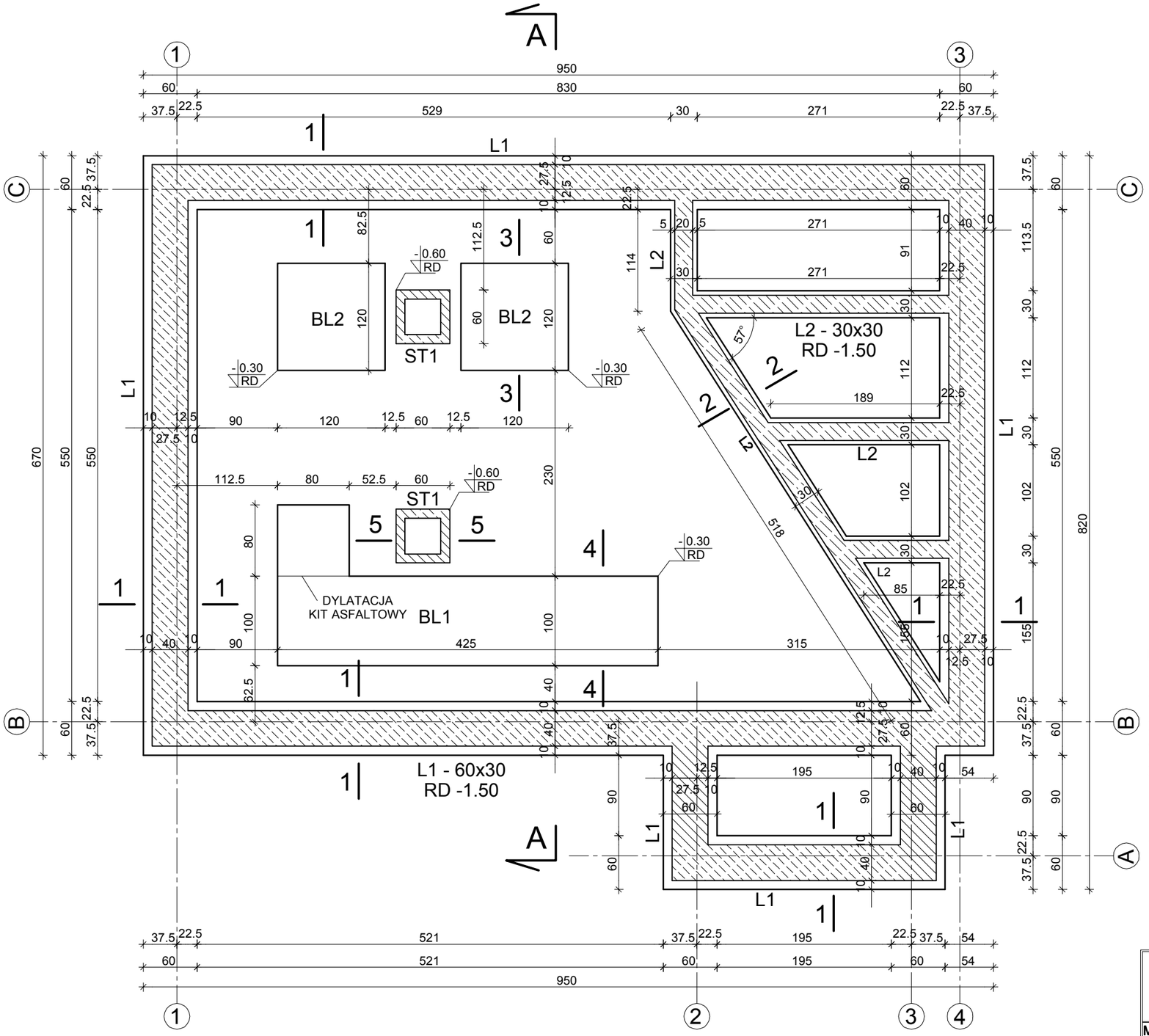

UWAGA:
1. POD ŁAWAMI I BLOKAMI FUNDAMENTOWYMI WYKANAĆ PODKŁAD Z BETONU B7.5 GR. MIN. 10cm,
2. ZBROJENIE FUNDAMENTÓW ZGODNIE Z RYSUNKIEM SZCZEGÓŁOWYM.
3. OTULINY:
-50mm OD DOŁU
-30mm POZOSTALE
4.ŚCIANY FUNDAMENTOWE Z BETONU B15

BETON B15
STAL ST3S

Pracownia Usług Projektowych DOBROL ul. Wyszyńskiego 24/88 10-457 Olsztyn tel/fax (0...89) 533-30-40 kom. 0604083604				Projektant:	inż. Juliusz Sielicki upr 251 /82/OL i 112 /91/OL
Miejscowość:	Obręb Bolejny gm. Nidzica			Asystent projektanta:	mgr inż. Marek Łątkowski
Obiekt:	STACJA UZDATNIANIA WODY				
Rysunek:	RZUT FUNDAMENTÓW			Kierownik pracowni:	Józef Dobrowolski upr. 115/75/OL i par.13 ust.1 pkt.4 lit. a i b
Rys. nr: A8	Branża: budowlana	Data: październik 2007	Skala: 1:50		

SCHEMAT KONSTRUKCYJNY DACHU SKALA 1:50

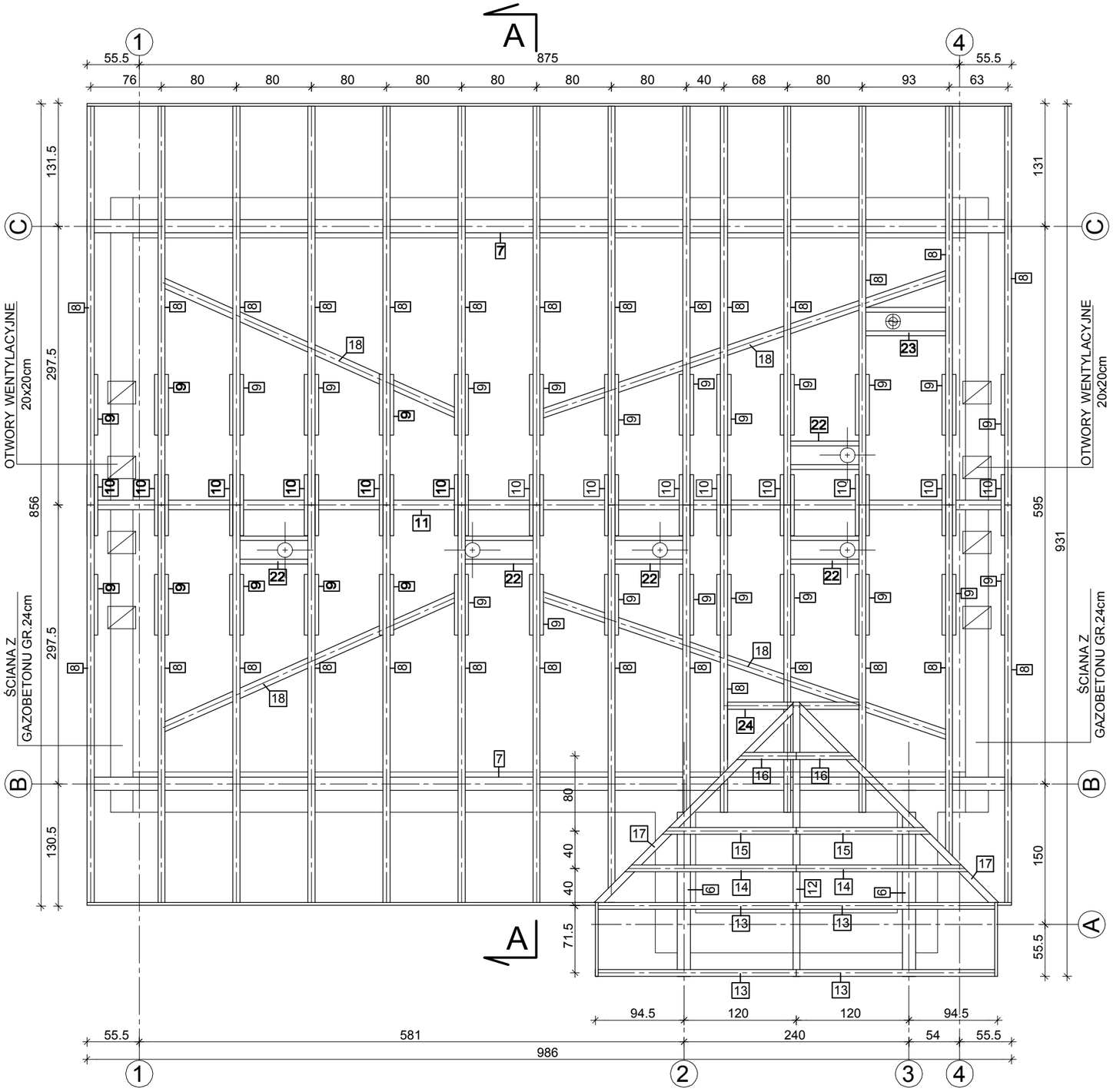

UWAGA:
- DREWNO C27
- ZESTAWIENIE DREWNA WG. RYS. A 11
- ELEMENTY DACHU ZABEZPIECZY Ć PRZED OGNIEM GRZYBAMI I OWADAMI IMPREGNATEM DO DREWNA TYTAN.

Pracownia Usług Projektowych DOBROL ul. Wyszyńskiego 24/88 10-457 Olsztyn tel/fax (0...89) 533-30-40 kom. 0604083604				Projektant:	inż. Juliusz Sielicki upr 251 /82/OL i 112 /91/OL
Miejscowość:	Obręb Bolejny gm. Nidzica			Asystent projektanta:	mgr inż. Marek Łątkowski
Obiekt:	STACJA UZDATNIANIA WODY				
Rysunek:	SCHEMAT KONSTRUKCYJNY DACHU			Kierownik pracowni:	Józef Dobrowolski upr. 115/75/OL i par.13 ust.1 pkt.4 lit. a i b
Rys. nr: A10	Branża: budowlana	Data: październik 2007	Skala: 1:50		

SCHEMAT KONSTRUKCYJNY SKALA 1:50

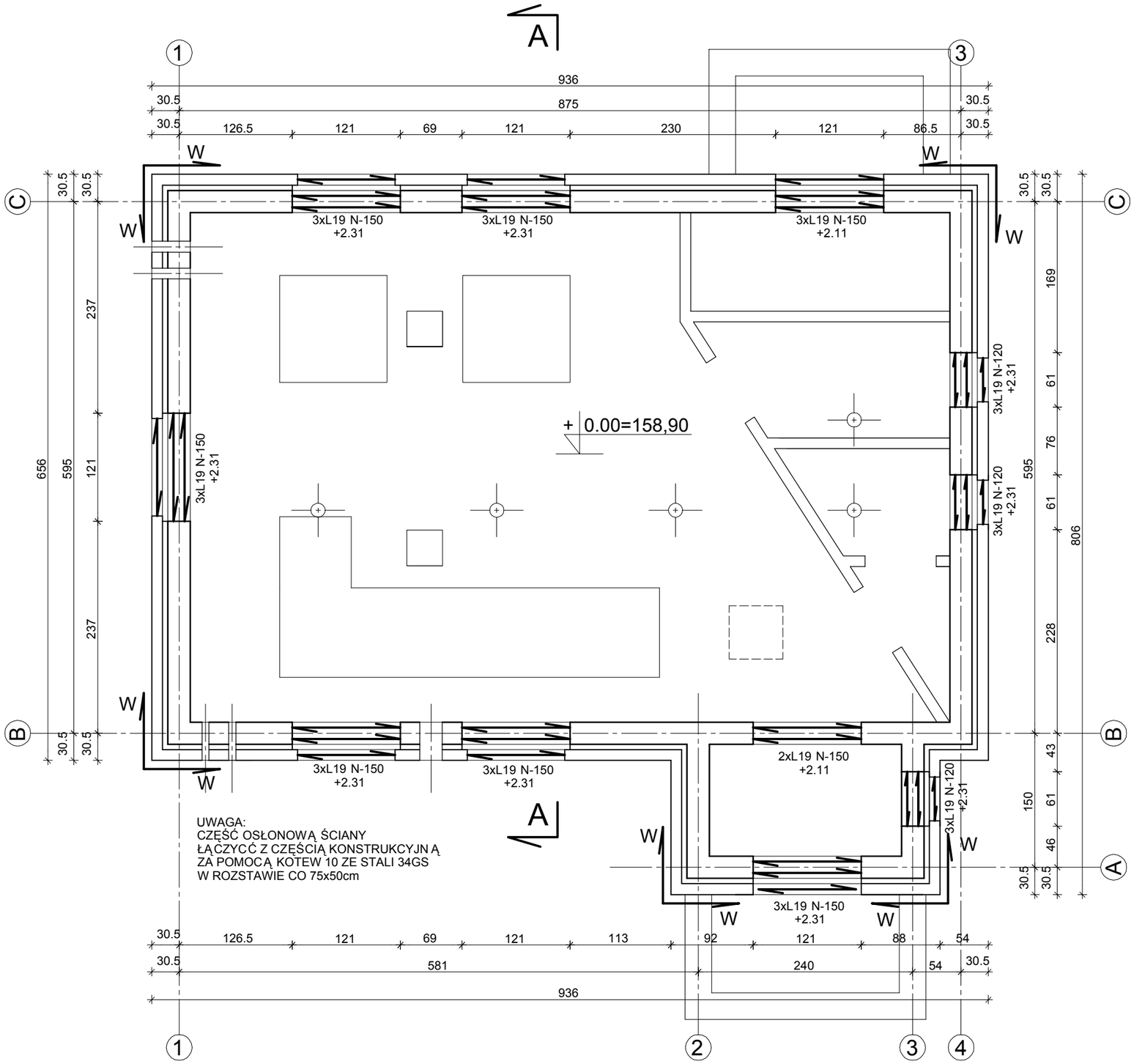

UWAGA:
CZĘŚĆ OSŁONOWĄ ŚCIANY
ŁĄCZYCĆ Z CZĘŚCIĄ KONSTRUKCYJNĄ
ZA POMOCĄ KOTEW 10 ZE STALI 34GS
W ROZSTAWIE CO 75x50cm

ZESTAWIENIE BELEK TYPU L

Poz.	Szt.	Symbol Dług. [m]
1	20	N-150
2	9	N-120

UWAGI:
1. RZĘDNA SPODU WIEŃCÓW +3.175m.
2. WYMIARY ORAZ ZBROJENIE WIEŃCÓW WG. RYSUNKU NR 3.
3.ZBROJENIE PODŁUŻNE WIEŃCÓW W NAROŻACH BUNYNKU UCIĄGLIĆ ZA POMOCĄ PRĘTÓW KĄTOWYCH O RAMIONACH 50x50cm.
4. NADPROŻA DRZWIOWE W ŚCIANACH GR. 12cm WYKONAĆ JAKO ŻELBETOWE ZBROJONE 2 Ø 12 DOŁEM LUB 1xL19-120

BETON B15
STAL ST3S
OTULINA 25mm

Pracownia Usług Projektowych DOBROL ul. Wyszyńskiego 24/88 10-457 Olsztyn tel/fax (0...89) 533-30-40 kom. 0604083604				Projektant:	inż. Juliusz Sielicki upr 251 /82/OL i 112 /91/OL
Miejscowość:	Obręb Bolejny gm. Nidzica			Asystent projektanta:	mgr inż. Marek Łątkowski
Obiekt:	STACJA UZDATNIANIA WODY				
Rysunek:	SCHEMAT KONSTRUKCYJNY			Kierownik pracowni:	Józef Dobrowolski upr. 115/75/OL i par.13 ust.1 pkt.4 lit. a i b
Rys. nr: A12	Branża: budowlana	Data: październik 2007	Skala: 1:50		

STAROSTWO POWIATOWE
13-100 Nidzica
ul. Traugutta 23
tel./fax 625-32-79

Projekt budowlany

zagospodarowania terenu budowy sieci wodociągowej , kanalizacji sanitarnej oraz stacji uzdatniania wody
obręb B o l e j n y gmina Nidzica
Etap - I

Obiekt : Ujęcie wody – Budynek stacji uzdatniania wody oraz obiekty towarzyszące	
Adres: obręb B o l e j n y, miejscowość B o l e j n y gmina Nidzica działka Nr	
Inwestor: Gmina Nidzica ul. Plac Wolności 1	
Branża: elektryczna	
Projektanci :	
C. Branża elektryczna :	
mgr inż. Krystian Kuriata Upr .nr 60/01/Ol Członek Izby Inż. Budownictwa WAM/IE/0102/03	Kuriata
mgr inż. Tomasz Korowaj Asystent projektanta	T. Korowaj
mgr inż. Edmund Gierszewski Upr.nr.222/70 Członek Izby Inż. Budownictwa WAM/IE/0102/03	

Olsztyn, marzec 2008r

Zawartość projektu Strona

1. Oświadczenie projektanta 2
2. Kopia decyzji o nadaniu uprawnień budowlanych 3
3. Kopia zaświadczenia - przynależności do Izby Inżynierów 4
4. Podstawa opracowania 5
5. Przedmiot i zakres opracowania 5
6. Sieć zasilająca 5
7. Rozdzielnica główna RG 7
8. Instalacja zasilająca urządzenia technologiczne stacji 7
9. Instalacja gniazd wtykowych 8
10. Instalacja oświetlenia wewnętrznego 8
11. Instalacja oświetlenia zewnętrznego 9
12. Ochrona przeciwporażeniowa i przepięciowa 9
13. Uwagi końcowe 10
14. Obliczenia techniczne 12

Załączniki:

1. Warunki przyłączenia do sieci elektroenergetycznej ENERGA-OPERATOR S. A. O/Olsztyn nr 07/R6/6619.
2. Dane techniczne i szczegóły budowy Zestawu Hydroforowego ZH-CR/M

Zestawienie rysunków technicznych:

E-1 Projekt zagospodarowania działki nr 109/2 – teren ujęcia wody i stacji wodociągowej (SUW) obręb Bolejny, gmina Nidzica

E-2 Rzut instalacji elektrycznej stacji

E-3 Schemat blokowy stacji uzdatniania wody z mapą kabli i przewodów

E-4 Schemat połączeń i przyłączy stacji

E-5 Schemat połączenia pomp głębinowych – skrzynka przyłączeniowa SP

E-6A Schemat elektryczny rozdzielnicy głównej RG – część A

E-6B Schemat elektryczny rozdzielnicy głównej RG – część B

© 2007 All rights reserved. ELEKTROPOL PROJEKT Biuro Usług Projektowych Krystian Kuriata Kętrzyn. Wszelkie prawa zastrzeżone. Kopiowanie, powielanie, publikowanie w całości lub w częściach jakąkolwiek metodą zabronione.

1. Oświadczenie projektanta

Kętrzyn, dnia 28. 10. 2007 r.

OŚWIADCZENIE

Nawiązując do art. 20 ust. 4 Prawa Budowlanego, oświadczam, że projekt budowlany branży elektrycznej dla tematu: Stacja Uzdatniania Wody w obrębie Bolejny, gmina Nidzica działka nr 109/2 został sporządzony zgodnie z obowiązującymi przepisami oraz zasadami wiedzy technicznej.

PROJEKTANT
branży elektrycznej
mgr inż. Krystian Kuriata
upr. nr 60/01/OL

© 2007 All rights reserved. ELEKTROPOL PROJEKT Biuro Usług Projektowych Krystian Kuriata Kętrzyn. Wszelkie prawa zastrzeżone. Kopiowanie, powielanie, publikowanie w całości lub w częściach jakąkolwiek metodą zabronione.

2. Kopia decyzji o nadaniu uprawnień budowlanych

WARMIŃSKO-MAZURSKI
URZĄD WOJEWÓDZKI
w Olsztynie
10-575 OLSZTYN
Al. Mar. J. Piłsudskiego 7/9

Olsztyn, 21 maja 2001 r.

GPBK.II.7131/34/01

D E C Y Z J A

Na podstawie **art.13 ust.1 pkt 1 i 2, art. 14 ust.1 pkt 5** ustawy z dnia 07 lipca 1994 r. Prawo budowlane / tekst jednolity Dz.U. z 2000 r. Nr 106, poz.1126 ze zm./, **§ 4 ust. 2 i § 9 ust. 1** rozporządzenia Ministra Gospodarki Przestrzennej i Budownictwa z dnia 30 grudnia 1994 r. w sprawie samodzielnych funkcji technicznych w budownictwie /Dz.U. z 1995 r. Nr 8 poz.38/ oraz dokumentów stwierdzających posiadanie wymaganego przygotowania zawodowego i pozytywnego wyniku egzaminu na uprawnienia budowlane

n a d a j ę

Panu KRYSTIANOWI KURIACIE
magistrowi inżynierowi elektrotechniki
ur. 6 maja 1971 r. w Cieplicach

UPRAWNIENIA BUDOWLANE

Nr ewid. 60/01/OL

DO PROJEKTOWANIA I KIEROWANIA ROBOTAMI BUDOWLANYMI BEZ OGRANICZEŃ

w specjalności instalacyjnej w zakresie sieci, instalacji i urządzeń elektrycznych i elektroenergetycznych.

Uprawnienia budowlane do projektowania bez ograniczeń stanowią również podstawę do sprawdzania projektów budowlanych w specjalności objętej tymi uprawnieniami.

Od decyzji niniejszej służy odwołanie do Głównego Inspektora Nadzoru Budowlanego w terminie 14 dni od dnia jej doręczenia, za pośrednictwem Wojewody Warmińsko – Mazurskiego.

Otrzymuje :

1. Pan Krystian Kuriata
   11-400 Kętrzyn
   ul. Daszyńskiego 29b/26
2. Główny Urząd Nadzoru Budowlanego
3. a/a

WARMIŃSKO-MAZURSKI URZĄD WOJEWÓDZKI W OLSZTYNIE

Z up. WOJEWODY
Mariusz Szczepański
DYREKTOR WYDZIAŁU
Gospodarki Przestrzennej, Architektury, Budownictwa i Komunikacji

© 2007 All rights reserved. ELEKTROPOL PROJEKT Biuro Usług Projektowych Krystian Kuriata Kętrzyn. Wszelkie prawa zastrzeżone. Kopiowanie, powielanie, publikowanie w całości lub w częściach jakąkolwiek metodą zabronione.

3. Kopia zaświadczenia - przynależności do Izby Inżynierów

W-MOIIB

POLSKA IZBA INŻYNIERÓW BUDOWNICTWA

Olsztyn 25 lutego 2008
(data)

Warmińsko-Mazurska Okręgowa Izba Inżynierów Budownictwa 10-532 Olsztyn, pl. Konsulatu Polskiego 1 tel./fax (089) 527 72 02

Zaświadczenie nr 1127 / 2008

Pan/Pani **Krystian Kuriata**

miejsce zamieszkania **ul.Jagiełły 62**

11-400 Kętrzyn

jest członkiem Warmińsko – Mazurskiej

Okręgowej Izby Inżynierów Budownictwa o numerze

ewidencyjnym WAM / **IE/0102/03**

i posiada wymagane ubezpieczenie od odpowiedzialności cywilnej.

Niniejsze zaświadczenie jest ważne

od dnia 2008-02-01 do dnia 2009-01-31

PRZEWODNICZĄCY
Warmińsko-Mazurskiej Okręgowej Izby
Inżynierów Budownictwa

mgr inż. Zdzisław Bikerowski

Podstawa prawna: art. 12 ust. 7 ustawy z dnia 7 lipca 1994 r. Prawo budowlane
(t.j. Dz.U. z 2006 r. Nr 156 poz. 1118 z zm.)

© 2007 All rights reserved. ELEKTROPOL PROJEKT Biuro Usług Projektowych Krystian Kuriata Kętrzyn. Wszelkie prawa zastrzeżone. Kopiowanie, powielanie, publikowanie w całości lub w częściach jakąkolwiek metodą zabronione.

STAROSTWO POWIATOWE
13-100 Nidzica
ul. Traugutta 23
tel./fax 625-32-79

POLSKA IZBA INŻYNIERÓW BUDOWNICTWA

Olsztyn 7 lutego 2008
(data)

Warmińsko Mazurska Okręgowa Izba Inżynierów Budownictwa 10-512 Olsztyn, pl. Kazimierza Pulaskiego 1 tel./fax (089) 527 22 02

Zaświadczenie nr 916 / 2008

Pan Pani Edmund Gierszewski

miejsce zamieszkania ul.Słoneczna 1
11-034 Stawiguda

jest członkiem Warmińsko – Mazurskiej Okręgowej Izby Inżynierów Budownictwa o numerze ewidencyjnym WAM IE/0112/03 i posiada wymagane ubezpieczenie od odpowiedzialności cywilnej.

Niniejsze zaświadczenie jest ważne

od dnia 2008-02-01 do dnia 2009-01-31

PRZEWODNICZĄCY
Warmińsko-Mazurskiej Okręgowej Izby
Inżynierów Budownictwa

mgr inż. Zdzisław Binerowski

Podstawa prawna: art. 12 ust. 7 ustawy z dnia 7 lipca 1994 r. Prawo budowlane.
(t.j. Dz.U. z 2006 r. Nr 156 poz. 1118 z zm.)

Zgodne z oryginałem
Za zgodność

Dariusz Gierszewski

PREZYDIUM
WOJEWÓDZKIEJ RADY NARODOWEJ
Wydział Budownictwa
Urbanistyki i Architektury
w Olsztynie

Nr ewid. uprawn. 222/70

Olsztyn, dnia 26 listopad 19 70 r.

STAROSTWO POWIATOWE
13-100 Nidzica
ul. Traugutta 23
tel./fax 625-32-79

UPRAWNIENIA BUDOWLANE

Na podstawie art. 18, art. 19, ust. 1 pkt 1 i art. 20 ust. 1 ustawy z dnia 31 stycznia 1961 r. — prawo budowlane (Dz. U. Nr 7, poz. 46) oraz § 29 i § 9 ust.1 pkt 1i2 rozporządzenia Przewodniczącego Komitetu Budownictwa, Urbanistyki i Architektury z dnia 10 września 1962 r. w sprawie kwalifikacji fachowych osób wykonujących funkcje techniczne w budownictwie powszechnym (Dz. U. Nr 53, poz. 266)

ob. G I E R S Z E W S K I Edmund Józef

magister inżynier elektryk

urodzony dnia 20 kwietnia 1937 r. Chojnice

otrzymuje

w specjalności instalacji i urządzeń elektrycznych

uprawnienia budowlane do

1. sporządzania projektów wszelkiego rodzaju instalacji i urządzeń elektrycznych wchodzących do zakresu budownictwa powszechnego,

2. kierowania robotami budowlanymi w zakresie budowy wszelkiego rodzaju instalacji i urządzeń elektrycznych budownictwa powszechnego.

PREZYDIUM WOJEWÓDZKIEJ RADY NARODOWEJ W OLSZTYNIE

Główny Architekt Województwa
Kierownik Wydziału
/W. Hepkel/

(pieczęć okrągła)

Zgodne z oryginałem
Za zgodność
Dariusz Gierszewski

WSR Olsztyn, z. 581 (2500)

STAROSTWO POWIATOWE
13-100 Nidzica
ul. Traugutta 23
tel./fax 625-32-79

Olsztyn, 19 marca 2008r.

PRACOWNIA USŁUG PROJEKTOWYCH
DobroL
Józef Dobrowolski
10-457 Olsztyn ul. Kard. Wyszyńskiego 24/88
tel/fax 5333040 NIP 739-010-33-48
e-mail : dobrol@mailbox.olsztynpl
tel.kom. 0604083604

Starostwo Powiatowe
w Nidzicy

Oświadczenie

Projekt budowlany został sporządzony zgodnie z obowiązującymi przepisami i zasadami wiedzy technicznej .

Projektanci:

mgr inż. Edmund Gierszewski
Upr.nr.222/70
Członek Izby Inż. Budownictwa WAM/BD2197/01

trasa według rys. E-1, schemat połączeń i przyłączy wg rys. E-4. Zasilanie realizowane będzie w układzie sieciowym TN-C. Kabel na całej długości w ziemi układać w rurze osłonowej typu DVK75. Przy złączu ZK-P pozostawić zapas kabla o długości 3 m (całość w rurze osłonowej DVK75). Kabel wprowadzić do budynku stosując rury osłonowe DVK110. Długość linii kablowej: 25 m, z czego w ziemi: 15 m.

Szczegóły techniczne budowy linii kablowych:

Linie kablowe należy wybudować zgodnie z normą N SEP-E-004, zachowując w szczególności wytyczne:

- kabel układać w wykopie na głębokości 70 cm pod powierzchnią ziemi w pasach zieleni i pod drogami kołowymi, mierząc od górnej krawędzi kabla lub rury osłonowej a górną powierzchnią ziemi lub drogi,
- w miejscu skrzyżowania i w pobliżu innych instalacji, wykop należy wykonać zachowując szczególną ostrożność,
- kabel układać na 10 cm podsypce z piasku i przysypać warstwą piasku o tej samej grubości, a następnie przysypać 15 cm warstwą gruntu rodzimego, na który należy ułożyć folię winidurową koloru niebieskiego o grubości min. 0,5 mm i przysypać resztą rodzimej ziemi, ubijając warstwami, co 20 cm "na mokro",
- kabel układać linią falistą z naddatkiem 1-3% długości wykopu,
- kabel układać, co najmniej 50 cm od fundamentów budynków, pod przejściami i drogami ruchu kołowego kabel można układać w dodatkowych rurach ochronnych o średnicy odpowiednio większej od właściwej rury osłonowej kabla,
- rury osłonowe należy układać z 1 % spadkiem w jednym kierunku uszczelniając wewnętrzną krawędź rury atestowaną pianą poliuretanową do kabli na głębokość min 10 cm w głąb rury,
- przy zbliżeniu z kablem oświetleniowym zachować odległość min. 5 cm od zewnętrznych krawędzi kabli,
- wprowadzenie kabla do projektowanego złącza ZK-P wykonać w rurze osłonowej,
- rury ochronne układane w ziemi stosować typu Arot DVK, wloty uszczelniać atestowaną pianą do kabli,
- jako ewentualne przeciski stosować osłony rurowe typu Arot SRS-G, wloty uszczelniać atestowaną pianą do kabli,
- kabel należy, co 10 m i w miejscach charakterystycznych trwale oznaczyć. **Oznaczniki powinny zawierać:**
- symbol i numer ewidencyjny linii,
- oznaczenie kabla wg odpowiedniej normy,
- znak użytkownika kabla,
- trasę kabla,
- rok ułożenia.
- kabel powinien posiadać na powłoce zewnętrznej cechę zawierającą:
- nazwę producenta,
- symbol kabla,
- napięcie znamionowe,
- przekrój żył,
- rok produkcji,
- bieżące oznaczenie długości i numer odcinka fabrykacyjnego.
- przed i po ułożeniu kabla przeprowadzić badania przewidziane normami.

© 2007 All rights reserved. ELEKTROPOL PROJEKT Biuro Usług Projektowych Krystian Kuriata Kętrzyn. Wszelkie prawa zastrzeżone. Kopiowanie, powielanie, publikowanie w całości lub w częściach jakąkolwiek metodą zabronione.

7. Rozdzielnica główna RG

Rozdzielnicę główną obiektu RG zasilić ze złącza kablowo-pomiarowego ZK-P kablem typu YAKY 4x70 mm^2 i posadowić naściennie w pomieszczeniu nr 0/3 „STEROWNIA". Rozdzielnica RG zasilać będzie rozdzielnice prefabrykowane: RT-IC (rozdzielnica technologiczna), RP-IC (rozdzielnica pneumatyki), RE-IC (rozdzielnica energetyczna), oświetlenie wnętrz, oświetlenie zewnętrzne, gniazda wtykowe jedno i trójfazowe, wentylatory, siłowniki elektryczne wentylacji, elektryczne ogrzewacze wody oraz elektryczne piece akumulacyjne. Zestawienie obwodów, typy przewodów przyłączeniowych i obliczenia techniczne – patrz odpowiednie tablice.

W rozdzielnicy RG należy przejść na układ sieciowy TN-S wykonując punkt rozdziału sieci, który należy uziemić. W tym celu wykonać uziom pionowy składany, pogrążany typu S o długości pręta 1500mm, St/tZn, Φ=20mm prod. DEHN. Wykonać złącze probiercze uziomu. Wartość rezystancji uziomu nie może być większa niż 10Ω.

Rozdzielnicę RG zaprojektowano jako wiszącą z drzwiami pełnymi typu Prisma Plus firmy Schneider Electric. Schemat rozdzielnicy pokazano na rysunku E-6.

8. Instalacja zasilająca urządzenia technologiczne stacji

Całość technologii wraz z dostawą urządzeń, aparatów, pomp i okablowania zapewnia jeden dostawca wybrany przez inwestora. Niniejsze opracowanie bazuje na konkretnym rozwiązaniu od konkretnego dostawcy. Budowa instalacji elektrycznej dla technologii sprowadza się do zasilenia obiektu i doprowadzeniu zasilania do rozdzielnic technologii dostarczonych przez dostawcę jako prefabrykowane oraz budowie linii kablowych zasilających pompy i urządzenia stacji. Typy przewodów i kabli zasilających podane są na rysunkach oraz w tablicach. Sposób budowy linii kablowych wg punktu 6 niniejszego opracowania, akapit „Szczegóły techniczne budowy linii kablowych".

Zasilanie urządzeń technologii wewnątrz stacji należy wykonać przewodami i kablami o typach podanych na rysunkach i w tablicach. Przewody należy prowadzić w rurkach typu RL mocowanych na uchwytach do ścian i elementów konstrukcyjnych lub w korytach kablowych mocowanych do ścian na wspornikach wysięgnych. Zejścia przewodów do urządzeń układać w rurkach typu RL mocowanych na uchwytach do ścian i stropów uszczelniając wyloty atestowaną pianą do kabli typu HILTI CP620. Podejścia do puszek podłączeniowych urządzeń zabezpieczyć rurką karbowaną typu SUPER MONOFLEX prod. Kopos.

Charakterystyka zestawu hydroforowego i rozwiązań technologii stacji. W projektowanym zestawie hydroforowym typu ZH-CR szafa sterownicza montowana jest na konstrukcji wsporczej urządzenia. Szafę sterowniczą stanowi obudowa o stopniu ochrony IP54 wg PN-92/E-08106, ze wszystkimi niezbędnymi elementami zasilania elektrycznego i sterowania. Na płycie aparatowej wewnątrz obudowy zamontowane są układy zasilania elektrycznego silników pomp wyposażone w styczniki, zabezpieczenia zwarciowe, termiczne, przed zanikiem fazy oraz listwy łączeniowe i układ elektroniczny lub przekaźnik zabezpieczenia przed suchobiegiem, a także moduł regulatora sterownika IC 2001. Tory elektryczne silników pomp w zestawach z przełączaną przetwornicą częstotliwości wyposażone są w dodatkowe układy zabezpieczające oraz styczniki umożliwiające przełączanie przetwornicy. Na drzwiach obudowy zamontowane będą: moduły klawiatury i wyświetlacza sterownika IC 2001, lampki sygnalizacyjne oraz przyciski sterownicze do ręcznej kontroli pracy pomp, a na ściance bocznej - wyłącznik główny. W szafie przygotowane są otwory z dławikami do wprowadzenia kabli zasilających oraz przewodów sterowniczych z czujników zewnętrznych.

W proj. zestawie hydroforowym ZH-CR pompy (połączone równolegle) włączane i wyłączane są przez sterownik mikroprocesorowy IC 2001 na podstawie sygnałów z czujników pomiarowych, będących na wyposażeniu urządzenia. Sterownik utrzymuje zadaną wartość ciśnienia w kolektorze tłocznym zestawu, niezależnie od wielkości rozbioru wody i ciśnienia na ssaniu, zmienia kolejność

© 2007 All rights reserved. ELEKTROPOL PROJEKT Biuro Usług Projektowych Krystian Kuriata Kętrzyn. Wszelkie prawa zastrzeżone. Kopiowanie, powielanie, publikowanie w całości lub w częściach jakąkolwiek metodą zabronione.

pracy pomp, kontroluje, zabezpiecza i sygnalizuje sprawność ruchową całego urządzenia i poszczególnych pomp.
W projektowanym zestawie użyto przemiennika częstotliwości do regulacji obrotów pompy.

Układ sterowania i zasilania energetycznego będzie wyposażony w:
- styki bezpotencjałowe,
- układ sterowania dodatkowymi elementami (przepustnice, elektrozawory),
- układ sterowania pompami: płuczną i zalewającą, pożarową,
- układ testowania pomp,
- układ sterowania pompami głębinowymi,
- układ sterowania i nadzoru dla zestawu filtracyjnego typu FIC,
- układ sterowania i nadzoru dla zbiornika retencyjnego,
- układ sterowania i nadzoru dla odstojników,
- układ sterowania i nadzoru dla chloratorów,
- układ sterowania i nadzoru dla sprężarki i dmuchawy,
- rozdzielnicę technologiczną RT-IC sterującą większością urządzeń stacji (patrz schemat blokowy),
- rozdzielnicę energetyczną RE-IC.

Układy sterowania i zasilania energetycznego mogą być dodatkowo wyposażone w:
- modemy komunikacyjne do współpracujące z układami monitoringu i wykrywania awarii
- układy podtrzymania i zasilania awaryjnego (UPS),
- moduł GSM w celu umożliwienia zdalnego monitoringu urządzeń stacji.

9. Instalacja gniazd wtykowych

Projektuje się zastosowanie gniazd 1-fazowych natynkowych oraz zestawów gniazd w obudowach naściennych zawierających gniazda 1-fazowe i 3-fazowe z wyłącznikiem prod. MENNEKES. Projektowane instalacje elektryczne gniazd przewiduje się zasilić z rozdzielnicy RG (podział zasilania patrz tablice i odpowiednie schematy). Typy przewodów zestawiono w tablicach oraz ujęto na schematach rozdzielnic. Przewody zasilające gniazda wtykowe należy prowadzić na ścianach w rurach osłonowych typu RL mocowanych na uchwytach do ścian i elementów konstrukcyjnych uszczelniając wyloty atestowaną pianą do kabli typu HILTI CP620. We wszystkich pomieszczeniach stosować osprzęt w wykonaniu szczelnym o IP44. Gniazda montować natynkowo na wys. h=1,4m od posadzki.

10. Instalacja oświetlenia wewnętrznego

Projektuje się średnie natężenie oświetlenia podstawowego na poziomie 100, 200 i 500 lux. Zestawienie pomieszczeń z podaniem wymagań natężenia oświetlenia i wartościami obliczonymi podaje Tablica 1.

Jako oprawy oświetlenia podstawowego zastosować oprawy typu OPK 258 IE o IP65 ze świetlówkami TLD 830/840 58W oraz oprawy typu OPK 236 IE o IP65 ze świetlówkami TLD 830/840 36W całość produkcji Philips Lighting Poland. Oprawy montować nasufitowo [rys. E-2].

Jako oprawy oświetlenia ewakuacyjnego EL zastosować oprawy OPK 258N IE EL3 i OPK 236N IE EL3 jako awaryjno-użytkowe o IP65 ze świetlówkami TLD 830/840 36W/58W, produkcji j.w. Oprawę montować wg rysunku E-2.

© 2007 All rights reserved. ELEKTROPOL PROJEKT Biuro Usług Projektowych Krystian Kuriata Kętrzyn. Wszelkie prawa zastrzeżone. Kopiowanie, powielanie, publikowanie w całości lub w częściach jakąkolwiek metodą zabronione.

Oświetlenie podstawowe załączane jest łącznikiem klawiszowym montowanym na wysokości h=1,4 m od posadzki przy wejściach do pomieszczenia pompowni. Oświetlenie ewakuacyjne załącza się po zaniku zasilania w rozdzielnicy RP.
Do zasilenia obwodów oświetlenia podstawowego zastosowano przewody typu YDYżo 3x1,5 mm^2, a do opraw awaryjno-użytkowych (posiadających oznaczenie EL3) przewody typu YDYżo 4x1,5 mm^2. Przewody zasilające oprawy prowadzić na ścianach i suficie w rurach osłonowych typu RL mocowanych na uchwytach do ścian i elementów konstrukcyjnych uszczelniając wyloty atestowaną pianą do kabli typu HILTI CP620.
We wszystkich pomieszczeniach stosować osprzęt w wykonaniu szczelnym o IP55. Stosować łączniki pojedyncze, świecznikowe wg dyspozycji podanych na rysunkach. Łączniki oświetlenia montować natynkowo na wys. h=1,5m od posadzki.
W pomieszczeniach tam gdzie to przedstawiono na rysunkach zamontować w pionach wentylacyjnych wentylatory, które zależy zasilić z miejscowych obwodów oświetleniowych.

11. Instalacja oświetlenia zewnętrznego

Projektuje się średnie natężenie oświetlenia na terenie zewnętrznym na poziomie 15 lux według prenormy CIE S 015/E:2005 *Lighting of Outdoor Work Places* oraz uzgodnień technicznych z inwestorem.

Oprawy oświetlenia zewnętrznego projektuje się zastosować typu MALAGA SGS102 z regulowanym odbłyśnikiem prod. Philips Lighting Poland S.A. z sodowym źródłem światła typu SON-T 150W oraz 250W. Oprawy montować na słupach aluminiowych typu SAL-75H wyposażonych w wysięgniki typu WR-1/1 i WR-2/2 prod. ROSA. Przed montażem słupów wykonać prace przygotowawcze pod posadowienie fundamentów typu B-60 prod. ROSA. Montaż całości wykonać zgodnie z DTR producenta.

Dodatkowo projektuje się zastosowanie opraw typu Gondola FWG200 2x18W prod. Philips Lighting Poland S.A. ze źródłem światła świetlówkami niezintegrowanymi typu PL-C/2-P18W, jako doświetlenie wejść do budynku. Oprawy montować nad drzwiami wejściowymi na elewacji zewnątrznej.

Sterowanie oświetleniem terenu odbywa się automatycznie automatem zmierzchowym lub ręcznie, za pomocą łączników krzywkowych, których pokrętła umieszczono na drzwiach rozdzielnicy RG. Schemat RG pokazano na rys. E-6. Typy przewodów i kabli zasilających podane są na rysunkach oraz w tablicach. Sposób budowy linii kablowych wg punktu 6 niniejszego opracowania, akapit „Szczegóły techniczne budowy linii kablowych”.

12. Ochrona przeciwporażeniowa i przepięciowa

Projektuje się zastosowanie ochrony przed dotykiem bezpośrednim – izolowanie części czynnych a ochrony przed dotykiem pośrednim – samoczynne wyłączenie zasilania w układzie TN-S.
Obwody odbiorników stacji dodatkowo dobezpieczono wyłącznikami różnicowo-prądowymi o wartości prądu różnicowego 30mA wg schematu rozdzielnicy RG. Instalacja elektryczna części modernizowanej budynku zabezpieczona będzie przed przepięciami ochronnikiem przepięciowym typu Ventil TN-S prod. DEHN, zamontowanym w RG.

Ochronie podlegają metalowe części wszystkich urządzeń rozdzielczych, metalowe konstrukcje urządzeń elektrycznych nie będące pod napięciem, metalowe elementy konstrukcyjne i wsporcze oraz orurowanie instalacji wodnej wykonane z materiałów przewodzących. Do każdego z tych elementów wykonać trwałe połączenie z przewodem ochronnym PE. W tym celu należy pod rozdzielnicą RG zamontować na ścianie sterowni główną szynę wyrównania potencjałów GSWP.

© 2007 All rights reserved. ELEKTROPOL PROJEKT Biuro Usług Projektowych Krystian Kuriata Kętrzyn. Wszelkie prawa zastrzeżone. Kopiowanie, powielanie, publikowanie w całości lub w częściach jakąkolwiek metodą zabronione.

GSWP należy połączyć z szynami połączeń wyrównawczych, złączami wyrównania potencjałów oraz uziemieniem roboczym i uziemieniem budynku. Rezystancja uziemienia nie powinna przekraczać 10Ω. W przypadku rezystancji przekraczającej 10Ω uziom należy rozbudować. W tym celu należy wykonać uziom pionowy składany, pogrążany typu S o długości pręta 1500mm, St/tZn, Φ=20mm prod. DEHN. Wykonać złącze probiercze uziomu. Połączenia szpilek z prętami zbrojenia fundamentów budynku oraz istniejącym uziemieniem złącza kablowego wykonać płaskownikiem FeZn 40x3 mm jako spawane na długości min. 5 cm.
We wszystkich pomieszczeniach stacji należy wykonać miejscowe połączenia wyrównawcze płaskownikiem ocynkowanym Fe/tZn 30x4 (malowanym w żółto-zielone pasy) układanym na ścianach pomieszczeń na uchwytach dystansowych na wysokości 0,8 m od posadzki oraz przewodu LgYżo 10 mm^2. Wykonać połączenia wyrównawcze miejscowe stosując szyny wyrównania potencjałów typu K12, produkcji DEHN.
Przed przekazaniem instalacji wykonać pomiary i stosowne badania:
– ciągłości przewodów,
– rezystancji izolacji przewodów i kabli,
– skuteczności ochrony przeciwporażeniowej,
– sprawdzenie wyłączników różnicowoprądowych

13. Uwagi końcowe

Osprzęt instalacyjny podany na rysunkach jest produkcji Telefonika Kable, Arot, Schneider Electric, Philips Lighting, Legrand, SAREL itd. jako zalecany. Wszystkie stosowane wyroby muszą posiadać znak CE a wyroby mające kontakt z wodą również świadectwo PZH. Wykonawca ma możliwość zamiany sprzętu na inny o równoważnych parametrach technicznych i spełniający wymagane w tym zakresie normy, dyrektywy i przepisy prawa tylko po konsultacji i pisemnym zatwierdzeniu przez projektanta branży elektrycznej.

Poszczególne elementy wyposażenia należy montować zgodnie z zaleceniami dokumentacji technicznej DTR dostarczonej przez producentów poszczególnych urządzeń i aparatów.

Całość robót wykonać zgodnie z obowiązującymi normami i przepisami, przy zastosowaniu prawidłowej technologii montażu i zachowaniu właściwych warunków BHP (m. in. zawartych w Rozporządzeniu Ministra Infrastruktury z dnia 6 lutego 2003 r. w sprawie bezpieczeństwa i higieny pracy podczas wykonywania robót budowlanych Dz. U. z dnia 19 marca 2003 r. z późniejszymi zmianami) i przepisami ochrony środowiska. Powstałe podczas prac odpady należy przekazać do utylizacji dla odpowiedniego podmiotu zajmującego się ich przetwarzaniem (zakłady utylizacji) bądź autoryzowanym skupem (skupy metali, tworzyw).
Przez odpady rozumieć należy typowe, powstające podczas prowadzenia prac branży elektrycznej odpady, tj.:
- ścinki i złom tworzyw sztucznych wszelkiego rodzaju,
- złom metali i ich pochodnych: stali, miedzi, aluminium, cyny, ołowiu i in.,
- elektrody otulone i nieotulone,
- świetlówki wszelkiego rodzaju oraz inne źródła światła, np. lamy rtęciowe,
- baterie i akumulatory,
- przepracowane lub niewykorzystane oleje, np. hydrauliczne,
- smary i lubrykatory,
- oleje transformatorowe, szczególnie te zawierające PCB,
- płyny techniczne, szczególnie na bazie alkoholi i zawierające PCB,
- rozpuszczalniki i rozcieńczalniki wszelkich rodzajów szczególnie zawierające PCB,
- ksylen,
- farby i bitumy wszelkich rodzajów,

© 2007 All rights reserved. ELEKTROPOL PROJEKT Biuro Usług Projektowych Krystian Kuriata Kętrzyn. Wszelkie prawa zastrzeżone. Kopiowanie, powielanie, publikowanie w całości lub w częściach jakąkolwiek metodą zabronione.

- kwasy i zasady,
- gazy techniczne,
- papier, karton i elementy opakowań,
- inne zakwalifikowane jako odpad.

Niedopuszczalne jest przekazanie bądź umyślne zbycie odpadów w inny niż podano wyżej sposób. Niedopuszczalne jest utlenianie (palenie) odpadów. Składowanie materiałów odpadowych ograniczyć do minimum. Sposób ewentualnego składowania odpadów musi spełniać warunki ochrony atmosfery, gleby i wód gruntowych przed zanieczyszczeniem. Wykonawca ma obowiązek znać i stosować w czasie prowadzenia robót wszelkie przepisy dotyczące ochrony środowiska naturalnego oraz utylizacji i przetwarzania zużytego sprzętu elektrycznego i elektronicznego.

Podstawa prawna:

Ustawa – Prawo ochrony środowiska z dn. 27.04.2001 r (Dz. U. Nr 62 poz.627 z późn. zm.)
Ustawa – Prawo budowlane z dn. 07.07.1994 r (Dz. U. Nr 89 poz.414 z późn. zm.)
Ustawa o odpadach z dn. 27.04.2001 r (Dz. U. Nr 62 poz. 628 z późn. zm.)
Rozporządzenie Ministra Środowiska z dnia 27.09.2001 r. w sprawie katalogu odpadów (dz. U. Nr 112 poz. 1206).
Ustawa z dnia 29 lipca 2005 roku o zużytym sprzęcie elektrycznym i elektronicznym (Dz. U. nr 180, poz. 1495 z dnia 20.09.2005 r.)

© 2007 All rights reserved. ELEKTROPOL PROJEKT Biuro Usług Projektowych Krystian Kuriata Kętrzyn. Wszelkie prawa zastrzeżone. Kopiowanie, powielanie, publikowanie w całości lub w częściach jakąkolwiek metodą zabronione.

14. Obliczenia techniczne

Tablica 1. Zestawienie pomieszczeń oraz klasyfikacja wg PN-EN 12464-1.

Lp.	Nazwa pomieszczenia	Nr pomieszczenia wg PT i rysunku	Kondygnacja	Powierzchnia	Klasyfikacja pomieszczenia wg PN-EN 12464-1: 2004			E_m	UGR_L	R_a	OBLICZONE E_m	TYP ZASTOSOWANEJ OPRAWY OŚWIETLENIOWEJ
				m^2	Rodzaj wnętrza, zadania lub czynności wg PN-EN 12464-1: 2004	Nr tablicy	Nr ref.	lx	-	-	lx	
1.	Pomieszczenie technologiczne	**0/1**	przyziemie	39,26	Pomieszczenia z urządzeniami technicznymi	5.1	1.3.1	**200**	25	60	**285**	OPK258 PC 2x58W
2.	Pomieszczenie WC	**0/2**	przyziemie	1,66	Szatnie, umywalnie, łazienki, toalety	1.2	1.2.4	**200**	25	80	**205**	Gondola FWG200 2x18W
3.	Sterownia	**0/3**	przyziemie	3,11	Tablice rozdzielcze	5.1	1.3.2	**500**	19	80	**525**	OPK258 PC 2x58W
4.	Chlorownia	**0/4**	przyziemie	3,19	Pomieszczenia z urządzeniami technicznymi	5.1	1.3.1	**200**	25	60	**260**	OPK258 PC 2x58W
5.	Wiatrołap	**0/5**	przyziemie	3,36	Strefy komunikacji i korytarze (natężenie na podłodze)	5.1	1.1.1	**100**	28	40	**125**	OPK236 PC 2x36W

UWAGA: oprawy wnętrzowe montowane do elementów konstrukcji na wys. 3,3 m od posadzki.

© 2007 All rights reserved. ELEKTROPOL PROJEKT Biuro Usług Projektowych Krystian Kuriata Kętrzyn. Wszelkie prawa zastrzeżone. Kopiowanie, powielanie, publikowanie w całości lub w częściach jakąkolwiek metodą zabronione.

Tablica 2. Zestawienie zainstalowanej mocy elektrycznej - zasilanie z rozdzielnicy RG

Numer wg PT technologii	Lp.	Urządzenie / obwód	Napięcie zasilania [V]	Moc znam. jednostkowa [kW]	Prąd znam. jednostkowy [A]	Ilość [szt./obwodów]	Moc łącznie [kW]	Prąd znam. łącznie [A]	Typ przewodu zasilającego	Długość przewodu najdłuższy odcinek [m]	Spadek napięcia [%]	UWAGI
-	1.	Oświetlenie pomieszczeń stacji (łącznie wszystkie pomieszczenia)	230	2,00	**8,7**	1	2,00	8,70	YDYżo 3x1,5	25	1,13	Zasilanie i sterowanie bezpośrednio z RG
-	2.	Oświetlenie zewnętrzne terenu stacji	230	1,30	**5,7**	1	1,30	5,65	YDYżo 3x1,5	45	1,32	Zasilanie i sterowanie bezpośrednio z RG
-	3.	Gniazda wtykowe 1-faz	230	3,00	**13,0**	1	3,00	13,04	YDYżo 3x2,5	15	0,61	Zasilanie bezpośrednio z RG
-	4.	Zestawy gniazd remontowych Z1..5	400	3,00	**4,6**	5	15,00	22,82	YDYżo 5x4	48	0,40	Zasilanie bezpośrednio z RG
-	5.	Pompa głębinowa typu GC.3.02 prod. HYDROVACUUM Grudziądz	400	5,50	**8,4**	2	11,00	16,73	YKY 4x10, OGŁtr 3x6	70	0,72	Zasilanie i sterowanie poprzez RT-IC
3	6.	Dmuchawa typu DIC-69H	230	2,20	**9,6**	1	2,20	9,57	YSLY 4x2,5	25	0,74	Zasilanie i sterowanie poprzez RT-IC
4	7.	Sprężarka bezolejowa typu LF-10 ze zbiornikiem 90l ATLAS COPCO	400	1,50	**2,3**	1	1,50	2,28	YSLY 5x1,5	35	0,39	Zasilanie i sterowanie poprzez RT-IC
7	8.	Tablica rozdzielcza pneumatyczna prefabrykowana RP-IC	400	0,30	**0,5**	1	0,30	0,46	YSLY 2x0,75	35	0,16	Zasilanie i sterowanie poprzez RT-IC
8	9.	**Tablica rozdzielcza technologiczna prefabrykowana RT-IC**	400	**18,46**	**28,1**	1	18,46	28,08	5x LgY 16	10	0,13	Zasilanie bezpośrednio z RG
9	10.	Tablica rozdzielcza energetyczna prefabrykowana RE-IC	400	2,00	**3,0**	1	2,00	3,04	5x LgY 10	35	0,08	Zasilanie bezpośrednio z RG
10	11.	Zestaw chloratora typu DMS 2-11	230	0,30	**1,3**	2	0,60	2,61	YKYżo 3x2,5	25	0,10	Zasilanie i sterowanie poprzez RT-IC
11	12.	Osuszacz QD160	230	0,66	**2,9**	1	0,66	2,87	YDYżo 3x1,5	25	0,37	Zasilanie i sterowanie poprzez RT-IC
13	13.	Rozdzielnica zestawu hydroforowego RZH + zestaw hydroforowy typu ZH-CR/M 4.5.11/2,2kW + pompa typu TP65-190/2,2kW	400	9,00	**16,3**	1	9,00	16,26	YKYżo 5x6	35	0,59	Zasilanie bezpośrednio z RG
14	14.	Pompa płuczna TP65-190/2/2,2kW	400	2,20	**3,3**	1	2,20	3,35	YSLYżo 4x2,5	35	0,34	Zasilanie i sterowanie poprzez RT-IC
20	15.	Wentylator dachowy typu DAS-160	230	0,37	**1,6**	1	0,37	1,61	YDYżo 3x1,5	25	0,21	Zasilanie i sterowanie bezpośrednio z RG
21	16.	Siłownik elektryczny czerpni wentylacyjnej	230	0,20	**0,9**	4	0,80	3,48	YDYżo 3x1,5	25	0,11	Zasilanie i sterowanie bezpośrednio z RG
22	17.	Ogrzewacz wody nadumywalkowy typu OW-10.2 BIAWAR	230	2,20	**9,6**	2	4,40	19,13	YDYżo 3x2,5	25	0,74	Zasilanie bezpośrednio z RG (gniazdo)
23	18.	Piec akumulacyjny Duo 300i DIMPLEX	230	1,60	**7,0**	5	8,00	34,78	YDYżo 3x2,5	48	1,04	Zasilanie bezpośrednio z RG (gniazdo)
						Razem:	**64,33**					

© 2007 All rights reserved. ELEKTROPOL PROJEKT Biuro Usług Projektowych Krystian Kuriata Kętrzyn. Wszelkie prawa zastrzeżone. Kopiowanie, powielanie, publikowanie w całości lub w częściach jakąkolwiek metodą zabronione.

Tablica 3. Obliczenia mocy i wartości prądów dla rozdzielnicy RG

Wielkość	Jednostka	Wartość	UWAGI
Moc znam. zainstalowana	P_n [kW]	**64,33**	
Prąd znamionowy przy U_n	I_n [A]	97,86	
Współczynnik jednoczesności	k_j	0,55	**k_j kalkulowany indywidualnie**
Moc szczytowa czynna	P_z [kW]	**35,38**	
Moc szczytowa pozorna	S_z [kVA]	37,24	
Napięcie znamionowe	U_n [V]	400,00	
cos ϕ	-	0,95	
Prąd szczytowy	I_z [A]	**53,82**	

Tablica 4 . Dobór kabla zasilającego obiekt

	Typ kabla	**YAKY 4x70 mm²**	**UWAGI**
Przekrój	[mm²]	70,0	
Przewodność	[m/Ω*mm²]	34,0	
Długość	[m]	25,0	**trasa: ze złącza kablowo-pomiarowego ZK-P do RG**
Spadek napięcia	[%]	**0,23**	*warunek spełniony*
Obciążalność prądowa długotrwała przewodu* (uwzgledniono współczynniki poprawkowe)	[A]	**116,0**	Temp. żyły: 70°C (wg 52-C3), obl. temp. powietrza: 30°C, ziemi: 20°C . Sposób wykonania: D/B2 wg 52-B1.
Zapas mocy na przewodzie zasilającym (teoretyczny)	[kW]	40,9	**Zapas mocy na kablu zasilającym z uwagi na perspektywiczną rozbudowę Stacji**

** wg PN-IEC 60364-5-523*

© 2007 All rights reserved. ELEKTROPOL PROJEKT Biuro Usług Projektowych Krystian Kuriata Kętrzyn. Wszelkie prawa zastrzeżone. Kopiowanie, powielanie, publikowanie w całości lub w częściach jakąkolwiek metodą zabronione.

© 2007 All rights reserved. ELEKTROPOL PROJEKT Biuro Usług Projektowych Krystian Kuriata Kętrzyn. Wszelkie prawa zastrzeżone. Kopiowanie, powielanie, publikowanie w całości lub w częściach jakąkolwiek metodą zabronione.

ENBRGA
OPERATOR
ENERGA - Operator SA
Oddział w Olsztynie Rejon Energetyczny Szczytno
ul. Polna 28, 12-100 Szczytno
NIP 583-000-11-90
(1)

Numer 07/R6/6619	Miejscowość Szczytno	Data 05-11-2007

WARUNKI PRZYŁĄCZENIA

DO SIECI ELEKTROENERGETYCZNEJ ENERGA-OPERATOR SA

Oddział w Olsztynie

1 Przyłączany obiekt: stacja uzdatniania wody
Adres (Nr działki): Bolejny gm. Nidzica
działka numer 109/2 [2] obr.2

2 Grupa przyłączeniowa: V

3 Moc przyłączeniowa: 35 kW

4 Miejsce przyłączenia: Stacja transformatorowa BOLEJNY [S-0250],
Obwód [nowy].

5. Miejsce dostarczania energii elektrycznej: zaciski prądowe na wyjściu przewodów od zabezpieczenia w złączu w kierunku instalacji odbiorcy

6. Rodzaj połączenia z siecią: kablowe

7. Zakres prac niezbędnych do realizacji przyłączenia oraz wymagania w zakresie wyposażenia niezbędnego do współpracy z siecią:

7.1. Wymiana transformatora w stacji 15/0,4 kV z 40 kVA na jednostkę o mocy 63 kVA;
Wyposażenie pola odejściowego 0,4 kV w stacji transformatorowej w rozłącznik bezpiecznikowy;

7.2. Z w/w rozłącznika bezpiecznikowego wybudować przyłącze kablowe ze złączem kablowo-pomiarowym;

8. Wymagany stopień skompensowania mocy biernej: tg φ=0.4

9. Wymagania dotyczące układu pomiarowo-rozliczeniowego i systemu pomiarowo-rozliczeniowego:

9.1. Miejsce zainstalowania: złącze kablowo-pomiarowe przy linii ogrodzenia stacji wodociągowej od strony drogi dojazdowej;

9.2. Rodzaj i prąd znamionowy oraz miejsce usytuowania zabezpieczenia przelicznikowego : trójbiegunowy wyłącznik instalacyjny o prądzie znamionowym 63 A, zainstalowane w części pomiarowej złącza kablowo-pomiarowego .

9.3. Sposób pomiaru: bezpośredni

9.4. Liczniki:

9.4.1. energii elektrycznej czynnej;
energii elektrycznej biernej

9.5. Przystosowanie układów pomiarowo-rozliczeniowych do systemów zdalnego odczytu danych pomiarowych: w kompetencjach ENERGA-OPERATOR SA Oddział w Olsztynie.

9.6. Wymagania dodatkowe:

9.6.1. Urządzenia pomiarowe winny być osłonięte i przystosowane do oplombowania.

10. Dane dotyczące sieci oraz parametry w zakresie elektroenergetycznej automatyki zabezpieczeniowej i systemowej:

10.1. Sieć o napięciu do 1 kV:

10.1.1. Układ sieci TN-C.

10.1.2. Napięcie znamionowe sieci: 0,4 kV.

10.1.3. Prąd zwarciowy w sieci w miejscu przyłączenia (rzeczywistą wartość prądu zwarciowego obliczy projektant).

10.1.4. System ochrony od porażeń: samoczynne wyłączenie zasilania.

10.2. Parametry sieci elektroenergetycznej do miejsca przyłączenia:

10.2.1. Moc transformatora w stacji BOLEJNY40 kVA,

11. Inne ustalenia:

11.1. Projekt budowlany:

11.1.1. Zgodnie z ustawą Prawo Budowlane z dnia 4 lipca 1994 r. z późniejszymi zmianami przed przystąpieniem do prac budowlano-montażowych związanych z realizacją niniejszych warunków należy opracować wymaganą ww. przepisami dokumentację techniczną (projekt budowlany lub projekt zagospodarowania terenu) oraz uzyskać właściwą decyzję administracyjną.

11.1.2. Dokumentację techniczną przyłącza należy uzgodnić na etapie projektowania w Rejonie Energetycznym Szczytno

12. Użytkowane urządzenia elektryczne powinny spełniać wymagania określone w obowiązujących przepisach dotyczących kompatybilności elektromagnetycznej.

13. Przy realizacji niniejszych warunków przyłączenia należy uwzględnić wymagania określone w Instrukcji Ruchu i Eksploatacji Sieci Rozdzielczej obowiązującej na terenie działania ENERGA-OPERATOR SA.

14. Standardy jakościowe energii elektrycznej określa Rozporządzenie Ministra Gospodarki z dnia 4 maja 2007r. (Dz.U. Nr 93 poz. 623 z 2007 r.).

15. ENERGA-OPERATOR SA nie zapewnia bezprzerwowej dostawy energii do sieci elektroenergetycznej dla ww. obiektu. Należy liczyć się z możliwością przerw w dostawie energii elektrycznej. Bez przerwową dostawę energii elektrycznej można zapewnić jedynie poprzez zainstalowanie własnego źródła energii (np. agregatu prądotwórczego, urządzenia UPS, itp.) po uprzednim uzgodnieniu warunków jego instalacji z ENERGA-OPERATOR SA Oddział w Olsztynie.

16. Zawarcie umowy o przyłączenie stanowi podstawę do rozpoczęcia realizacji prac projektowych i budowlano-montażowych, na zasadach określonych w tej umowie. Projekt umowy o przyłączenie stanowi załącznik do niniejszych warunków.

17. Warunki przyłączenia są ważne 2 lata od dnia ich określenia.

OPRACOWAŁ:

Maczan Halina
Tel. (089) 624 22 67 w. 61 27
e-mail: halina.maczan@olsztyn.energa.pl

ZATWIERDZIŁ

Z-ca DYREKTORA REJONU
do TECHNICZNYCH
mgr inż. Krzysztof Wódkiewicz

Otrzymują:
1. Gmina Nidzica
   ul. Pl.Wolności 1 , 13-100 Nidzica
2. ENERGA-OPERATOR S.A. Oddział w Olsztynie Rejon Energetyczny Szczytno
   ul. Polna 28, 12-100 Szczytno

KIEROWNIK DZIAŁU
PRZYŁĄCZANIA ODBIORCÓW
Zdzisław Adamczewski

BUDOWA

Zestawy hydroforowe są kompletnymi zagregatyzowanymi urządzeniami wielopompowymi z kolektorami, armaturą, osprzętem elektrycznym i układem sterująco - zabezpieczającym

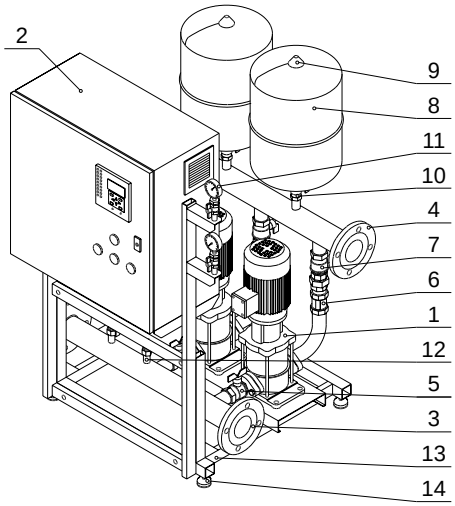

Zestaw z pompami pionowymi

1. Pompa pionowa wielostopniowa (ICV, CR)
2. Szafa sterownicza
3. Kolektor ssawny
4. Kolektor tłoczny
5. Armatura odcinająca (ssanie)
6. Armatura zwrotna
7. Armatura odcinająca (tłoczenie)
8. Membranowy zbiornik ciśnieniowy
9. Zawór napełniający (powietrze)
10. Armatura odcinająca zbiornik
11. Manometry kontrolne z czujnikami ciśnienia
12. Czujniki obecności wody (opcjonalnie)
13. Konstrukcja wsporcza
14. Podkładki wibroizolacyjne

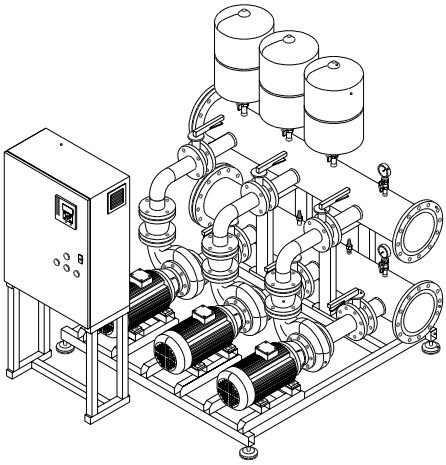

Zestaw z pompami poziomymi

1. Pompa pozioma monoblokowa (PJM)
2 Szafa sterownicza (wolnostojąca)
3. Kolektor ssawny
4. Kolektor tłoczny
5. Armatura odcinająca (ssanie)
6. Armatura zwrotna
7. Armatura odcinająca (tłoczenie)
8. Membranowy zbiornik ciśnieniowy
9. Zawór napełniający (powietrze)
10. Armatura odcinająca zbiornik
11. Manometry kontrolne z czujnikami ciśnienia
12. Czujniki obecności wody (opcjonalnie)
13. Konstrukcja wsporcza
14. Podkładki wibroizolacyjne

ZH-CR

TABELE DOBORU

Wydajność zestawu [m³/h]			0	1	2	3	4	5	6	7	8	9	10	11	12	14	16	18	20	22	24	26	28	30	32	34	36	38	40	42	44	46
Typ zestawu	Moc [kW]		Wysokość podnoszenia zestawu [m]																													
	jednej pompy	łączna																														
ZH-CR 3.5.2	0,37	1,11	13					11	11	10	9	9	8	7	6																	
3.5.3	0,55	1,65	20					18	17	16	15	14	13	12	10	7	**4**															
3.5.4	0,55	1,65	26					24	23	22	21	20	18	17	15	**12**	**8**															
3.5.5	0,75	2,25	33					31	30	29	27	26	24	22	20	**16**	**11**															
3.5.6	1,10	3,30	41					37	36	35	33	32	30	28	**26**	**21**	15															
3.5.7	1,10	3,30	47					43	42	41	39	37	35	**33**	**30**	**25**	18															
3.5.8	1,10	4,50	53					49	48	46	44	42	40	**37**	**34**	28	21															
3.5.9	1,50	4,50	61					57	56	54	52	50	47	**45**	**42**	35	27															
3.5.10	1,50	4,50	68					63	62	60	58	55	**52**	**49**	**46**	39	30															
3.5.11	2,20	6,60	75					71	69	67	65	62	**59**	**56**	**52**	44	35															
3.5.12	2,20	6,60	81					77	75	73	71	68	**65**	**61**	**57**	49	38															
3.5.13	2,20	6,60	88					83	81	79	76	**73**	**70**	**66**	62	53	42															
3.5.14	2,20	6,60	95					89	87	85	82	**79**	**75**	**71**	67	57	45															
3.5.15	2,20	6,60	102					96	94	91	88	**84**	**80**	76	71	61	48															
ZH-CR **4.5.2**	0,37	1,48	13								11	11	10	10	9	8	7	6	4													
4.5.3	0,55	2,20	20								18	17	16	16	15	14	12	10	8	6	4											
4.5.4	0,55	2,20	26								24	23	22	22	21	19	17	15	13	**10**	**8**											
4.5.5	0,75	3,00	33								30	30	29	28	27	25	23	20	**18**	**15**	**11**											
4.5.6	1,10	4,40	41								37	36	35	34	33	31	28	**26**	**22**	**19**	15											
4.5.7	1,10	4,40	47								43	42	41	40	39	36	33	**30**	**26**	**23**	18											
4.5.8	1,10	6,00	53								49	48	47	46	44	41	**38**	**34**	**30**	26	21											
4.5.9	1,50	6,00	61								57	56	55	53	52	49	**46**	**42**	**37**	32	27											
4.5.10	1,50	6,00	68								63	62	61	59	58	54	**50**	**46**	41	36	30											
4.5.11	2,20	8,80	75								70	69	68	66	65	61	**57**	**52**	47	41	35											
4.5.12	2,20	8,80	81								76	75	74	72	71	**67**	**62**	**57**	52	45	38											
4.5.13	2,20	8,80	88								83	81	80	78	76	**72**	**67**	62	56	49	42											
4.5.14	2,20	8,80	95								89	87	86	84	82	**77**	**72**	67	60	53	45											
4.5.15	2,20	8,80	102								95	94	92	90	88	**83**	**77**	71	64	57	48											

4.5.2 ÷ 4.5.15

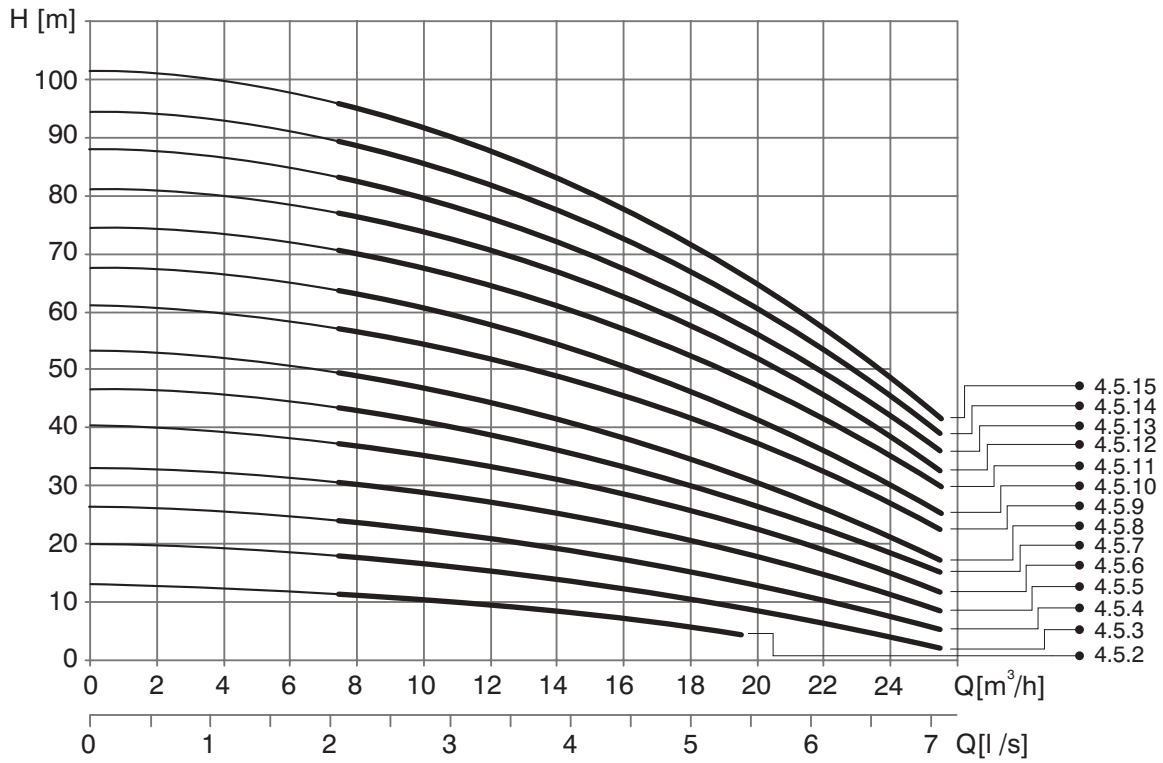

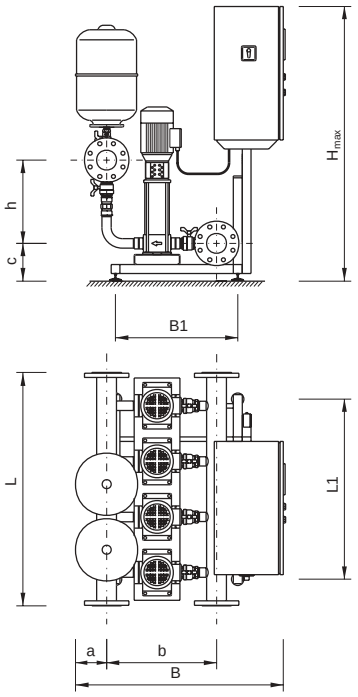

Przeznaczenie

Zestawy hydroforowe wyposażone wielostopniowe pompy wirowe typu CR stosowane są głównie w systemach zaopatrzenia w wodę, w instalacjach przeciwpożarowych, technologicznych i przemysłowych.

Standardowe wykonanie

- medium: woda bez zanieczyszczeń mechanicznych i substancji agresywnych chemicznie
- temperatura medium: 1 - 65 °C
- temperatura otoczenia: 5 - 40 °C
- max. ciśnienie robocze: 1 MPa (10 bar)
- sterownik mikroprocesorowy: IC 2001 w wersji S i M
- zabezpieczenia: zwarciowe, termiczne, przed zanikiem fazy, przed suchobiegiem
- zasilanie energetyczne: 3*400V 50Hz
- stopień ochrony elektrycznej: IP 54
- materiał: kolektory z króćcami przyłączeniowymi oraz konstrukcja nośna wykonane są ze stali kwasoodpornej 1.4301 (wg PN-EN10088-1)

Informacje dodatkowe

- jedna pompa stanowi rezerwę czynną
- charakterystyki hydrauliczne urządzeń nie uwzględniają pompy rezerwowej
- w wersji M zestawy współpracują z przetwornicą częstotliwości
- zalecany jest napływ wody na pompy
- inne wykonania zestawów dostępne są po uzgodnieniu z producentem

typ zestawu	pompy			przyłącze		wymiary [mm]										masa [kg]
	liczba	typ/wielkość	moc silnika [kW]	ssawne	tłoczne	a	b	c	h	B1	L1	B	H_{max}	L	L_{max}	
4.5.2	4	CR 5-2	0,37	DN 80	DN 80	140	495	170	375	550	810	935	1235	1050	-	195
4.5.3		CR 5-3	0,55													200
4.5.4		CR 5-4	0,55													200
4.5.5		CR 5-5	0,75													215
4.5.6		CR 5-6	1,10										1435			240
4.5.7		CR 5-7	1,10													245
4.5.8		CR 5-8	1,10													250
4.5.9		CR 5-9	1,50													275
4.5.10		CR 5-10	1,50													275
4.5.11		CR 5-11	2,20													285
4.5.12		CR 5-12	2,20													285
4.5.13		CR 5-13	2,20													290
4.5.14		CR 5-14	2,20													290
4.5.15		CR 5-15	2,20													295

Pompy

Standardowe zestawy wyposażone są w równolegle połączone pompy wirowe w ilości od 3 do 6, z których jedna zawsze stanowi czynną rezerwę urządzenia.
W zależności od typu zestawu, stosowane są wielostopniowe pompy pionowe lub monoblokowe pompy poziome.

- Pompy typu ICV stosowane w zestawach hydroforowych ZH-ICL produkowane są przez Instalcompact. Są to wielostopniowe pompy pionowe, w których podstawowe elementy (płaszcz, wirniki, wał, korpus) mające kontakt z wodą wykonane są z austenitycznej stali odpornej na korozję (stali kwasoodpornej). W zestawach stosowanych jest siedem wielkości pomp: ICV 2, ICV 4, ICV 10, ICV 18, ICV 32, ICV 45, ICV 65, przy czym każda z tych typowielkości może składać się z różnej liczby stopni, zmieniającej wysokość podnoszenia pompy w szerokim zakresie. Charakterystyki hydrauliczne poszczególnych pomp przedstawiono w części informacyjnej typoszeregu zestawów ZH-ICL.
- Pompy typu CR stosowane w zestawach hydroforowych ZH-CR produkowane są przez firmę Grundfos. Są to pompy pionowe wielostopniowe, w których podstawowe elementy (płaszcz, wirniki, wał) mające kontakt z wodą wykonane są z austenitycznej stali odpornej na korozję (stali kwasoodpornej). W zestawach stosowanych jest osiem wielkości pomp: CR 3, CR 5, CR 8, CR 16, CR 32, CR 45, CR 65, CR 90, przy czym każda z tych typowielkości może składać się z różnej liczby stopni, zmieniającej wysokość podnoszenia pompy w szerokim zakresie.
  Charakterystyki hydrauliczne poszczególnych pomp przedstawiono w części informacyjnej typoszeregu zestawów ZH-CR.
- Pompy typu PJM stosowane w zestawach hydroforowych ZH-Z produkowane są przez Leszczyńską Fabrykę Pomp. Są to jednostopniowe, poziome pompy monoblokowe, w których podstawowe elementy (korpus, wirnik) mające kontakt z wodą wykonane są z żeliwa szarego. W zestawach stosowane są cztery wielkości pomp: 65 PJM, 80 PJM, 100 PJM, 125 PJM, przy czym każda z tych wielkości może być wyposażona w korpusy i wirniki o różnej średnicy co pozwala kształtować wysokość podnoszenia w szerokim zakresie.
  Charakterystyki hydrauliczne poszczególnych pomp przedstawiono w części informacyjnej typoszeregu zestawów ZH-Z.

Armatura

Na przyłączu ssawnym pompy zamontowany jest zawór kulowy, a dla pomp o przyłączu większym niż DN 50 międzykołnierzowa przepustnica odcinająca. Na przyłączu tłocznym pompy zamontowane są zawór kulowy i zawór zwrotny, a dla pomp o przyłączu większym niż DN 50, międzykołnierzowa przepustnica odcinająca i kołnierzowy zawór zwrotny.

Kolektory

Kolektory z króćcami przyłączeniowymi standardowo wykonane są z austenitycznej stali odpornej na korozję (stali kwasoodpornej) 1.4301 (wg. PN-EN 10088-1). Odgałęzienia kolektorów wykonywane są metodą kształtowania szyjek. Sposób ten gwarantuje zapewnienie łagodnego przepływu oraz zapobiega osadzaniu się zanieczyszczeń w miejscu połączenia. Wszystkie spoiny na kolektorze i króćcach przyłączeniowych wykonywane są metodą TIG przy użyciu głowicy do spawania orbitalnego lub automatu CNC. Stosowana metoda spawania charakteryzuje się bardzo wysoką jakością uzyskiwanych połączeń. Na kolektorach zamontowane są kołnierze luźne o ciśnieniu nominalnym PN 10 umożliwiające łatwy montaż instalacji przyłączeniowej.

Konstrukcja wsporcza

Konstrukcja wsporcza urządzenia wykonana jest ze stali kwasoodpornej 1.4301 (wg PN-EN 10088-1). Dzięki zastosowaniu stali kwasoodpornej do wykonania tej konstrukcji w sposób istotny rośnie jej trwałość oraz zmniejsza się masa całego urządzenia. W celu ograniczenia przenoszenia drgań na podłoże konstrukcja zamontowana jest na wibroizolatorach. Dodatkową zaletą wibroizolatorów jest możliwość kompensacji nierówności podłoża na którym zainstalowane jest urządzenie.
Na kolektorze tłocznym zamontowane są od dwóch do czterech zbiorników przeponowych w zależności od wydajności nominalnej pompy i całego urządzenia.
Zbiorniki te ograniczają częstotliwość załączania pomp i stosowane są jako naczynia buforowe tłumiące uderzenia hydrauliczne.
Zbiorniki przeponowe
Na kolektorze tłocznym zamontowane są od dwóch do czterech zbiorników przeponowych w zależności od wydajności nominalnej pompy i całego urządzenia.
Zbiorniki te ograniczają częstotliwość załączania pomp i stosowane są jako naczynia buforowe tłumiące uderzenia hydrauliczne.

Szafa sterownicza

W zestawach ZH-ICL i ZH-CR montowana jest na konstrukcji wsporczej urządzenia a w zestawach ZH-Z na oddzielnym wsporniku. Na życzenie zamawiającego istnieje możliwość zamontowania szafy na wolnostojącej konstrukcji mocowanej do podłoża lub ścianie pomieszczenia. Szafę sterowniczą stanowi obudowa o stopniu ochrony IP54 wg PN-92/E-08106, ze wszystkimi niezbędnymi elementami zasilania elektrycznego i sterowania. Na płycie aparatowej wewnątrz obudowy montowane są układy zasilania elektrycznego silników pomp wyposażone w styczniki, zabezpieczenia zwarciowe, termiczne, przed zanikiem fazy oraz listwy łączeniowe i układ elektroniczny lub przekaźnik zabezpieczenia przed suchobiegiem, a także moduł regulatora sterownika IC 2001. Tory elektryczne

silników pomp w zestawach z przełączaną przetwornicą częstotliwości wyposażone są w dodatkowe układy zabezpieczające oraz styczniki umożliwiające przełączanie przetwornicy. Na drzwiach obudowy montowane są: moduł klawiatury i wyświetlacza sterownika IC 2001, lampki sygnalizacyjne oraz przyciski sterownicze do ręcznej kontroli pracy pomp, a na ściance bocznej - wyłącznik główny. W szafie, zależnie do typu i wielkości zestawu, przygotowane są otwory z dławikami do wprowadzenia kabli zasilających oraz przewodów sterowniczych z czujników zewnętrznych.

STEROWANIE I OPIS DZIAŁANIA

W zestawach hydroforowych ZH-ICL, ZH-CR i ZH-Z pompy (połączone równolegle) włączane i wyłączane są przez sterownik mikroprocesorowy IC 2001 na podstawie sygnałów z czujników pomiarowych, będących na wyposażeniu urządzenia.
Sterownik utrzymuje zadaną wartość ciśnienia (przedziału ciśnień) w kolektorze tłocznym zestawu, niezależnie od wielkości rozbioru wody i ciśnienia na ssaniu, zmienia kolejność pracy pomp, kontroluje, zabezpiecza i sygnalizuje sprawność ruchową całego urządzenia i poszczególnych pomp.
Dla zapewnienia kontroli ciśnienia po stronie ssawnej i tłocznej urządzenie wyposażone jest w manometry umieszczone na konstrukcji wsporczej szafy sterowniczej. W przypadkach gdy szafa umieszczona jest na oddzielnym wsporniku manometry zainstalowane są na kolektorach urządzenia.
W ofercie producenta zestawów dostępne są dwa warianty rozwiązania sterowania:
- bez przetwornicy częstotliwości, realizujący regulację dwupołożeniową z opóźnieniem,
- z przetwornicą częstotliwości, umożliwiajcy regulację ciągłą poprzez zmianę prędkości obrotowej jednej z pomp.

Wybór i zastosowanie konkretnego wariantu sterowania w urządzeniu znajduje odzwierciedlenie w kluczu oznaczenia zestawu hydroforowego. Zestawy bez przetwornicy częstotliwości oznaczone są literą „S”, a zestawy z przetwornicą częstotliwości - literą „M”. O wyborze wariantu sterowania powinny decydować głównie:
- warunki zasilania zestawu w wodę,
- wymagania odnośnie oczekiwanych parmetrów na wyjściu zestawu,
- rachunek ekonomiczny uwzględniający koszty zakupu urządzenia i koszty jego eksploatacji.

Sterownik mikroprocesorowy IC 2001

Sterownik IC 2001 jest zunifikowanym mikroprocesorowym regulatorem służącym do sterowania pracą wszystkich zestawów hydroforowych typu ZH-ICL, ZH-CR i ZH-Z. Zastosowanie w sterowniku mikroprocesora i wymiennej pamięci EPROM pozwala na dostosowanie funkcji sterowniczych do wymagań użytkownika. Sterownik posiada dodatkowe wejścia pomiarowe pozwalające na podłączenie różnych urządzeń pomiarowych, takich jak: ciśnieniomierze, przepływomierze i czujniki temperatury, co w przypadku wykorzystania programu komunikacyjno - wizualizacyjnego umożliwia realizację rozmaitych funkcji dodatkowych (pomiary i rejestracja ciśnień, przepływów poboru mocy, sygnalizacja przekroczeń itp.).
W wersji podstawowej sterownik umożliwia kontrolę pracy od jednej do ośmiu pomp. W wersjach rozszerzonych pozwala na sterowanie większą ilością pomp, a także pomp i urządzeń służących do innych celów, jak np. pompy płuczne, chloratory, elektrozawory, siłowniki, itp. Dostępna jest również wersja z dodatkowym portem komunikacyjnym typu RS 232C do połączenia z modemem standardowym lub modemem GSM.
Budowa sterownika
Sterownik IC 2001 w standardowej wersji składa się z modułu regulatora oraz modułu klawiatury i wyświetlacza. Moduł regulatora jest autonomicznym urządzeniem mikroprocesorowym realizującym funkcje regulacyjne, archiwizacji danych oraz ich transmisji poprzez złącze RS 485 i (lub) modemy komunikacyjne.
Moduł klawiatury i wyświetlacza służy do ręcznej zmiany nastaw modułu regulatora oraz do wizualizacji pracy zestawu za pomocą diód sygnalizacyjnych i wyświetlacza ciekłokrystalicznego. Występują dwie różniące się wielkością wersje modułu klawiatury i wyświetlacza:
- wersja standardowa (mniejsza) dla sterowników dostosowanych do komunikacji z komputerem zewnętrznym poprzez połączenie kablowe;
- wersja specjalna (większa) dla sterowników dostosowanych do komunikacji z komputerem zewnętrznym lub telefonem cyfrowym poprzez modemy standardowe lub modemy GSM.

W wersji rozszerzonej sterownika występuje moduł dodatkowych wejść i wyjść binarnych służący do rozbudowy modułu regulatora o dodatkowe wejścia i wyjścia poszerzające możliwości funkcjonalne sterownika.
Standard programowego wyposażenia regulatora stanowią cztery tryby pracy regulatora:
- progowo-czasowy (zestawy bez przetwornicy częstotliwości),
- praca z przetwornicą częstotliwości z dokładną stabilizacją wartości zadanej ciśnienia,
- praca z przetwornicą częstotliwości ze stabilizacją ciśnienia w zadanym przedziale ciśnień,
- progowo-czasowy w stanie POŻAR (zestawy z przetwornicą częstotliwości lub bez niej).

Tryb pracy regulatora określa sposób regulacji ciśnienia na wyjściu zestawu hydroforowego. Tryby pracy uaktywniane są zgodnie z życzeniami użytkownika i w zależności od tego, czy zestaw hydroforowy wyposażony został w przetwornicę częstotliwości, czy też nie. W przypadku zakłócenia pracy w zadanym trybie, regulator samoczynnie przechodzi do działania awaryjnego, którym zawsze jest tryb progowo-czasowy.

Tryby pracy sterownika IC 2001

- Praca progowo-czasowa (regulacja dwupołożeniowa z opóźnieniem). Działanie w progowo-czasowym trybie pracy polega na utrzymaniu ciśnienia na tłoczeniu w granicach określonych dwoma progami. Przekroczenie progu górnego powoduje wyłączenie, dolnego - włączenie kolejnej pompy. Dodatkowym czynnikiem decydującym o włączeniu lub wyłączeniu pomp jest czas trwania zmian ciśnienia. Ten tryb pracy sterownika wykorzystywany jest dla wariantu sterowania bez przetwornicy częstotliwości.
- Praca z przetwornicą częstotliwości z dokładną stabilizacją zadanej wartości ciśnienia (regulacja ciągła). Wartość zadana ciśnienia na wyjściu regulowana jest przez bezstopniowe sterowanie prędkością obrotową silnika jednej pompy (zasilanej z przetwornicy częstotliwości) oraz przez włączanie i wyłączanie pozostałych pomp (z silnikami zasilanymi bezpośrednio z sieci) w zależności od potrzeb. Możliwa jest zmiana przyporządkowania przetwornicy częstotliwości do silnika innej pompy po zadanym czasie (np. co 24 h). Takie rozwiązanie pozwala na równomierne zużycie pomp, jednak wymaga wykonania w szafie sterującej zestawu dodatkowych zabezpieczeń oraz styczników umożliwiających przełączanie przetwornicy.
- Praca z przetwornicą częstotliwości ze stabilizacją ciśnienia w zadanym przedziale ciśnień (regulacja mieszana). Działanie w tym trybie pracy polega na utrzymaniu ciśnienia tłoczenia w zadanym przedziale ograniczonym progiem górnym i dolnym. Gdy ciśnienie na wyjściu waha się pomiędzy progami, proces regulacji odbywa się podobnie jak w trybie pracy z przetwornicą częstotliwości z ciągłą stabilizacją ciśnienia. Wyłączanie lub włączanie pomp następuje dopiero po przekroczeniu progu górnego lub spadku ciśnienia poniżej progu dolnego, z opóźnieniem o zadany czas. Tryb pracy z przetwornicą ze stabilizacją ciśnienia w zadanym przedziale ciśnień zalecany jest dla poprawy płynności pracy urządzenia w sytuacjach, gdy występują gwałtowne zmiany poboru wody w obiekcie i ciśnienia napływu w wodociągu zewnętrznym.
- Praca w trybie pożarowym.
  Tryb ten stosowany jest w zestawach, w których oprócz pomp podstawowych występuje dodatkowa sekcja większych pomp np. pomp pożarowych. Uaktywnia się on na podstawie informacji z przepływomierza o wzmożonym poborze wody lub z ciśnieniomierza na tłoczeniu, informującego o nadmiernym spadku ciśnienia po stronie wyjściowej, spowodowanego np. otwarciem hydrantu. Regulator może sterować kilkoma pompami pożarowymi, przy czym progi pracy pomp pożarowych są na ogół ustawione powyżej zadanego ciśnienia pracy pomp podstawowych. Ponieważ samoczynne włączanie pomp pożarowych może nastąpić również w przypadku wzmożonego poboru wody spowodowanego np. awarią sieci wodociągowej, sterownik opcjonalnie wyposażono w przełącznik potwierdzenia pożaru z ustawialnym czasem oczekiwania na zgłoszenie pożaru. W opcji tej, w przypadku, gdy po upływie zadanego czasu od momentu włączenia pomp pożarowych nie nastąpi potwierdzenie pożaru, pompy zostaną wyłączone.

Podstawowe funkcje sterownika

Sterownik IC 2001 spełnia następujące funkcje:

- utrzymuje zadaną wartość ciśnienia (przedziału ciśnień) w kolektorze tłocznym zestawu przez odpowiednie załączanie pomp w zależności od poboru wody;
- pozwala na podłączenie przetworników różnorodnych wielkości fizycznych, co umożliwia regulację na podstawie takich parametrów jak: przepływ, poziom, temperatura itp;
- umożliwia włączanie/wyłączanie pomp w takiej kolejności, że włączana/wyłączana jest zawsze ta pompa, dla której czas postoju/pracy jest najdłuższy. Taki sposób sterowania powoduje wydłużenie cykli pracy pomp oraz równomierne ich zużywanie (łącznie z pompą rezerwową);
- uniemożliwia jednoczesne włączenie więcej niż jednej pompy, przesuwając w czasie rozruchy poszczególnych pomp;
- blokuje możliwość natychmiastowego włączenia/wyłączenia pompy po wyłączeniu/włączeniu poprzedniej, przez co uniemożliwia pulsacyjną pracę urządzenia w przypadku gwałtownych zmian poboru wody;
- pozwala na ograniczenie (np. ze względów energetycznych) maksymalnej liczby pomp pracujących jednocześnie;
- zabezpiecza zestaw przed suchobiegiem, wyłączając kolejno poszczególne pompy zestawu przy spadku ciśnienia na ssaniu poniżej wartości zadanej (dla zestawów z bezpośrednim podłączeniem do wodociągu) lub w przypadku, gdy poziom wody w zbiorniku obniży się poniżej wartości zadanej;
- wyłącza pompy w przypadku przekroczenia dopuszczalnego ciśnienia w kolektorze tłocznym;
- umożliwia wyłączenie pomp pomocniczych w przypadku, gdy różnica ciśnień w kolektorze tłocznym i ssawnym przekracza ich maksymalną wysokość podnoszenia (co zabezpiecza je przed pracą z zerową wydajnością);
- pozwala na zablokowanie pracy pomp po przekroczeniu zaprogramowanego czasu (np. w celu uniknięcia niekontrolowanego wypływu wody z uszkodzonej instalacji);
- w czasie małych poborów wody (gdy pracuje jedna pompa) umożliwia przełączanie pomp, zapewniając ich optymalne wykorzystanie;
- pozwala na wyłączenie jednej pompy, gdy przez zaprogramowany czas nie zmieniła się liczba pracujących pomp, a ciśnienie tłoczenia znajduje się pomiędzy zadaną wartością minimalną i maksymalną;
- umożliwia współpracę z modemem radiowym, co pozwala na przesyłanie sygnałów drogą radiową (opcja stosowana np. przy napełnianiu

zbiorników terenowych z dużej odległości);
- umożliwia dopasowanie układu do charakterystyki rurociągu tłocznego poprzez dyskretne zmiany ciśnienia, w zależności od liczby włączonych pomp;
- w przypadku dodatkowego wyposażenia w przepływomierz z nadajnikiem - umożliwia dopasowanie układu do charakterystyki rurociągu poprzez uzależnienie ciśnienia na wyjściu z pompowni od przepływu;
- umożliwia automatyczną zmianę parametrów pracy zestawu w zadanych przedziałach czasowych (porach doby);
- w zależności od wyposażenia zestawu w elementy pomiarowe umożliwia odczyt aktualnych parametrów eksploatacyjnych systemu pompowego (ciśnienia, przepływu, poboru mocy itp.);
- umożliwia odczyt podstawowych nastaw sterownika oraz ostatnich 20 komunikatów zapamiętanych przez sterownik bez konieczności wykorzystania dodatkowego sprzętu;
- umożliwia współpracę z zewnętrznym komputerem, co pozwala na pełną wizualizację procesu sterowania, monitorowanie oraz zmianę parametrów pracy urządzenia z zewnątrz. Komunikacja komputera ze sterownikiem w wersji standardowej może odbywać się poprzez połączenie kablowe (wyjście RS 485) z wykorzystaniem protokołu MODBUS RTU, w wersji specjalnej dodatkowo poprzez modemy GSM lub radiomodemy;
- w stanach awaryjnych w wersji specjalnej ma możliwość powiadamiania użytkownika o nieprawidłowościach poprzez automatyczne nawiązanie łączności modemowej z centrum operatorskim, a w przypadku zastosowania modemów GSM, również poprzez wysłanie wiadomości SMS.

ELEMENTY ZABEZPIECZENIA PRZED SUCHOBIEGIEM

Dla zestawów pobierających wodę z rurociągu pod ciśnieniem elementem zabezpieczającym przed suchobiegiem są:
- standardowo - czujnik ciśnienia mierzący ciśnienie w kolektorze ssawnym,
- opcjonalnie - dodatkowe zabezpieczenie przed suchobiegiem w postaci dwóch czujników obecności wody montowanych na kolektorze ssawnym.

Dla zestawów hydroforowych współpracujących ze zbiornikami otwartymi zabezpieczenia przed suchobiegiem stanowią:
- standardowo - pływak ze wspornikiem montażowym lub komplet sond konduktometrcznych dla każdego zbiornika,
- przełącznik aktywnego zabezpieczenia na szafie zestawu hydroforowego dla więcej niż jednego pływaka (lub kompletu sond),
- układ elektroniczny lub przekaźnik czujnika poziomu wody w szafie sterowniczej,
- opcjonalnie - komplet czujników obecności wody (COW) w kolektorze ssawnym zestawu.

Zestawy hydroforowe współpracujące ze zbiornikiem bezciśnieniowym standardowo nie są wyposażone w czujnik ciśnienia po stronie ssawnej.

WYKONANIA NIESTANDARDOWE

Na życzenie zamawiającego istnieje możliwość wykonania urządzeń pompowych (również z pompami o różnym przeznaczeniu), dostosowanych do indywidualnych potrzeb. Przykładowo mogą ulec zmianie:
- średnice oraz ciśnienie nominalne przyłączy (również przyłącza gwintowane)
- rozstaw przyłączy, sposób podłączenia instalacji
- budowa i wymiary gabarytowe urządzenia w tym położenie szafy sterowniczej
- rodzaj tłoczonego medium np.
  - woda zdemineralizowana,
  - woda gorąca,
  - glikole,
  - woda morska ,
  - inne (zgodnie z indywidualnymi ustaleniami)
- wykonanie materiałowe kolektorów (miedź, PVC, stal węglowa) i armatury.

Układy sterowania i zasilania energetycznego mogą być dodatkowo wyposażone w:
- modemy komunikacyjne do współpracujące z układami monitoringu i wykrywania awarii
- styki bezpotencjałowe
- układy podtrzymania i zasilania awaryjnego (UPS)
- układy sterowania dodatkowymi elementami (np. przepustnice, elektrozawory)
- układy sterowania pompą płuczną, zalewającą, pożarową
- układy testowania pomp

KONTROLA JAKOŚCI

Każde standardowe urządzenie po zakończeniu procesu produkcyjnego poddane zostaje próbom:
- szczelności
  - w którym poddawane jest ono działaniu ciśnienia o wartości 150% ciśnienia nominalnego
- ruchowym
  - w którym urządzenie samodzielnie pracuje około 2 godz. przy ciśnieniu 0-2bar na ssaniu
- badania charakterystyki wydajności zestawu
  - w którym porównuje się rzeczywistą charakterystykę urządzenia z charakterystykami wzorcowymi.

Dostarczone klientowi urządzenie po podłączeniu hydraulicznym i elektrycznym jest gotowe do pracy.

Projekt budowlany branży elektrycznej zagospodarowania działki nr 109/2 Teren ujęcia wody i stacji wodociągowej (SUW) - Obręb Bolejny gmina Nidzica

Skala 1:250

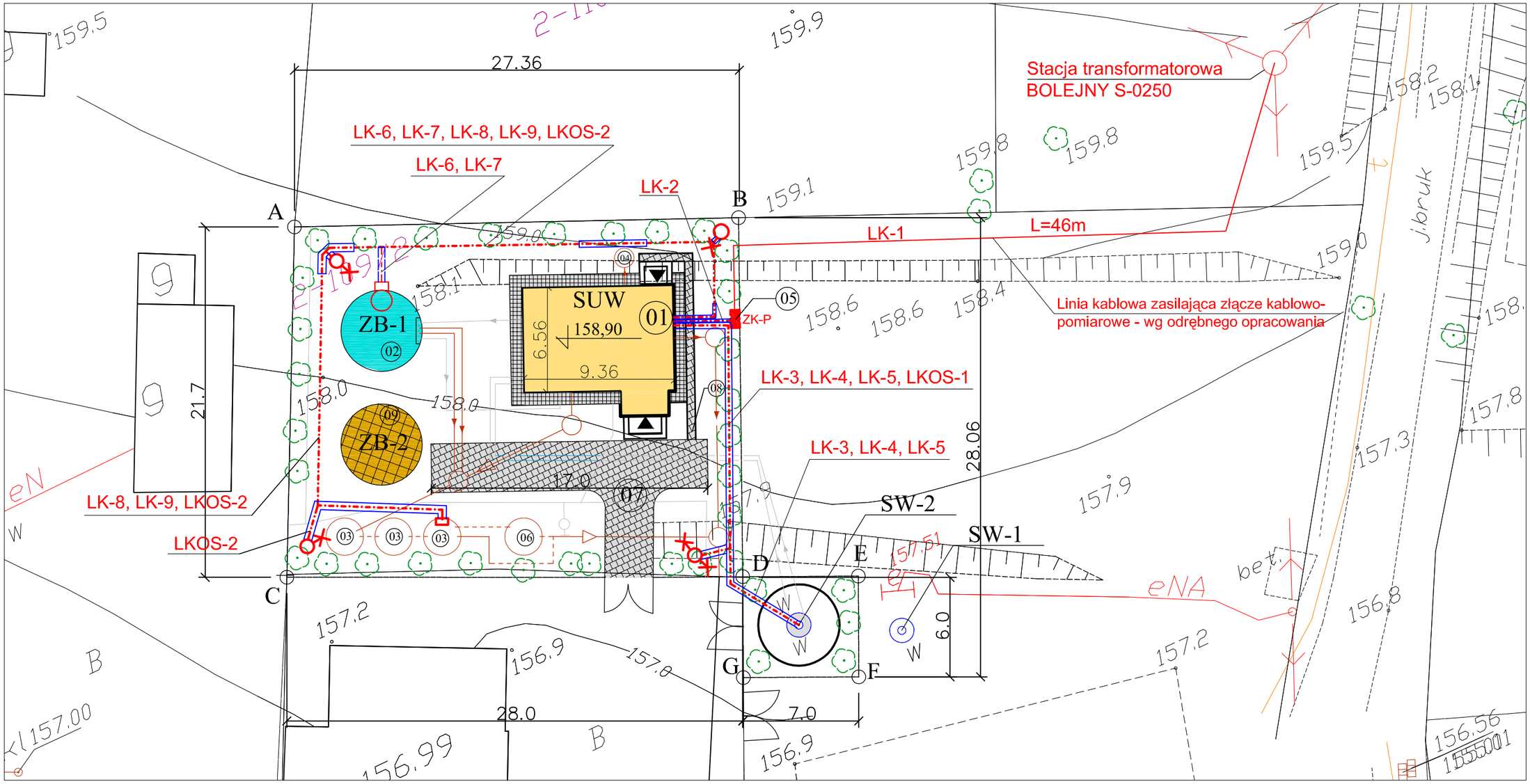

LEGENDA:

A. OBIEKTY ISTNIEJĄCE

SW-1: H=45m; Q=5m3/h; S=2,7m; ROK - 1998
SW-2: H=42m; Q=36m3/h; S=2,6m; ROK - 2007

a) infrastruktura istniejąca

- t — Kable telekomunikacyjne
- eNN — Sieci elektroenergetyczne (linie napow. i kablowe)

B. OBIEKTY PROJEKTOWANE

01 Budynek stacji uzdatniania wody Pz=65,92m2; Prz=51,14m2; H=6,17m

02 ZB - 1 - Zbiornik retencyjny ZRP-2 o pojemności V=58m3, wykonanie B; DN=4800mm;

03 Odstojnik popłuczyn 3-komorowy, z kręgów żelbetowych Ø2000mm

04 Studzienka neutralizacyjna Ø1000mm

05 Złącze kablowo-pomiarowe ZK-P - wg odrębnego opracowania

06 Studzienka chłonna Ø2000mm

07 Droga i plac manewrowy o nawierzchni utwardzonej (polbruk) F=69m2; szer. 3,0m; L=22mb

08 Chodnik szer. 0,5m; L=15mb

09 Tereny zielone F=460m2

ZB - 2 Rezarwa terenu dla II-go zbiornika (perspektywa)

b) infrastruktura projektowana sanitarna

- Sieć wodociągowa
- Kanalizacja sanitarna grawitacyjna
- Kanalizacja technologiczna (popłuczyny)

Przewody międzyobiegowe - technologiczne:

A-G Ogrodzenie z siatki H=1,5m na słupkach metalowych Lc=122m + brama wjazdowa L= 3,0m + furtka szer. 1,0m

C. OBIEKTY PROJEKTOWANE BRANŻY ELEKTRYCZNEJ

- Sieci energetyczne, zasilające i sterownicze wg opisu oraz uwag na rysunku
- Rury osłonowe kablowe typu Arot DVK (średnice wg opisu)
- Oprawy oświetleniowe zewnętrzne typu SGS102 na słupach aluminiowych typu SA 7m na wysięgnikach

LK.. Oznaczenia linii kablowych (wg opisu)

Pracownia Usług Projektowych DOBROL ul. Wyszyńskiego 24/88 10-457 Olsztyn tel/fax (0...89) 533-30-40 kom. 0604083604				Projektant: br. elektryczna:	mgr inż. Krystian Kuriata upr. 60/01/OL
Miejscowość:	Obręb Bolejny gmina Nidzica				
Obiekt:	Stacja Uzdatniania Wody			Asystent projektanta:	mgr inż. Tomasz Korowaj
Rysunek:	Projekt zagospodarowania działki nr 109/2 obręb Bolejny gmina Nidzica			Kierownik pracowni:	Józef Dobrowolski upr. 115/75/OL i § 13 ust.1 pkt.4 lit. a i b
Rys. nr: E-1	Branża: Elektryczna	Data: październik 2007	Skala: 1:250		

Rzut instalacji elektrycznej Stacji Uzdatniania Wody

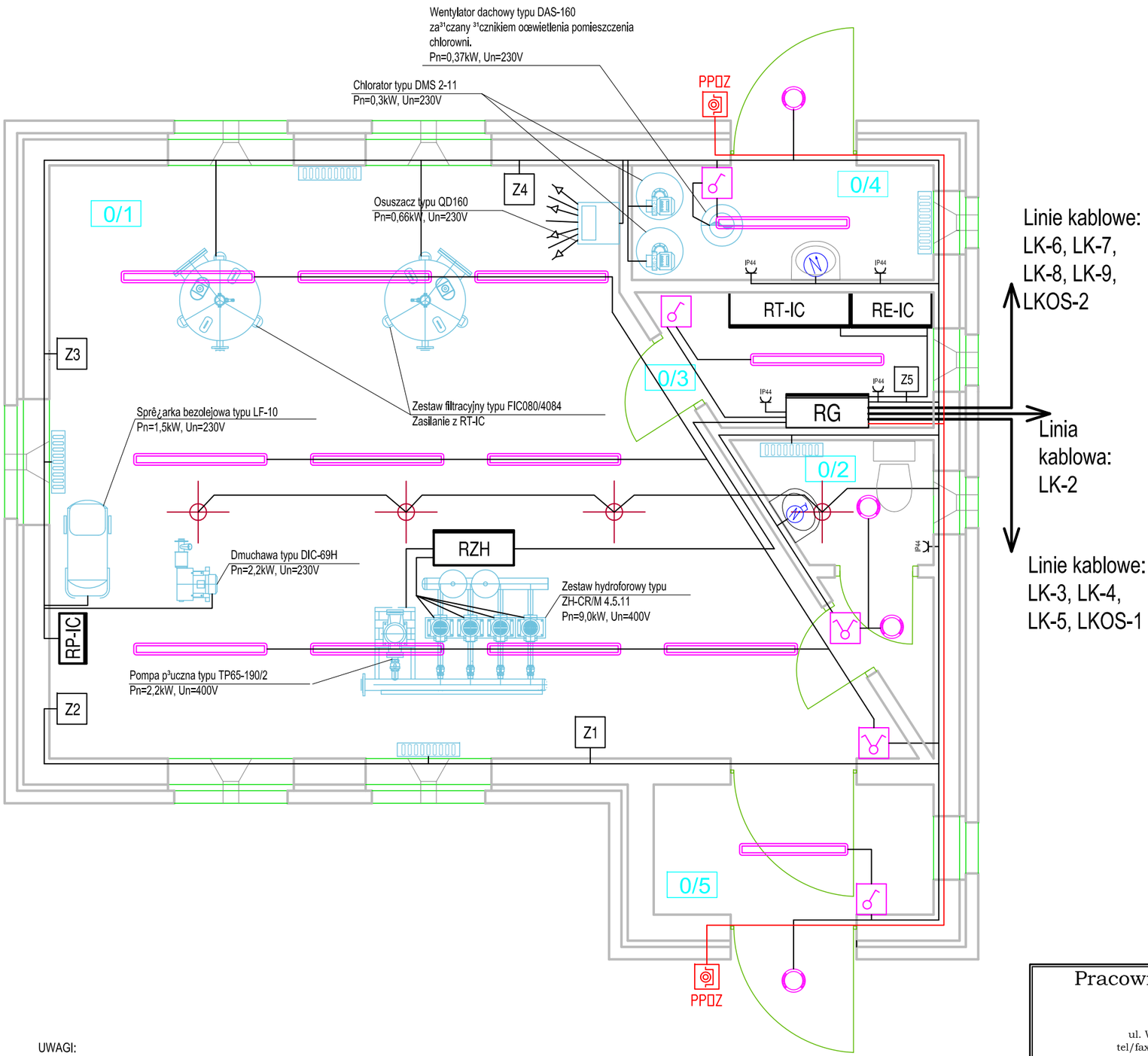

Oznaczenia/legenda

- 0/1 - POM. TECHNOLOGICZNE - 39,26m2
- 0/2 - POM. WC - 1,66m2
- 0/3 - STEROWNIA - 3,11m2
- 0/4 - CHLOROWNIA - 3,19m2
- 0/5 - WIATROLAP - 3,36m2
- □PK258 2x58W PC
- □PK236 2x36W PC
- GONDOLA FWG200 2x18W IP68
- £'cznik oœwietlenia pojedynczy IP44
- £'cznik oœwietlenia œwiecznikowy IP44
- PP□Z — Przycisk p.poż. głównego wyłącznika prądu typu R□P-4001M
- Z.. — Zestaw gniazd remontowych 3P, 5P IP55 MENNEKES, Un=400V
- IP44 — Gniazda natynkowe 3P IP44, Un=230V
- Piec akumulacyjny Duo 300i DIPLEX Pn=1,6kW, Un=230V
- Czerpnia wentylacyjna z si²ownikiem elektrycznym, Pn=0,2kW, Un=230V
- Nadumywalkowy ogrzewacz wody typu OW-10.2 BIAWAR, Pn=2,2kW, Un=230V

UWAGI:

1. RYSUNEK POKAZUJE TRASY PRZEWODÓW I KABLI - TYPY PATRZ OPIS I ODPOWIEDNIE TABLICE. PRZEWODY UKŁADAĆ NA TYNKU W KORYTACH KABLOWYCH I W RURACH OSŁONOWYCH SZTYWNYCH TYPU RL.. O ODPOWIEDNIEJ ŚREDNICY.
2. WEJŚCIE KABLI I PRZEWODÓW DO PUSZEK, GNIAZD I URZĄDZEŃ TECHNOLOGII Z TYLKO PRZEZ DŁAWICE PRZYKRĘCANE SKRĘTNE.
3. LK-.., LKOS-.. - SYMBOL I OZNACZENIE LINII KABLOWYCH.
4. WEJŚCIE KABLI DO BUDYNKU W RURACH OSŁONOWYCH TYPU DVK.
5. OPRAWY MOCOWANE NA ZAWIESIACH DO ELEMENTÓW KONSTRUKCYJNYCH. W WC MOCOWANE DO ŚCIAN I STROPU. PODŚWIETLENIE WYJŚĆ Z BUDYNKU - OPRAWY MOCOWANE NA ELEWACJI NAD DRZWIAMI.

Pracownia Usług Projektowych DOBROL ul. Wyszyńskiego 24/88 10-457 Olsztyn tel/fax (0...89) 533-30-40 kom. 0604083604				Projektant: br. elektryczna:	mgr inż. Krystian Kuriata upr. 60/01/OL
Miejscowość:	Obręb Bolejny gmina Nidzica			Asystent projektanta:	mgr inż. Tomasz Korowaj
Obiekt:	Stacja Uzdatniania Wody				
Rysunek:	Rzut instalacji elektrycznej stacji			Kierownik pracowni:	Józef Dobrowolski upr. 115/75/OL i § 13 ust.1 pkt.4 lit. a i b
Rys. nr: E-2	Branża: Elektryczna	Data: październik 2007	Skala: 1:50		

Schemat blokowy technologii Stacji Uzdatniania Wody z mapą kabli i przewodów

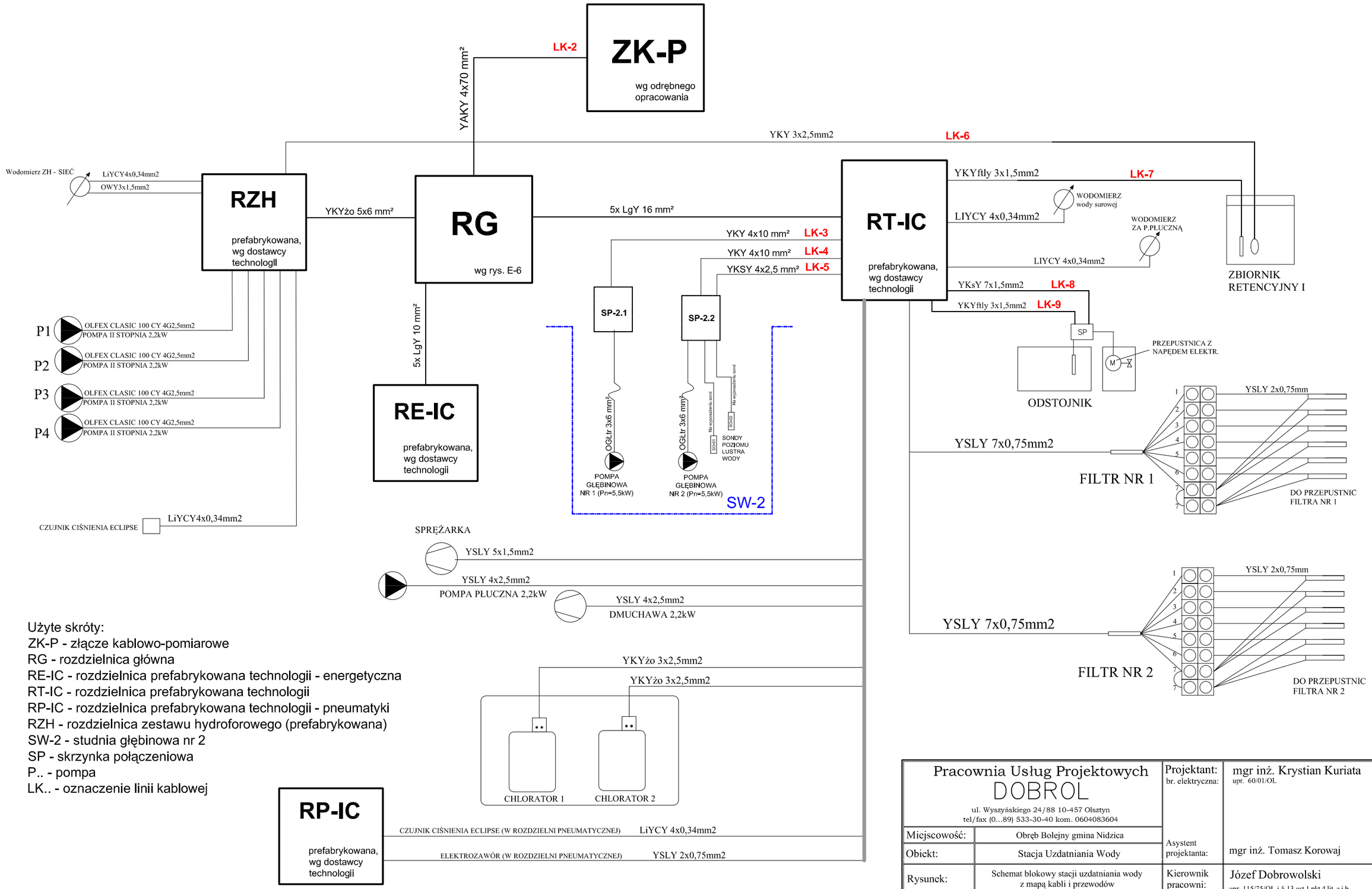

Użyte skróty:
ZK-P - złącze kablowo-pomiarowe
RG - rozdzielnica główna
RE-IC - rozdzielnica prefabrykowana technologii - energetyczna
RT-IC - rozdzielnica prefabrykowana technologii
RP-IC - rozdzielnica prefabrykowana technologii - pneumatyki
RZH - rozdzielnica zestawu hydroforowego (prefabrykowana)
SW-2 - studnia głębinowa nr 2
SP - skrzynka połączeniowa
P.. - pompa
LK.. - oznaczenie linii kablowej

Pracownia Usług Projektowych DOBROL ul. Wyszyńskiego 24/88 10-457 Olsztyn tel/fax (0...89) 533-30-40 kom. 0604083604				Projektant: br. elektryczna:	mgr inż. Krystian Kuriata upr. 60/01/OL
Miejscowość:	Obręb Bolejny gmina Nidzica			Asystent projektanta:	mgr inż. Tomasz Korowaj
Obiekt:	Stacja Uzdatniania Wody				
Rysunek:	Schemat blokowy stacji uzdatniania wody z mapą kabli i przewodów			Kierownik pracowni:	Józef Dobrowolski upr. 115/75/OL i § 13 ust.1 pkt.4 lit. a i b
Rys. nr: E-3	Branża: Elektryczna	Data: październik 2007	Skala: -:-		

Instalacja Elektryczna Stacji Uzdatniania Wody
Obręb Bolejny gmina Nidzica

SCHEMAT POŁĄCZEŃ I PRZYŁĄCZY STACJI

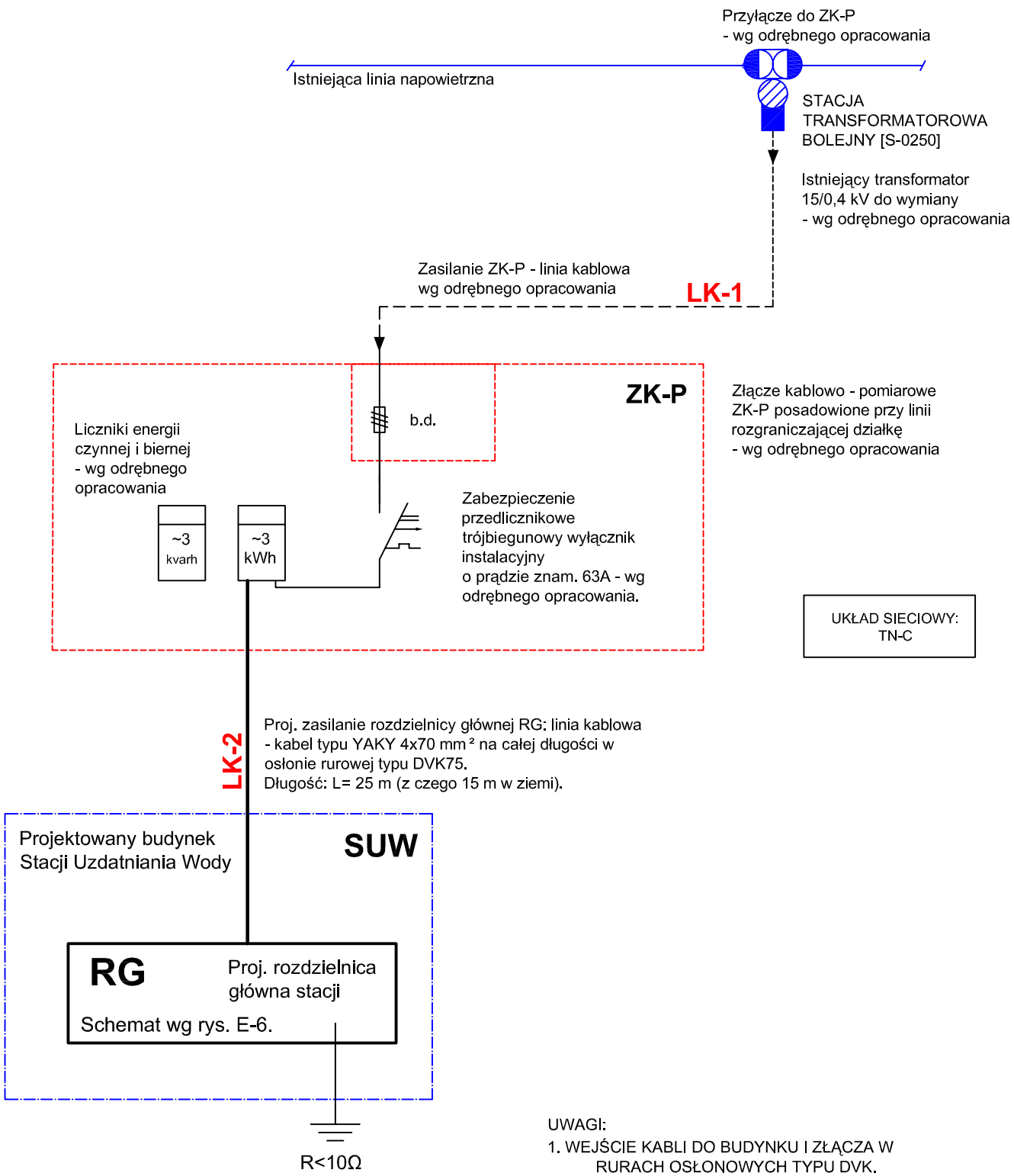

UWAGI:

1. WEJŚCIE KABLI DO BUDYNKU I ZŁĄCZA W RURACH OSŁONOWYCH TYPU DVK.
3. LK-1, LK-2 - SYMBOLE I OZNACZENIE LINII KABLOWYCH.

Pracownia Usług Projektowych DOBROL ul. Wyszyńskiego 24/88 10-457 Olsztyn tel/fax (0...89) 533-30-40 kom. 0604083604				Projektant: br. elektryczna:	mgr inż. Krystian Kuriata upr. 60/01/OL
Miejscowość:	Obręb Bolejny gmina Nidzica			Asystent projektanta:	mgr inż. Tomasz Korowaj
Obiekt:	Stacja Uzdatniania Wody				
Rysunek:	Schemat połączeń i przyłączy SUW			Kierownik pracowni:	Józef Dobrowolski upr. 115/75/OL i § 13 ust.1 pkt.4 lit. a i b
Rys. nr: E-4	Branża: Elektryczna	Data: październik 2007	Skala: -:-		

Instalacja Elektryczna Stacji Uzdatniania Wody
Obręb Bolejny gmina Nidzica

SKRZYNKI PRZYŁĄCZENIOWE SP W STUDNI SW-2
(sposób podłączenia zasilania i sterowania pomp głębinowych)

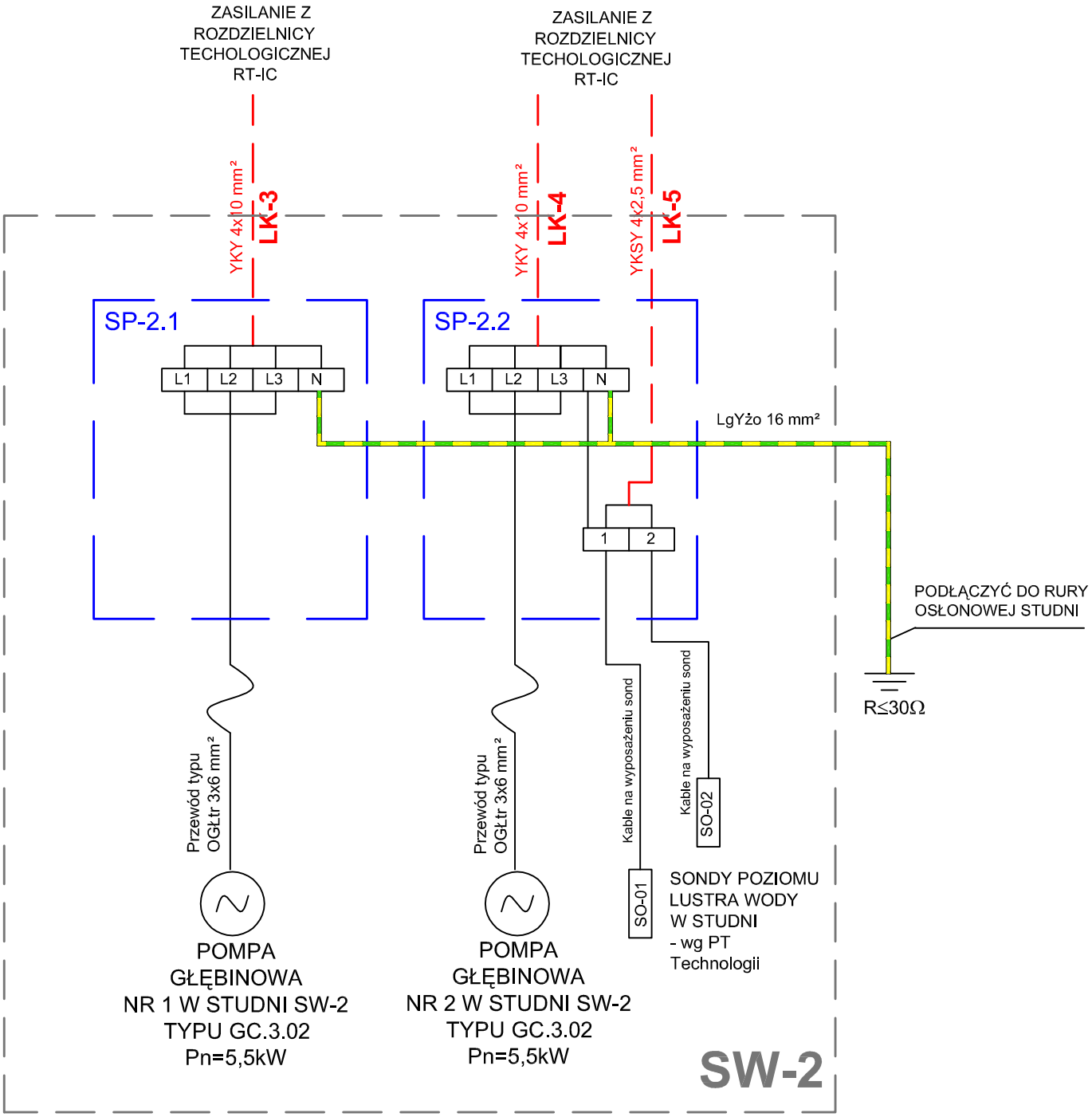

UWAGI:
1. SP-2.1, SP-2.2 - SKRZYNKI TYPU S-2 Z TWORZYWA SZTUCZNEGO MOCOWANE DO ŚCIANY STUDNI SW-2.
2. WEJŚCIE KABLI I PRZEWODÓW DO PUSZEK TYLKO PRZEZ DŁAWICE PRZYKRĘCANE SKRĘTNE IP68.
3. LK-3, LK-4, LK-5 - SYMBOL I OZNACZENIE LINII KABLOWYCH.
4. WEJŚCIE KABLI DO STUDNI W RURACH OSŁONOWYCH TYPU DVK.

Pracownia Usług Projektowych DOBROL ul. Wyszyńskiego 24/88 10-457 Olsztyn tel/fax (0...89) 533-30-40 kom. 0604083604				Projektant: br. elektryczna:	mgr inż. Krystian Kuriata upr. 60/01/OL
Miejscowość:	Obręb Bolejny gmina Nidzica				
Obiekt:	Stacja Uzdatniania Wody			Asystent projektanta:	mgr inż. Tomasz Korowaj
Rysunek:	Schemat podłączenia pomp głębinowych - skrzynka przyłączeniowa SP			Kierownik pracowni:	Józef Dobrowolski upr. 115/75/OL i § 13 ust.1 pkt.4 lit. a i b
Rys. nr: E-5	Branża: Elektryczna	Data: październik 2007	Skala: -:-		

Schemat Elektryczny Rozdzielnicy RG - część A

Rozdzielnica firmy Schneider Electric typu PRISMA PLUS: Pn = 64,3 kW; In = 97,8 A; Pz = 35,4 kW; Iz = 53,8 A; Un = 0,4 kV

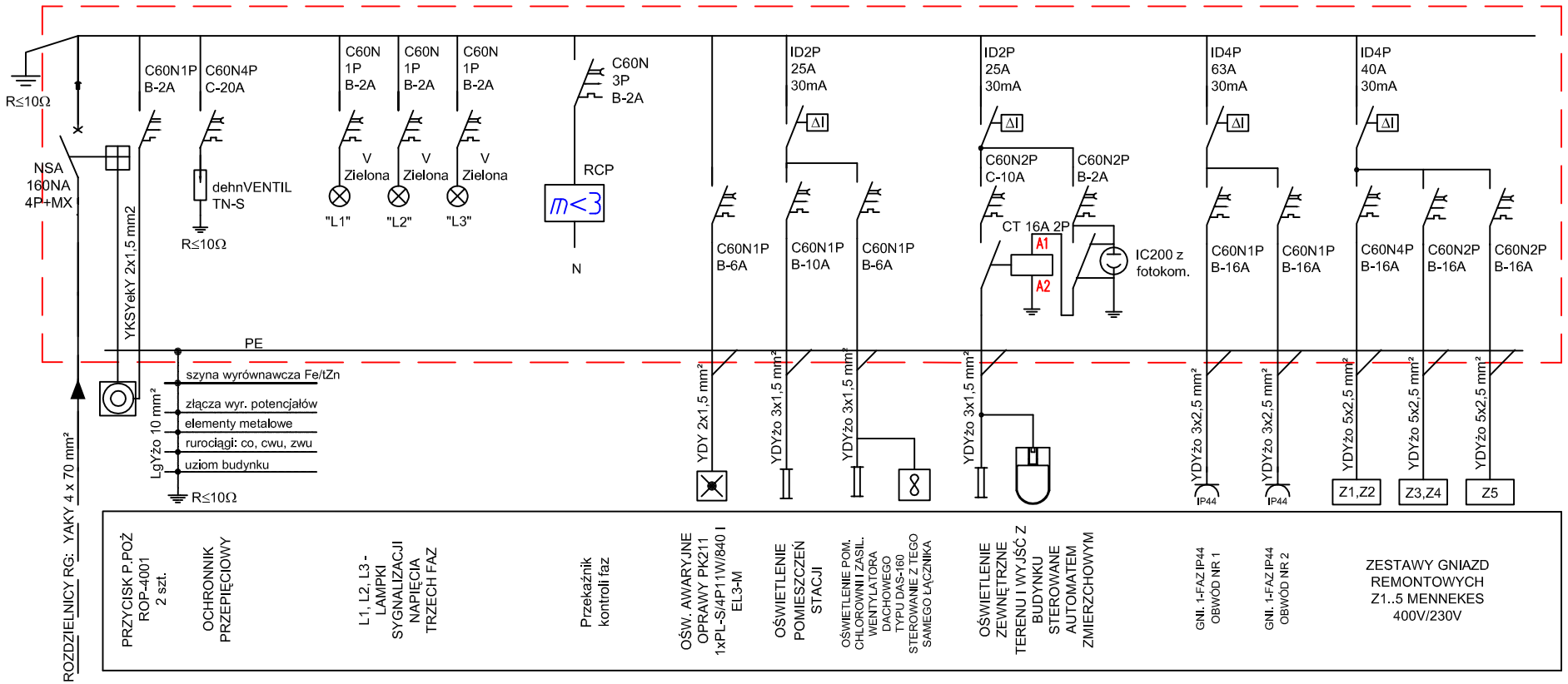

Ochrona przeciwporażeniowa:
Samoczynne wyłączenie zasilania.

UKŁAD SIECIOWY:
Zasilanie: TN-C
Obwody odbiorcze: TN-S

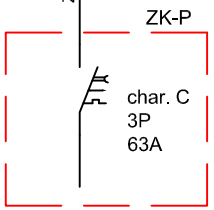

Zabezpieczenie przedlicznikowe w złączu kablowo-pomiarowym ZK-P - wg odrębnego opracowania

UWAGI:
Rozdzielnica typu Prisma Plus i wyposażenie produkcji Schneider Electric.
Można zastosować osprzęt innych firm przy spełnionych takich samych parametrach techniczno-ruchowych.
Rozłącznik główny rozdzielnicy wyposażony w cewkę wybijakową i przedłużony napęd na drzwiach rozdzielnicy.
Rozdzielnicę dodatkowo wyposażyć w 2-ie szyny TH jako rezerwa.
Wentylator dachowy dla pomieszczenia Chlorowni zasilany i sterowany z łącznika oświetlenia tego pomieszczenia.

Pracownia Usług Projektowych DOBROL ul. Wyszyńskiego 24/88 10-457 Olsztyn tel/fax (0...89) 533-30-40 kom. 0604083604				Projektant: br. elektryczna:	mgr inż. Krystian Kuriata upr. 60/01/OL
Miejscowość:	Obręb Bolejny gmina Nidzica				
Obiekt:	Stacja Uzdatniania Wody			Asystent projektanta:	mgr inż. Tomasz Korowaj
Rysunek:	Schemat elektryczny rozdzielnicy głównej RG			Kierownik pracowni:	Józef Dobrowolski upr. 115/75/OL i § 13 ust.1 pkt.4 lit. a i b
Rys. nr: E-6A	Branża: Elektryczna	Data: październik 2007	Skala: -:-		

(C) 2007 ALL RIGHTS RESERVED. ELEKTROPOL PROJEKT BIURO USŁUG PROJEKTOWYCH KRYSTIAN KURIATA KĘTRZYN. KOPIOWANIE JAKĄKOLWIEK METODĄ ZABRONIONE.

A4

Schemat Elektryczny Rozdzielnicy RG - część B

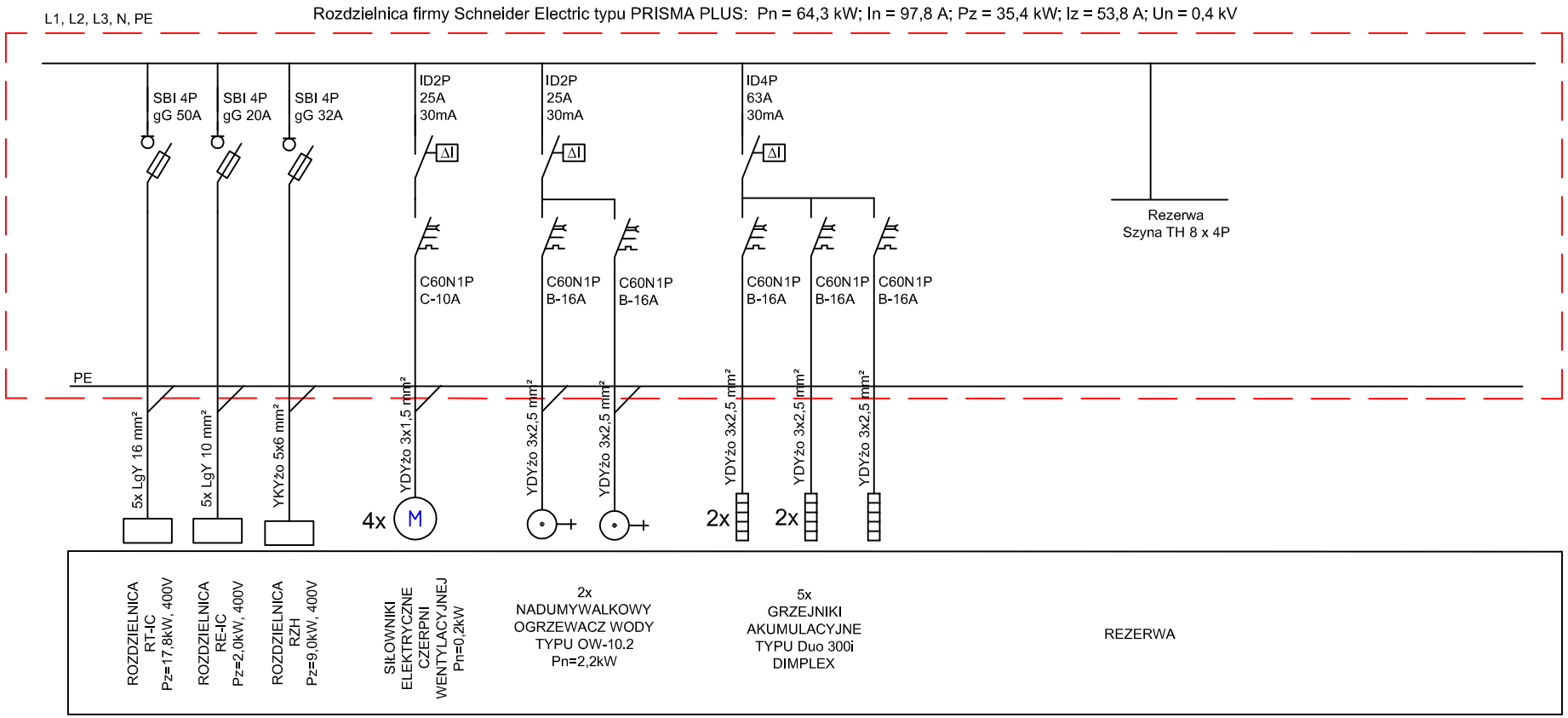

Ochrona przeciwporażeniowa:
Samoczynne wyłączenie zasilania.

UKŁAD SIECIOWY:
Zasilanie: TN-C
Obwody odbiorcze: TN-S

Rozdzielnica typu Prisma Plus i wyposażenie produkcji Schneider Electric.
Można zastosować osprzęt innych firm przy spełnionych takich samych parametrach techniczno-ruchowych.
Rozłącznik główny rozdzielnicy wyposażony w cewkę wybijakową i przedłużony napęd na drzwiach rozdzielnicy.
Rozdzielnicę dodatkowo wyposażyć w 2-ie szyny TH jako rezerwa.
Wentylator dachowy dla pomieszczenia Chlorownia zasilany i sterowany z łącznika oświetlenia tego pomieszczenia.

Pracownia Usług Projektowych DOBROL ul. Wyszyńskiego 24/88 10-457 Olsztyn tel/fax (0...89) 533-30-40 kom. 0604083604				Projektant: br. elektryczna:	mgr inż. Krystian Kuriata upr. 60/01/OL
Miejscowość:	Obręb Bolejny gmina Nidzica				
Obiekt:	Stacja Uzdatniania Wody			Asystent projektanta:	mgr inż. Tomasz Korowaj
Rysunek:	Schemat elektryczny rozdzielnicy głównej RG			Kierownik pracowni:	Józef Dobrowolski upr. 115/75/OL i § 13 ust.1 pkt.4 lit. a i b
Rys. nr: E-6B	Branża: Elektryczna	Data: październik 2007	Skala: -:-		

(C) 2007 ALL RIGHTS RESERVED. ELEKTROPOL PROJEKT BIURO USŁUG PROJEKTOWYCH KRYSTIAN KURIATA KĘTRZYN. KOPIOWANIE JAKĄKOLWIEK METODĄ ZABRONIONE.

A4

STAROSTWO POWIATOWE
13-100 Nidzica
ul. Traugutta 23
tel./fax 625-32-79

171

Projekt budowlany

zagospodarowania terenu budowy sieci wodociągowej , kanalizacji sanitarnej oraz stacji uzdatniania wody
obręb B o l e j n y gmina Nidzica
Etap - I

Obiekt : Przepompownie ścieków PG-1, PG-2	
Adres: obręb B o l e j n y, miejscowość B o l e j n y gmina Nidzica działka Nr	
Inwestor: Gmina Nidzica ul. Plac Wolności 1	
Branża: drogowa – zjazd publiczny z drogi powiatowej	
Projektanci :	
D. Branża drogowa :	
mgr inż. Tadeusz Radomski Upr .nr 4/77/OL Członek Izby Inż. Budownictwa WAM/BD2197/01	

Olsztyn, marzec 2008r

POWIATOWY ZARZĄD DRÓG
w Nidzicy
13-100 Nidzica, ul. Kolejowa 29
tel. 625-23-13, fax 625-41-29
NIP 984-00-88-846, Reg. 510750500

172

PZD.DT.P/7443/17/2008

Nidzica, dnia 06.02.2008 r.

STAROSTWO POWIATOWE
13-100 Nidzica
ul. Traugutta 23
tel./fax 625-32-79

URZĄD MIEJSKI W NIDZICY
Wpłynęło 13 LUT. 2008
podpis .....
zał. ..... znak: 1742

Gmina Nidzica
Pl. Wolności 1
13-100 Nidzica

DECYZJA

Na podstawie art. 29 ust. 1, 3 i 5 ustawy z dnia 21 marca 1985 r. o drogach publicznych (Dz. U. z 2004 r., Nr 204, poz. 2086 z późn. zm.), w związku z § 55 ust. 1 pkt 4 oraz § 77 i § 79 rozporządzenia Ministra Transportu i Gospodarki Morskiej z dnia 2 marca 1999 r. w sprawie warunków technicznych, jakim powinny odpowiadać drogi publiczne i ich usytuowanie (Dz. U. Nr 43, poz. 430) oraz art. 104 Kodeksu postępowania administracyjnego Powiatowy Zarząd Dróg w Nidzicy uzgadnia projekt budowlany zjazdu publicznego z drogi powiatowej nr 1528 N Witramowo – Łyna – dr. woj. nr 545 (Nidzica) do działki nr **42/1** obręb Bolejny gm. Nidzica.

Warunki uzgodnienia:

1. Zjazd z drogi powiatowej **nr 1528 N** Witramowo – Łyna – dr. woj. nr 545 (Nidzica) do działki nr **42/1** obręb Bolejny gm. Nidzica wykonać zgodnie z projektem.
2. Utrzymanie zjazdu należeć będzie do właściciela gruntu przyległego do pasa drogi zgodnie z art. 30 ustawy o drogach publicznych z dnia 21 marca 1985r. (Dz. U. Nr 204, poz. 2086 z dnia 13 września 2004 r.)
3. PZD zastrzega sobie prawo do przebudowy zjazdu związanego z remontem w/w drogi bez prawa do odszkodowania.
4. W przypadku kolizji zjazdu z istniejącymi urządzeniami lub sieciami w pasie drogowym, inwestor na własny koszt dokona zabezpieczenia lub przełożenia kolidującego urządzenia lub sieci.
5. Uzgodnienie niniejsze jest ważne przez okres trzech lat i nie jest pozwoleniem na budowę, ani nie stanowi zezwolenia na wejście z robotami na teren pasa drogowego.
6. **Budowę zjazdu można rozpocząć po uzyskaniu pozwolenia na budowę we właściwym urzędzie d/s budownictwa** (zgodnie z § 1 pkt 5, ust. 2 Rozporządzenia Rady Ministrów z dnia 1 czerwca 2004 r. w sprawie określenia warunków udzielania zezwoleń na zajęcie pasa drogowego (Dz. U. nr 140 poz. 1481 z dnia 19 czerwca 2004r.) **oraz decyzji zezwalającej na zajęcie pasa drogowego.**
7. Wniosek o wydanie decyzji administracyjnej na pozwolenie prowadzenia robót w pasie drogowym Inwestor lub Wykonawca działający z upoważnienia Inwestora winien złożyć w Powiatowym Zarządzie Dróg w Nidzicy na miesiąc przed planowanym rozpoczęciem robót dołączając do niego harmonogram robót oraz projekt organizacji ruchu (3 egz.) na czas ich trwania sporządzony na planie sytuacyjno – wysokościowym zgodnie z wymogami Rozporządzenia Ministra Infrastruktury z dnia 23 września 2003 r. w sprawie szczegółowych warunków zarządzania ruchem na drogach oraz wykonywania nadzoru nad tym zarządzeniem (Dz. U. nr 177 poz. 1729) zaopiniowany przez Komendę Powiatową Policji w Nidzicy.
8. Do w/w wniosku należy dołączyć odpis niniejszego uzgodnienia.

STAROSTWO POWIATOWE
13-100 Nidzica
ul. Traugutta 23
tel./fax 625-32-79

Pouczenie

Wydanie niniejszej decyzji jest zwolnione z opłaty skarbowej na podstawie art. 7, pkt 3 ustawy z dnia 16 listopada 2006 r. o opłacie skarbowej (Dz. U. z dnia 8 grudnia 2006 r., Nr 225 poz. 1635).

Od niniejszej decyzji służy stronie odwołanie do Samorządowego Kolegium Odwoławczego w Olsztynie za pośrednictwem Powiatowego Zarządu Dróg w Nidzicy w terminie 14 dni od jej otrzymania.

Otrzymują:

1. Pracownia Usług Projektowych DobroL
   Józef Dobrowolski
   ul. Wyszyńskiego 24/88
   10-457 Olsztyn
2. a/a

Z up. ZARZĄDU POWIATU

Krzysztof Dubojski
DYREKTOR
Powiatowego Zarządu Dróg w Nidzicy

PROJEKT BUDOWLANY

ZJAZDU PUBLICZNEGO Z DROGI POWIATOWEJ NR 1528 N

WITRAMOWO- ŁYNA

Bolejny do działki nr 42/1

Obręb Bolejny gmina Nidzica

INWESTOR: Gmina Nidzica

Pl. Wolności 1

13-100 Nidzica

Zawartość opracowania:

1. Opis techniczny
2. Decyzja nr 7/P/07 o ustaleniu lokalizacji inwestycji celu publicznego wydana przez Burmistrza gminy Nidzica z dnia 4. 04. 2007 r.
3. Rysunki:
   a) D-1 plan sytuacyjny
   b) D-2 przekroje konstrukcyjne
   c) D-3 profil podłużny
   d) Kserokopia uprawnień
   e) Zaświadczenie o przynależności do samorządu zawodowego

Olsztyn, październik 2007r.

STAROSTWO POWIATOWE
13-100 Nidzica
ul. Traugutta 23
tel./fax 625-32-79

W-MOIIB
POLSKA IZBA INŻYNIERÓW BUDOWNICTWA

Warmińsko-Mazurska Okręgowa Izba Inżynierów Budownictwa 10-532 Olsztyn, pl. Konsulatu Polskiego 1 tel./fax (089) 527 72 02

Olsztyn 22 listopada 2006
(data)

Zaświadczenie nr 4125 / 2006

Pan/Pani Tadeusz Radomski

miejsce zamieszkania ul.Wańkowicza 18/24
10-684 Olsztyn

jest członkiem Warmińsko – Mazurskiej Okręgowej Izby Inżynierów Budownictwa o numerze ewidencyjnym WAM / BD/2197/01 i posiada wymagane ubezpieczenie od odpowiedzialności cywilnej.

Niniejsze zaświadczenie jest ważne

od dnia 2007-01-01 do dnia 2007-12-31

PRZEWODNICZĄCY
Warmińsko-Mazurskiej Okręgowej Izby
Inżynierów Budownictwa

mgr inż. Zdzisław Binerowski

URZĄD WOJEWÓDZKI
Al. Zwycięstwa 7/9
10 — 959 Olsztyn
WYDZIAŁ GOSPODARKI TERENOWEJ
(pieczęć)

Nr 4/77/OL

Olsztyn, dnia 24. I. 19 77

STAROSTWO POWIATOWE
13-100 Nidzica
ul. Traugutta 23
tel./fax 625-32-79

175

DECYZJA O STWIERDZENIU PRZYGOTOWANIA ZAWODOWEGO

do pełnienia samodzielnych funkcji technicznych w budownictwie

Na podstawie § 4 ust. 2, § 7 i § 13 ust. 1 pkt 3 lit. b

rozporządzenia Ministra Gospodarki Terenowej i Ochrony Środowiska z dnia 20 lutego 1975

w sprawie samodzielnych funkcji technicznych w budownictwie (Dz.U. Nr 8, poz. 46) stwierdza się, że

Obywatel (ka) Tadeusz RADOMSKI
(imię i nazwisko)

magister inżynier komunikacji
(tytuł naukowy — zawodowy)

urodzony (a) dnia 25 maja 1944 r. w Ulatowo - Zalesie

posiada przygotowanie zawodowe upoważniające do wykonywania samodzielnej funkcji

projektanta
(rodzaj funkcji)

w specjalności konstrukcyjno - inżynieryjnej
(rodzaj specjalności techniczno-budowlanej)

w zakresie dróg i lotniskowych dróg startowych oraz manipulacyjnych

(specjalizacja zawodowa)

MA-BUA/14
CWD MA-BUA-14 zam. 10087-Kw-W-75 WDA zam. 210-Kl 50.000 piśm. 71g

Opis techniczny

Do projektu zjazdu publicznego z drogi powiatowej nr 1528 N
Bolejny na działki 42/1
w miejscowości Bolejny gmina Nidzica

1. Podstawa opracowania:

1. Decyzja nr 7/P/07 wydana przez Burmistrza Gminy Nidzica z dnia 04.04.2007r.

2. Projekt zagospodarowania działki dla przepompowni – tłoczni ścieków opracowany przez Pracownię Usług Projektowych DobroL w Olsztynie.

3. Mapa sytuacyjno – wysokościowa w skali 1:250 dostarczona przez Inwestora.

4. Opinia geotechniczna z badań podłoża gruntowego.

5. Rozporządzenie Ministra Transportu i Gospodarki Morskiej z dnia 2.08.1999r. w sprawie warunków technicznych, jakim powinny odpowiadać drogi publiczne i ich usytuowanie (Dz. U. Nr 43 poz. 430).

6. Wizja w terenie.

7. Wytyczne do projektowanie dróg i ulic.

2. Dane ogólne

Projektowana przepompownia ścieków zlokalizowana jest na działce nr 42/1 położonej w miejscowości Bolejny w gminie Nidzica, przy drodze powiatowej nr 1528 N. Droga powiatowa, z której następuje zjazd ma przekrój drogowy o nawierzchni betonowej o szerokości 5,0m. Po stronie zjazdu występuje pobocze gruntowe o szerokości 1,2m - 2,5m.

W stosunku do działki droga powiatowa przebiega wyżej o około 0,5m- 1,0m.

W bezpośrednim sąsiedztwie zjazdu jest istniejący budynek gospodarczy. Przez działkę wzdłuż granicy z pasem drogowym nie przebiegają żadne instalacje podziemne.

3. Warunki geotechniczne:

Według wykonanych na działce wierceń w rejonie projektowanej zabudowy występują następujące grunty humus do -0.3m, glina do -4,5m. Poziom wody gruntowej nie stwierdza się na głębokościach całego odwiertu.
W oparciu o powyższe wiercenie podłoże gruntowe uznano za korzystne.

4. Roboty ziemne

Ze względu na niewielkie różnice wysokości terenu istniejącego roboty ziemne makroniwelacyjne nie występują. Niewielkie roboty zostaną wykonane w ramach wyrównania terenu po przez nasypanie gruntu o wysokości 0,1-1,0m. Ewentualne zagęszczenie nasypów wykonać ubijakami mechanicznymi zgodnie z warunkami normy PN-S-02205.

5. Projekt zjazdu:

5.1. Zakres projektowanych robót obejmuje zjazd publiczny A-A1 z drogi powiatowej od krawędzi jej jezdni do końca projektowanej przepompowni. Krawędzie zjazdu wyokrąglono łukami poziomymi o promieniu 5,0m i 3,0m przy budynku gospodarczym. Powierzchnia zjazdu w granicach pasa drogowego wynosi 10,5m^2, całkowita powierzchnia projektowanej nawierzchni 64,5m^2.

Trasa zjazdu w planie przebiega w linii prostej prostopadle do granicy. Skrzyżowanie zaprojektowano pod kątem zbliżonym do prostego z odchyleniem 3°.

5.2. Spadek podłużny na projektowanym zjeździe wynosi 5,0% na szerokości pobocza (dostosowane do jego spadku) oraz 5,0% na dalszym odcinku od drogi powiatowej do osi drogi wjazdowej do przepompowni. Spadek poprzeczny na całej długości dojazdu jest jednakowy o wartości 1% jak pokazano na sytuacji D-1 i wynika z dostosowania do spadku podłużnego drogi powiatowej.

5.3. Nawierzchnię zjazdu zaprojektowano jako utwardzoną z kostki betonowej brukowej pełnej szarej grubości 8cm podsypce cementowo-piaskowej grubości 3cm i podbudowie z chudego betony o R_28=6- 9 Mpa i grubości 15cm.

Ze względu na wątpliwe podłoże gruntowe pod podbudową przewidziano zmianę 30cm warstwy na piasek o parametrach jak dla warstwy odcinającej. Nawierzchnię zjazdu z kostki betonowej połączyć z nawierzchnią jezdni betonowej na styk. Na dalszym odcinku dojazd obramować krawężnikiem 15x20cm wystającym, ustawionym na ławie betonowej z oporem z betonu B-10. Miejsca ustawienia poszczególnych rodzajów pokazano na rysunku D-1.

Szczegóły konstrukcyjne nawierzchni i obramowania pokazano na rys. D-2.

6. Odwodnienie:

Odwodnienie projektowanej nawierzchni zjazdu jest powierzchniowe poprzez spadki poprzeczne i podłużne w kierunku działki własnej Inwestora, położonej poniżej drogi powiatowej.

7. Plantowanie i umocnienia:

Po zakończeniu robót budowlanych teren robót ziemnych splantować ręcznie do ostatecznych rzędnych.

Skarpy przy przepuście umocnić przez ułożenie na niej darniny w kratę z wypełnieniem przerw humusem i obsianiem trawą.

8. Dowiązanie sytuacyjne i wysokościowe:

Dowiązanie sytuacyjne do granic według sytuacji D-1.

Dowiązanie wysokościowe do reppera. Do którego została dowiązana mapa sytuacyjno- wysokościowa.

Opracował:

POWIATOWY ZARZĄD DRÓG
w Nidzicy
13-100 Nidzica, ul. Kolejowa 29
tel. 625-23-13, fax 625-41-29
NIP 984-00-88-846, Reg. 510750500

STAROSTWO POWIATOWE
13-100 Nidzica
ul. Traugutta 23
tel./fax 625-32-79

179

Nidzica, dnia 02.01.2008 r.

PZD.DT.P/7443/02/2008

Gmina Nidzica
Pl. Wolności 1
13-100 Nidzica

POSTANOWIENIE

Na podstawie art. 29 ust. 1, 3 i 5. oraz art. 40 pkt 1 ustawy z dnia 21 marca 1985 r. o drogach publicznych (Dz. U. z 2004 r., Nr 204, poz. 2086 z późn. zm.), w związku z § 55 ust. 1 pkt 4 oraz § 77 i § 79 rozporządzenia Ministra Transportu i Gospodarki Morskiej z dnia 2 marca 1999 r. w sprawie warunków technicznych, jakim powinny odpowiadać drogi publiczne i ich usytuowanie (Dz. U. Nr 43, poz 430) oraz art. 104 Kodeksu postępowania administracyjnego, a także upoważnienia nr 12/2006 Zarządu Powiatu w Nidzicy z dnia 04.12.2006 r. po rozpatrzeniu wniosku złożonego przez **Pracownię Usług Projektowych DobroL Józef Dobrowolski, 10-457 Olsztyn, ul. Kard. Wyszyńskiego 24/88, upoważnionego przez Gminę Nidzica Pl. Wolności 1, 13-100 Nidzica** dotyczącego lokalizacji dwóch zjazdów do obsługi działek o nr **42/1 i 138/7** z drogi powiatowej **nr 1528 N Witramowo – Łyna – dr. woj. nr 545 (Nidzica) w m. Bolejny**

Postanawiam

uzgodnić lokalizację dwóch zjazdów do obsługi działek o nr **42/1** i **138/7** z drogi powiatowej **nr 1528 N Witramowo – Łyna – dr. woj. nr 545 (Nidzica) w m. Bolejny** z zachowaniem następujących warunków:

1. Wykonać dokumentację techniczną na budowę dwóch zjazdów do obsługi działek o nr **42/1 i 138/7** w m. Bolejny zgodnie z Rozporządzeniem Ministra Transportu i Gospodarki Morskiej w sprawie warunków technicznych, jakim powinny odpowiadać drogi publiczne i ich usytuowanie (Dz. U. nr 43 z 1999 r. poz. 430), obowiązującym prawem budowlanym i przedłożyć **do uzgodnienia z Powiatowym Zarządem Dróg w Nidzicy.**
2. Zgodnie z warunkami zawartymi w w/w Rozporządzeniu MTiGM zjazd indywidualny powinien mieć szerokość nie mniejszą niż **4,50 m** w tym jezdnię o szerokości nie mniejszej niż **3,0 m** i nie większej niż szerokość jezdni na drodze.
3. Zjazd o nawierzchni twardej na całej szerokości pasa drogowego.
4. Inwestor zobowiązany jest do uzyskania z Powiatowego Zarządu Dróg w Nidzicy **pozwolenia na prowadzenie robót w pasie drogowym podczas wykonywania zjazdu** /art. 47 ust. 4 prawa budowlanego i art. 40 ustawy o drogach publicznych/.
5. PZD zastrzega sobie prawo do przebudowy zjazdu związanego z remontem w/w drogi bez prawa do odszkodowania.
6. Utrzymanie zjazdów należy do właściciela gruntów przyległych do drogi /art. 30 ustawy o drogach publicznych/.
7. Uzgodnienie jest ważne 3 lata licząc od daty jej uprawomocnienia.

Projekt budowlany zjazdu publicznego z drogi powiatowej nr 1528 N
na działkę nr 42/1
Obręb Bolejny gmina Nidzica
Skala 1:250

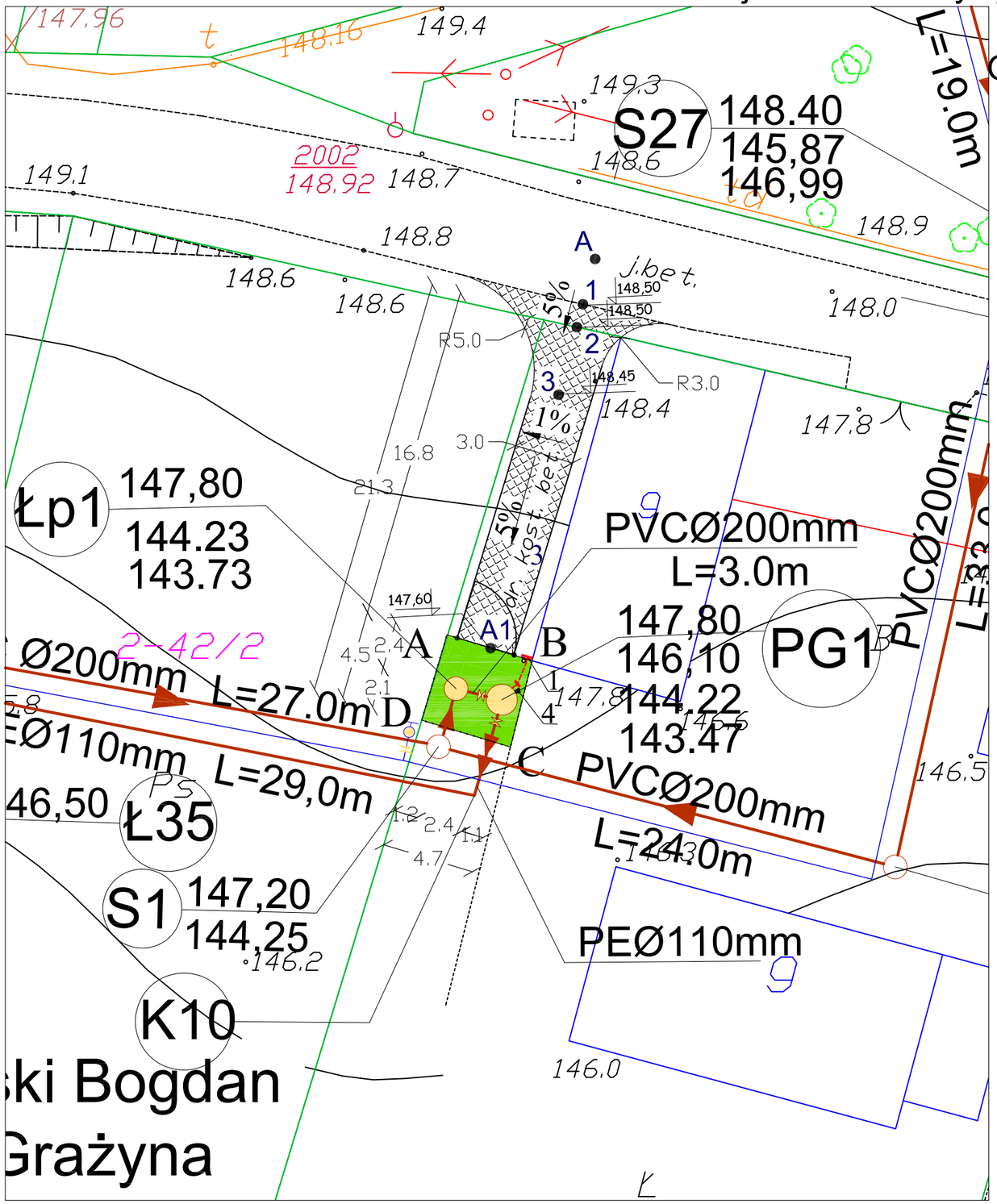

Inwestor :
Gmina Ndzica
Pl. Wolności 1
13-100 Nidzica

Właściciel działki nr 42/1 :
Dąbrowski Bogumił
ul. Narutowicza 25
13-100 Nidzica

L E G E N D A:

Przepompownia ścieków

a) infrastruktura projektowana

- Sieć wodociągowa
- Kanalizacja sanitarna grawitacyjna
- Kanalizacja sanitarna ciśnieniowa
- Hydrant p/poż.nadziemny z zasuwą
- Zasuwa na wodociągu
- Zasuwa przed i za przepompownią
- Miejsce i nr wykonania otworu wiertniczego
- Kabel zasilający YKY 5x10mm2 L=2,0m

b) infrastruktura istniejąca

- Kabel telekomunikacyjny
- Kabel energetyczny

155/57 Numery działek

1 Szafka zasilająca (pomiar energii)

3 Droga dojazdowa do wykupienia szer 3,0m z kostki brukowej F=71,0m²

4 Pion odpowietrzajacy zakończony rurą wymiarową Ø160/ 250mm umieszczoną 1,5m nad terenem Przewód PEØ160mm Lcałk.=4,5m

ABCD Teren wydzielony pod tłocznię PG1 do wykupienia F=21,0 m² na dziłce nr 42/1

1 Numeracja profilu drogowego

Pracownia Usług Projektowych DOBROL ul. Wyszyńskiego 24/88 10-457 Olsztyn tel/fax (0...89) 533-30-40 kom. 0604083604				Projektant: br.sanitarna:	mgr inż. Grzegorz Bogdan upr. nr 34/79/OL i 512/94/OL § 13 ust.1 pkt.4 a i c
				br. drogowa:	mgr inż. Tadeusz Radomski upr. 4/77/OL
Miejscowość:	Obręb Bolejny gmina Nidzica			Asystent projektanta:	inż. Klepando Katarzyna
Obiekt:	Zjazd z działki nr 42/1				
Rysunek:	Projekt budowlany zjazdu z drogi powiatowej nr 1528 N na działkę nr 42/1 obręb Bolejny gmina Nidzica			Kierownik pracowni:	Józef Dobrowolski upr. 115/75/OL i § 13 ust.1 pkt.4 lit. a i b
Rys. nr: D-1	Branża: drogowa	Data: październik 2007	Skala: 1:250		

Profil podłużny i poprzeczny zjazdu publicznego z drogi powiatowej nr 1528 N na działkę nr 42/1
Bolejny gmina Nidzica
skala 1:100/250

Skala 1:50

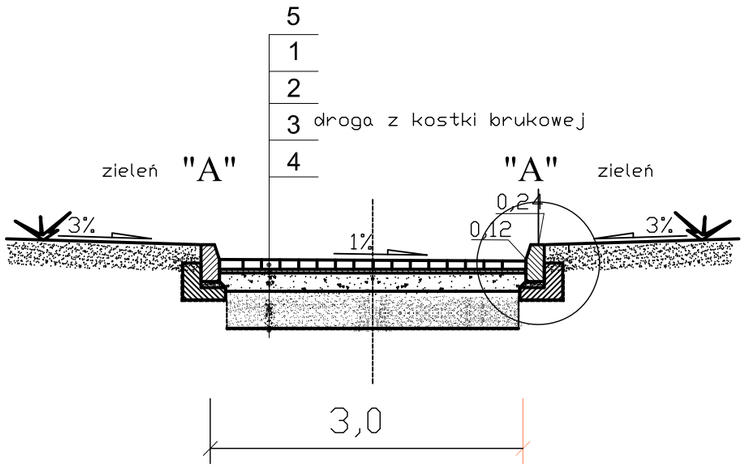

Skala 1:20

"A"

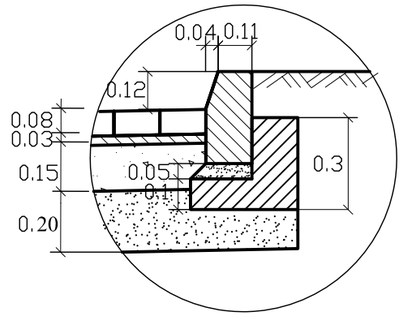

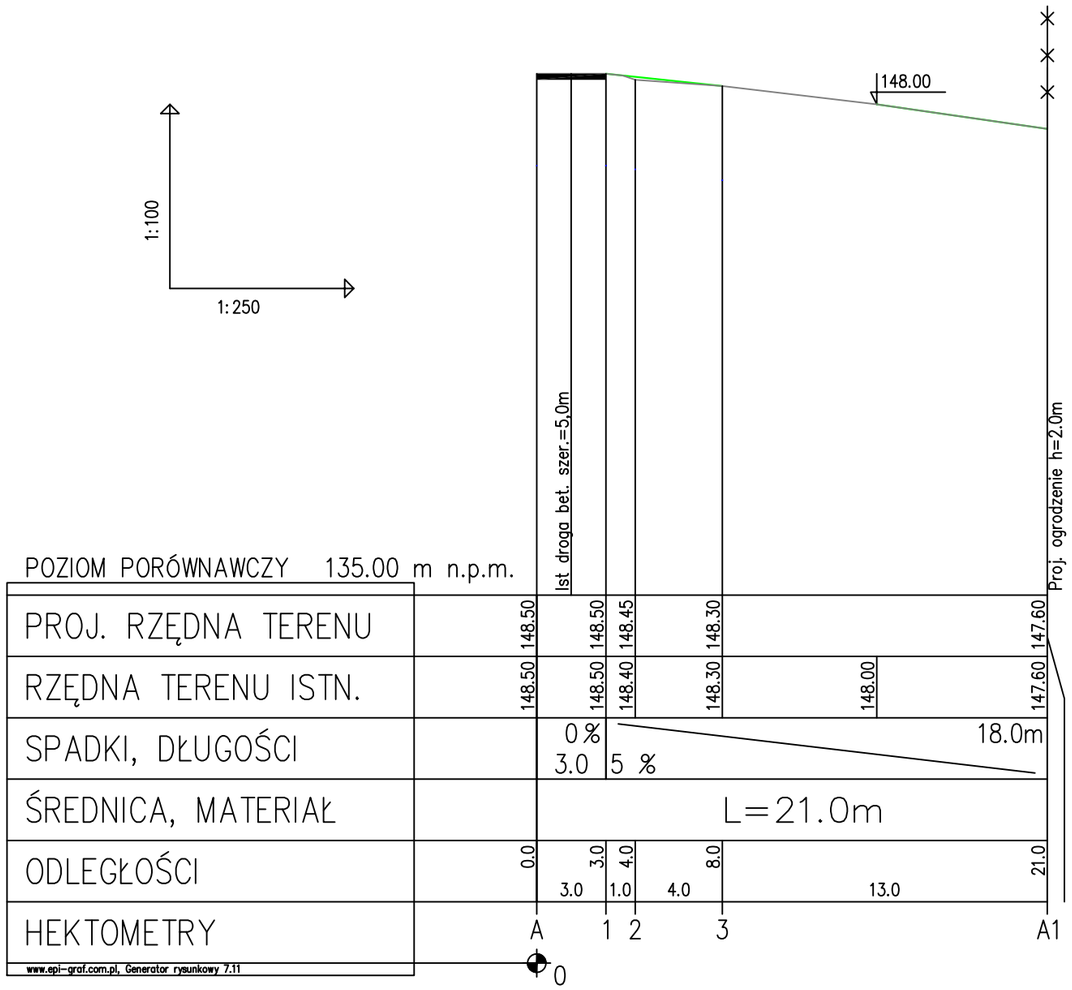

Lp.	OZNACZENIA	Grubości
1	Podsypka cementowo - piaskowa 1:4	3 cm
2	Warstwa podbudowy z kruszywa łamanego 0/31,5 mm stabilizowanego mechanicznie w/g PN-S-06102:1997	15 cm
3	Warstwa odcinająca (wymiana gruntu) z piasku o gr. 30 cm	30 cm
4	Geowłóknina separacyjno-filtracyjna o gramaturze powyżej 200g/m wytrzymałości na rociąganie powyżej 12,5kN/m, wytrzymałości na na przebicie powyżej 2100 kN i prędkości przepływu wody min 34m²/s	-----
5	Betonowa kostka brukowa szara	8 cm

Pracownia Usług Projektowych DOBROL ul. Wyszyńskiego 24/88 10-457 Olsztyn tel/fax (0...89) 533-30-40 kom. 0604083604				Projektant: br. sanitarna br. drogowa:	Józef Dobrowolski upr. 115/75/OL i § 13 ust.1 pkt.4 lit. a i b mgr inż. Tadeusz Radomski upr. 4/77/OL
Miejscowość:	Bolejny gmina Nidzica				
Obiekt:	Projekt budowlany zjazdu z drogi powiatowej nr 1528 N na działkę nr 42/1 obręb Bolejny gmina Nidzica			Asystent projektanta:	inż. Katarzyna Klepando
Rysunek:	Profil podłużny i poprzeczny zjazdu na działkę 42/1				
D-2 Rys. nr: D-3	Branża: drogowa	Data: październik 2007 r.	Skala: 1:100/250		

POWIATOWY ZARZĄD DRÓG
w Nidzicy
13-100 Nidzica, ul. Kolejowa 29
tel. 625-23-13, fax 625-41-29
NIP 984-00-88-846, Reg. 510750500

PZD.DT.P/7443/18/2008

182

STAROSTWO POWIATOWE
13-100 Nidzica
ul. Traugutta 23
tel./fax 625-32-79

Nidzica, dnia 06.02.2008 r.

URZĄD MIEJSKI W NIDZICY
Wpłynęło 13 LUT. 2008
podpis .....
zał. ..... znak: 1745

Gmina Nidzica
Pl. Wolności 1
13-100 Nidzica

DECYZJA

Na podstawie art. 29 ust. 1, 3 i 5 ustawy z dnia 21 marca 1985 r. o drogach publicznych (Dz. U. z 2004 r., Nr 204, poz. 2086 z późn. zm.), w związku z § 55 ust. 1 pkt 4 oraz § 77 i § 79 rozporządzenia Ministra Transportu i Gospodarki Morskiej z dnia 2 marca 1999 r. w sprawie warunków technicznych, jakim powinny odpowiadać drogi publiczne i ich usytuowanie (Dz. U. Nr 43, poz. 430) oraz art. 104 Kodeksu postępowania administracyjnego Powiatowy Zarząd Dróg w Nidzicy uzgadnia projekt budowlany zjazdu publicznego z drogi powiatowej nr 1528 N Witramowo – Łyna – dr. woj. nr 545 (Nidzica) do działki nr **138/7** obręb Bolejny gm. Nidzica.

Warunki uzgodnienia:

1. Zjazd z drogi powiatowej **nr 1528 N** Witramowo – Łyna – dr. woj. nr 545 (Nidzica) do działki nr **138/7** obręb Bolejny gm. Nidzica wykonać zgodnie z projektem.
2. Utrzymanie zjazdu należeć będzie do właściciela gruntu przyległego do pasa drogi zgodnie z art. 30 ustawy o drogach publicznych z dnia 21 marca 1985r. (Dz. U. Nr 204, poz. 2086 z dnia 13 września 2004 r.)
3. PZD zastrzega sobie prawo do przebudowy zjazdu związanego z remontem w/w drogi bez prawa do odszkodowania.
4. W przypadku kolizji zjazdu z istniejącymi urządzeniami lub sieciami w pasie drogowym, inwestor na własny koszt dokona zabezpieczenia lub przełożenia kolidującego urządzenia lub sieci.
5. Uzgodnienie niniejsze jest ważne przez okres trzech lat i nie jest pozwoleniem na budowę, ani nie stanowi zezwolenia na wejście z robotami na teren pasa drogowego.
6. **Budowę zjazdu można rozpocząć po uzyskaniu pozwolenia na budowę we właściwym urzędzie d/s budownictwa** (zgodnie z § 1 pkt 5, ust. 2 Rozporządzenia Rady Ministrów z dnia 1 czerwca 2004 r. w sprawie określenia warunków udzielania zezwoleń na zajęcie pasa drogowego (Dz. U. nr 140 poz. 1481 z dnia 19 czerwca 2004r.) **oraz decyzji zezwalającej na zajęcie pasa drogowego.**
7. Wniosek o wydanie decyzji administracyjnej na pozwolenie prowadzenia robót w pasie drogowym Inwestor lub Wykonawca działający z upoważnienia Inwestora winien złożyć w Powiatowym Zarządzie Dróg w Nidzicy na miesiąc przed planowanym rozpoczęciem robót dołączając do niego harmonogram robót oraz projekt organizacji ruchu (3 egz.) na czas ich trwania sporządzony na planie sytuacyjno – wysokościowym zgodnie z wymogami Rozporządzenia Ministra Infrastruktury z dnia 23 września 2003 r. w sprawie szczegółowych warunków zarządzania ruchem na drogach oraz wykonywania nadzoru nad tym zarządzeniem (Dz. U. nr 177 poz. 1729) zaopiniowany przez Komendę Powiatową Policji w Nidzicy.
8. Do w/w wniosku należy dołączyć odpis niniejszego uzgodnienia.

Pouczenie

STAROSTWO POWIATOWE
13-100 Nidzica
ul. Traugutta 23
tel/fax 023-32-79

Wydanie niniejszej decyzji jest zwolnione z opłaty skarbowej na podstawie art. 7, pkt 3 ustawy z dnia 16 listopada 2006 r. o opłacie skarbowej (Dz. U. z dnia 8 grudnia 2006 r., Nr 225 poz. 1635).

Od niniejszej decyzji służy stronie odwołanie do Samorządowego Kolegium Odwoławczego w Olsztynie za pośrednictwem Powiatowego Zarządu Dróg w Nidzicy w terminie 14 dni od jej otrzymania.

Otrzymują:

1. Pracownia Usług Projektowych DobroL
   Józef Dobrowolski
   ul. Wyszyńskiego 24/88
   10-457 Olsztyn
2. a/a

Zup. ZARZĄDU POWIATU
Krzysztof Dubojski
DYREKTOR
Powiatowego Zarządu Dróg w Nidzicy

POWIATOWY ZARZĄD DRÓG
w Nidzicy
13-100 Nidzica, ul. Kolejowa 29
tel. 625-23-13, fax 625-41-29
NIP 984-00-88-846, Reg. 510750500

183

Nidzica, dnia 02.01.2008 r.

PZD.DT.P/7443/02/2008

STAROSTWO POWIATOWE
13-100 Nidzica
ul. Traugutta 23
tel./fax 625-32-79

Gmina Nidzica
Pl. Wolności 1
13-100 Nidzica

POSTANOWIENIE

Na podstawie art. 29 ust. 1, 3 i 5. oraz art. 40 pkt 1 ustawy z dnia 21 marca 1985 r. o drogach publicznych (Dz. U. z 2004 r., Nr 204, poz. 2086 z późn. zm.), w związku z § 55 ust. 1 pkt 4 oraz § 77 i § 79 rozporządzenia Ministra Transportu i Gospodarki Morskiej z dnia 2 marca 1999 r. w sprawie warunków technicznych, jakim powinny odpowiadać drogi publiczne i ich usytuowanie (Dz. U. Nr 43, poz 430) oraz art. 104 Kodeksu postępowania administracyjnego, a także upoważnienia nr 12/2006 Zarządu Powiatu w Nidzicy z dnia 04.12.2006 r. po rozpatrzeniu wniosku złożonego przez **Pracownię Usług Projektowych DobroL Józef Dobrowolski, 10-457 Olsztyn, ul. Kard. Wyszyńskiego 24/88, upoważnionego przez Gminę Nidzica Pl. Wolności 1, 13-100 Nidzica** dotyczącego lokalizacji dwóch zjazdów do obsługi działek o nr **42/1 i 138/7** z drogi powiatowej **nr 1528 N Witramowo – Łyna – dr. woj. nr 545 (Nidzica) w m. Bolejny**

Postanawiam

uzgodnić lokalizację dwóch zjazdów do obsługi działek o nr **42/1** i **138/7** z drogi powiatowej **nr 1528 N Witramowo – Łyna – dr. woj. nr 545 (Nidzica) w m. Bolejny** z zachowaniem następujących warunków:

1. Wykonać dokumentację techniczną na budowę dwóch zjazdów do obsługi działek o nr **42/1 i 138/7** w m. Bolejny zgodnie z Rozporządzeniem Ministra Transportu i Gospodarki Morskiej w sprawie warunków technicznych, jakim powinny odpowiadać drogi publiczne i ich usytuowanie (Dz. U. nr 43 z 1999 r. poz. 430), obowiązującym prawem budowlanym i przedłożyć **do uzgodnienia z Powiatowym Zarządem Dróg w Nidzicy.**
2. Zgodnie z warunkami zawartymi w w/w Rozporządzeniu MTiGM zjazd indywidualny powinien mieć szerokość nie mniejszą niż **4,50 m** w tym jezdnię o szerokości nie mniejszej niż **3,0 m** i nie większej niż szerokość jezdni na drodze.
3. Zjazd o nawierzchni twardej na całej szerokości pasa drogowego.
4. Inwestor zobowiązany jest do uzyskania z Powiatowego Zarządu Dróg w Nidzicy **pozwolenia na prowadzenie robót w pasie drogowym podczas wykonywania zjazdu** /art. 47 ust. 4 prawa budowlanego i art. 40 ustawy o drogach publicznych/.
5. PZD zastrzega sobie prawo do przebudowy zjazdu związanego z remontem w/w drogi bez prawa do odszkodowania.
6. Utrzymanie zjazdów należy do właściciela gruntów przyległych do drogi /art. 30 ustawy o drogach publicznych/.
7. Uzgodnienie jest ważne 3 lata licząc od daty jej uprawomocnienia.

STAROSTWO POWIATOWE
13-100 Nidzica
ul. Traugutta 23
tel./fax 625-32-79

Pouczenie

Wydanie niniejszej decyzji jest zwolnione z opłaty skarbowej na podstawie art. 7, pkt 3 ustawy z dnia 16 listopada 2006 r. o opłacie skarbowej (Dz. U. z dnia 8 grudnia 2006 r., Nr 225 poz. 1635).

Od niniejszej decyzji służy stronie odwołanie do Samorządowego Kolegium Odwoławczego w Olsztynie za pośrednictwem Powiatowego Zarządu Dróg w Nidzicy w terminie 14 dni od jej otrzymania.

Otrzymują:

1. Pracownia Usług Projektowych DobroL
   Józef Dobrowolski
   ul. Wyszyńskiego 24/88
   10-457 Olsztyn
2. a/a

Zup. ZARZĄDU POWIATU
Krzysztof Dobojski
DYREKTOR
Powiatowego Zarządu Dróg w Nidzicy

PROJEKT BUDOWLANY

ZJAZDU PUBLICZNEGO Z DROGI POWIATOWEJ NR 1528 N

WITRAMOWO- ŁYNA

Bolejny do działki nr 138/7

Obręb Bolejny gmina Nidzica

INWESTOR: Gmina Nidzica

Pl. Wolności 1

13-100 Nidzica

Zawartość opracowania:

1. Opis techniczny
2. Decyzja nr 7/P/07 o ustaleniu lokalizacji inwestycji celu publicznego wydana przez Burmistrza gminy Nidzica z dnia 4. 04. 2007 r.
3. Rysunki:
   a) D-1 plan sytuacyjny
   b) D-2 przekroje konstrukcyjne
   c) D-3 profil podłużny
   d) Kserokopia uprawnień
   e) Zaświadczenie o przynależności do samorządu zawodowego

Olsztyn, październik 2007r.

Opis techniczny

Do projektu zjazdu publicznego z drogi powiatowej nr 1528 N
Bolejny na działka 138/7
w miejscowości Bolejny gmina Nidzica

1. Podstawa opracowania:

1. Decyzja nr 7/P/07 wydana przez Burmistrza Gminy Nidzica z dnia 04.04.2007r.

2. Projekt zagospodarowania działki dla przepompowni – tłoczni ścieków opracowany przez Pracownię Usług Projektowych DobroL w Olsztynie.

3. Mapa sytuacyjno – wysokościowa w skali 1:250 dostarczona przez Inwestora.

4. Opinia geotechniczna z badań podłoża gruntowego.

5. Rozporządzenie Ministra Transportu i Gospodarki Morskiej z dnia 2.08.1999r. w sprawie warunków technicznych, jakim powinny odpowiadać drogi publiczne i ich usytuowanie (Dz. U. Nr 43 poz. 430).

6. Wizja w terenie.

7. Wytyczne do projektowanie dróg i ulic.

2. Dane ogólne

Projektowana przepompownia ścieków zlokalizowana jest na działce nr 138/7 położonej w miejscowości Bolejny w gminie Nidzica, przy drodze powiatowej nr 1528 N. Droga powiatowa, z której następuje zjazd ma przekrój drogowy o nawierzchni betonowej o szerokości 5,0m. Po stronie zjazdu występuje pobocze gruntowe o szerokości 0,9m - 1,5m.

W stosunku do działki droga powiatowa przebiega wyżej o około 0,5m- 2,0m.

Przez działkę wzdłuż granicy z pasem drogowym przebiega podziemny kabel telekomunikacyjny.

3. Warunki geotechniczne:

Według wykonanych na działce wierceń w rejonie projektowanej zabudowy występują następujące grunty humus do -0.2m, żwir do -3,0m i torf. Poziom wody gruntowej nie stwierdza się na głębokościach całego odwiertu.

W oparciu o powyższe wiercenie podłoże gruntowe uznano za nie korzystne.

4. Roboty ziemne

Ze względu na niewielkie różnice wysokości terenu istniejącego roboty ziemne makroniwelacyjne nie występują. Niewielkie roboty zostaną wykonane w ramach wyrównania terenu po przez nasypanie gruntu o wysokości 0,1-0,5m. Ewentualne zagęszczenie nasypów wykonać ubijakami mechanicznymi zgodnie z warunkami normy PN-S-02205.

5. Projekt zjazdu:

5.1. Zakres projektowanych robót obejmuje zjazd publiczny A-A1 z drogi powiatowej od krawędzi jej jezdni do końca projektowanej przepompowni. Krawędzie zjazdu wyokrąglono łukami poziomymi o promieniu 5,0m. Powierzchnia zjazdu w granicach pasa drogowego wynosi 10,5m^2, całkowita powierzchnia projektowanej nawierzchni 152,5m^2.

Trasa zjazdu w planie przebiega w linii prostej prostopadle do granicy. Skrzyżowanie zaprojektowano pod kątem zbliżonym do prostego z odchyleniem 5°.

5.2. Spadek podłużny na projektowanym zjeździe wynosi 5,0% na szerokości pobocza (dostosowane do jego spadku) oraz 8,0% na dalszym odcinku od drogi powiatowej do osi drogi wjazdowej do przepompowni. Spadek poprzeczny na całej długości dojazdu jest jednakowy o wartości 1% jak pokazano na sytuacji D-1 i wynika z dostosowania do spadku podłużnego drogi powiatowej.

5.3. Nawierzchnię zjazdu zaprojektowano jako utwardzoną z kostki betonowej brukowej pełnej szarej grubości 8cm podsypce cementowo-piaskowej grubości 3cm i podbudowie z chudego betony o R_28=6- 9 Mpa i grubości 15cm.

Ze względu na wątpliwe podłoże gruntowe pod podbudową przewidziano zmianę 30cm warstwy na piasek o parametrach jak dla warstwy odcinającej. Nawierzchnię zjazdu z kostki betonowej połączyć z nawierzchnią jezdni betonowej na styk. Na dalszym odcinku

dojazd obramować krawężnikiem 15x20cm wystającym, ustawionym na ławie betonowej z oporem z betonu B-10. Miejsca ustawienia poszczególnych rodzajów pokazano na rysunku D-1.

Szczegóły konstrukcyjne nawierzchni i obramowania pokazano na rys. D-2.

6. Odwodnienie:

Odwodnienie projektowanej nawierzchni zjazdu jest powierzchniowe poprzez spadki poprzeczne i podłużne w kierunku działki własnej Inwestora, położonej poniżej drogi powiatowej.

7. Plantowanie i umocnienia:

Po zakończeniu robót budowlanych teren robót ziemnych splantować ręcznie do ostatecznych rzędnych.

Skarpy przy przepuście umocnić przez ułożenie na niej darniny w kratę z wypełnieniem przerw humusem i obsianiem trawą.

8. Dowiązanie sytuacyjne i wysokościowe:

Dowiązanie sytuacyjne do granic według sytuacji D-1.

Dowiązanie wysokościowe do reppera. Do którego została dowiązana mapa sytuacyjno- wysokościowa.

Opracował:

Projekt budowlany zjazdu publicznego
z drogi powiatowej nr 1528 N na działkę nr 138/7
Obręb Bolejny gmina Nidzica
Skala 1:250

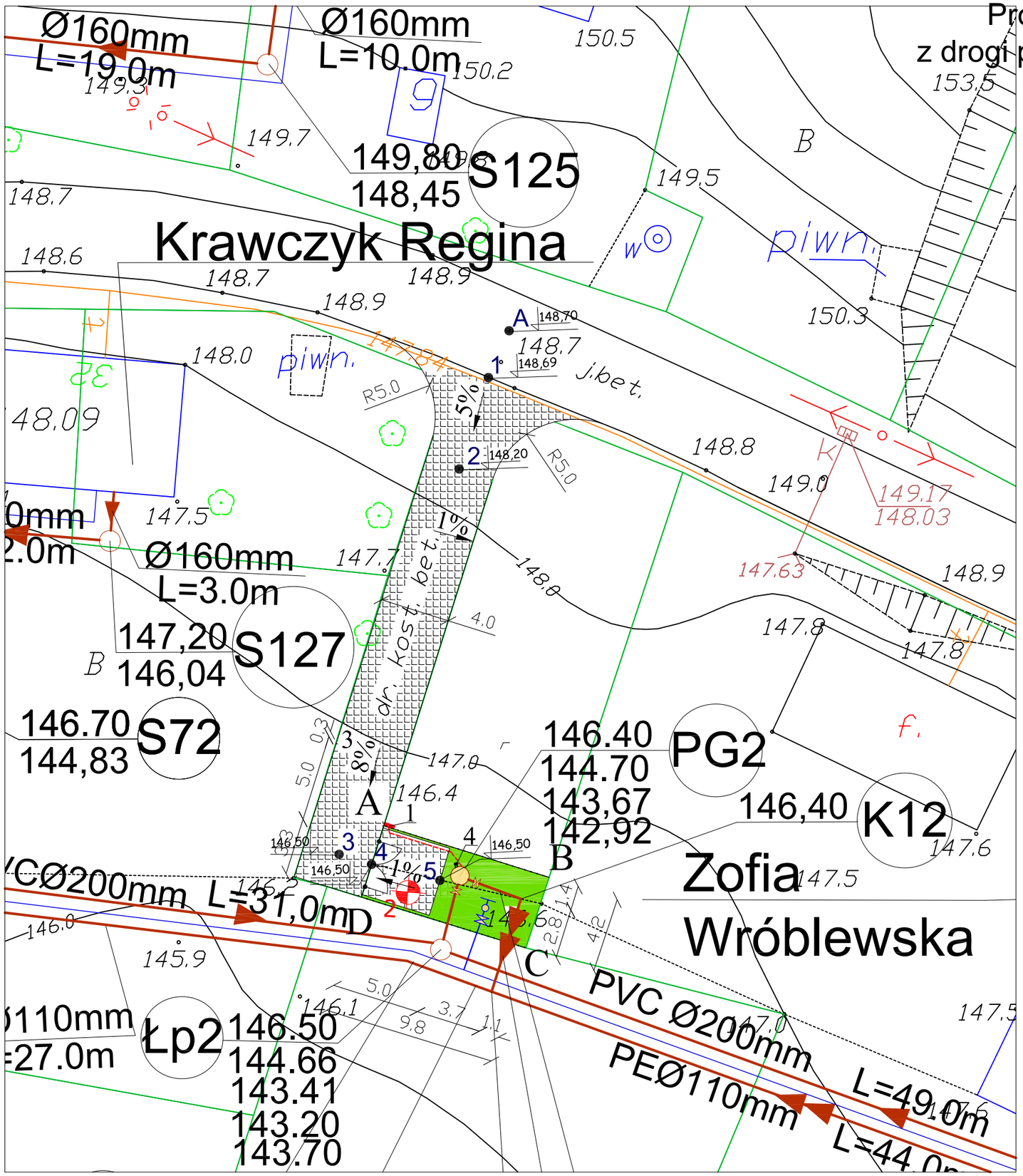

Inwestor :
Gmina Ndzica
Pl. Wolności 1
13-100 Nidzica

Właściciel działki nr 138/7:
Krawczyk Lucjan
Bolejny 14
13-015 Olsztynek

L E G E N D A:

Przepompownia ścieków

a) infrastruktura projektowana

- Sieć wodociągowa
- Kanalizacja sanitarna grawitacyjna
- Kanalizacja sanitarna ciśnieniowa
- Hydrant p/poż.nadziemny z zasuwą
- Zasuwa na wodociągu
- Zasuwa przed i za przepompownią
- Miejsce i nr wykonania otworu wiertniczego
- Kabel zasilający YKY 5x10mm2 L=5,0m

b) infrastruktura istniejąca

- Kabel telekomunikacyjny
- Kabel energetyczny
- 155/57 Numery działek

1 Szafka zasilająca (pomiar energii)
3 Droga dojazdowa szer 3,0m z kostki brukowej F=32,5m²
4 Pion odpowietrzajacy zakończony rurą wymiarową Ø160/ 250mm umieszczoną 1,5m nad terenem Przewód PEØ160mm Lcałk.=0,6m
ABCD Teren wydzielony pod tłocznię PG2 F=42,0 m² na dziłce nr 138/7
1 Numeracja profilu drogowego

Pracownia Usług Projektowych DOBROL ul. Wyszyńskiego 24/88 10-457 Olsztyn tel/fax (0...89) 533-30-40 kom. 0604083604				Projektant: br.sanitarna:	mgr inż. Grzegorz Bogdan upr. nr 34/79/OL i 512/94/OL § 13 ust.1 pkt.4 a i c
				br. drogowa:	mgr inż. Tadeusz Radomski upr. 4/77/OL
Miejscowość:	Obręb Bolejny gmina Nidzica			Asystent projektanta:	inż. Klepando Katarzyna
Obiekt:	Zjazd z działki nr 138/7				
Rysunek:	Projekt budowlany zjazdu z drogi powiatowej nr 1528 N na działkę nr 138/7 obręb Bolejny gmina Nidzica			Kierownik pracowni:	Józef Dobrowolski upr. 115/75/OL i § 13 ust.1 pkt.4 lit. a i b
Rys. nr:D-1	Branża: drogowa	Data: październik 2007	Skala: 1:250		

Skala 1:50

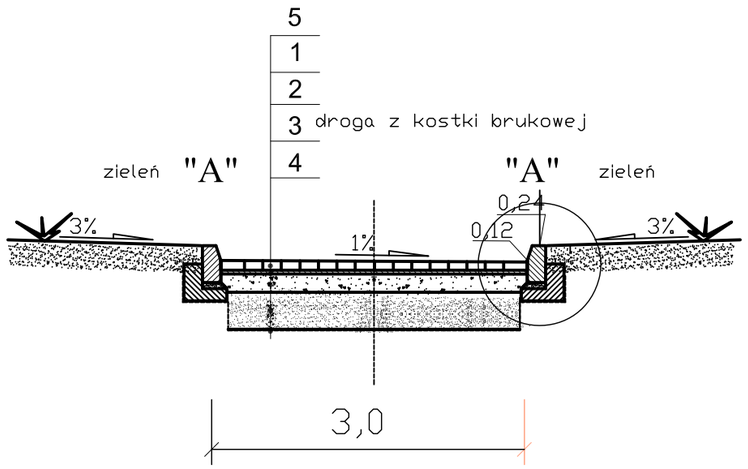

Skala 1:20

"A"

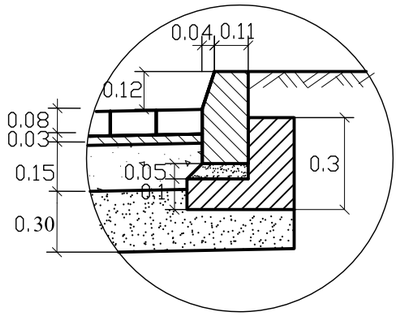

Profil podłużny zjazdu publicznego z drogi powiatowej nr 1528 N na działkę nr 138/7 Bolejny gmina Nidzica

skala 1:100/500

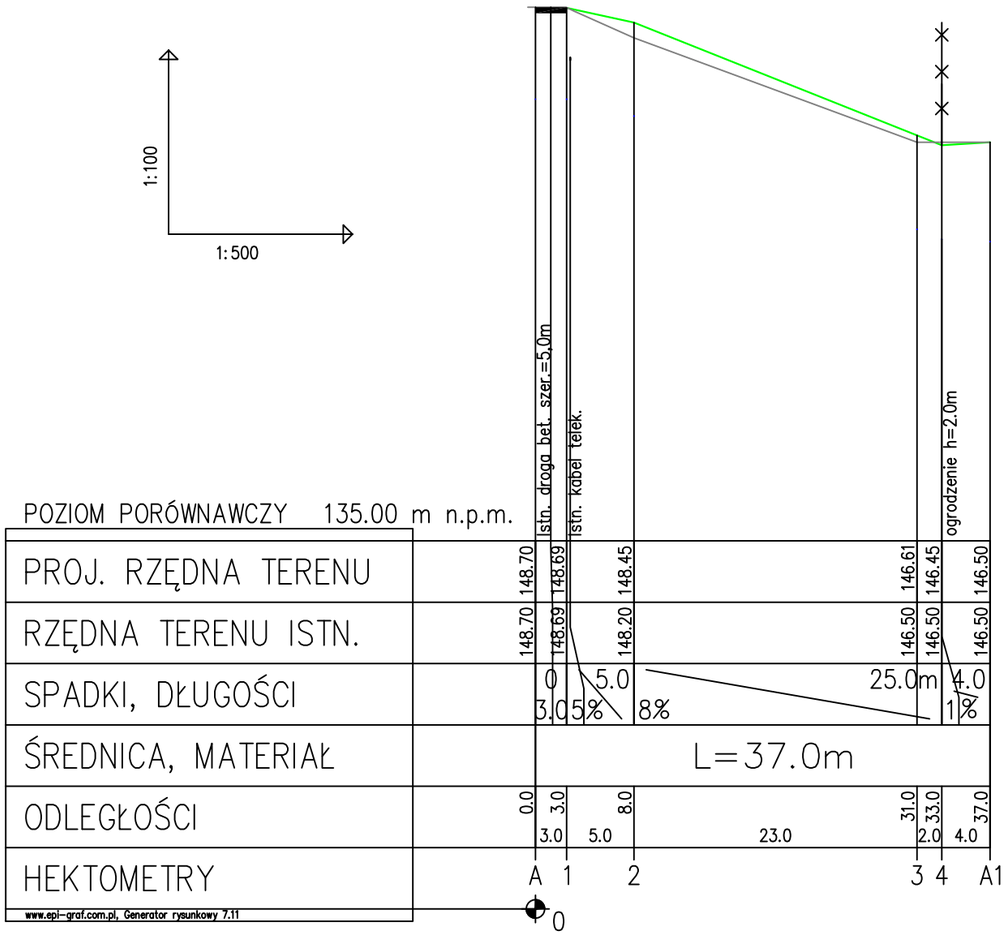

Lp.	OZNACZENIA	Grubości
1	Podsypka cementowo - piaskowa 1:4	3 cm
2	Warstwa podbudowy z kruszywa łamanego 0/31,5 mm stabilizowanego mechanicznie w/g PN-S-06102:1997	15 cm
3	Warstwa odcinająca (wymiana gruntu) z piasku o gr. 30 cm	30 cm
4	Geowłóknina separacyjno-filtracyjna o gramaturze powyżej 200g/m wytrzymałości na rociąganie powyżej 12,5kN/m, wytrzymałości na na przebicie powyżej 2100 kN i prędkości przepływu wody min 34m^{2}m/s	------
5	Betonowa kostka brukowa szara	8 cm

Pracownia Usług Projektowych
DOBROL
ul. Wyszyńskiego 24/88 10-457 Olsztyn
tel/fax (0...89) 533-30-40 kom. 0604083604

Miejscowość:	Bolejny gmina Nidzica		
Obiekt:	Projekt budowlany zjazdu z drogi powiatowej nr 1528 N na działkę nr 138/7 obręb Bolejny gmina Nidzica		
Rysunek:	Profil podłużny zjazdu na działkę 138/7		
Rys. nr: D-2 D-3	Branża: drogowa	Data: październik 2007 r.	Skala: 1:100/500

Projektant: br. sanitarna — Józef Dobrowolski, upr. 115/75/OL i § 13 ust.1 pkt.4 lit. a i b
br. drogowa: mgr inż. Tadeusz Radomski, upr. 4/77/OL
Asystent projektanta: inż. Katarzyna Klepando

Profil podłużny sieci wodociągowej
Obręb Bolejny - Żelazno
gmina Nidzica
Skala 1:100/1000

Profil: HP1 – T

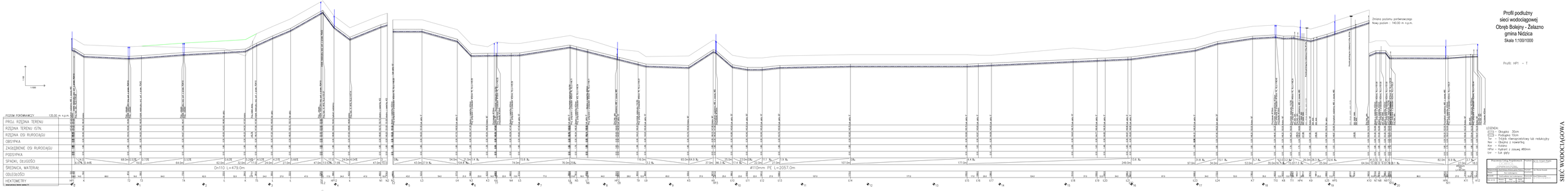

Przedsiębiorstwo Usług Przyrodniczych "Natura" Sp. z o.o. Tomasz Wybult ul. Ogrodowa 2/2 13-300 Nowe Miasto Lubawskie		Nr ewidencyjny: 1/2021	Data: 2021
Biuro Projektowe Instalacji Wodociągowych i Kanalizacyjnych Tomasz Wybult ul. Ogrodowa 2/2 13-300 Nowe Miasto Lubawskie		Tytuł: Profil podłużny sieci wodociągowej	
Stopień: III	Branża: Sanitarna	Data: 2021	Skala: 1:100/1000
Obręb: Bolejny - Żelazno	Gmina: Nidzica	Powiat: nidzicki	Województwo: warmińsko-mazurskie

SIEĆ WODOCIĄGOWA

Profil podłużny sieci wodociągowej
Obręb Bolejny - Żelazno
gmina Nidzica
Skala 1:100/1000

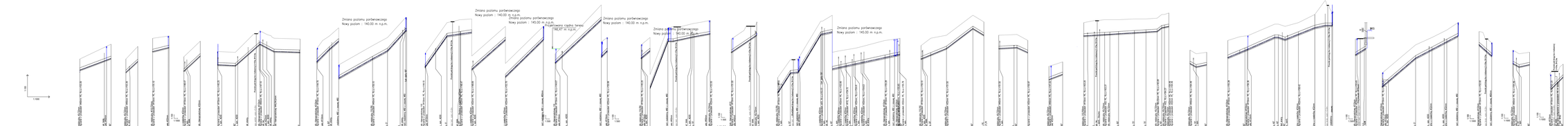

Profil: T6.1 – K26, T6.2 – gr.dz., T7 – ES.2, T2 – HP1, T5 – T5.1, T7 – T22, T14 – T, T18 – T19, T20 – Z, T23 – HP26, T19 – K41, T6.1 – K56, T6.2 – K20, N13 – L28, T1 – Z, T4 – Z, T6 – T6.1, T1.3 – S, T17 – K37, T19 – K41, T21 – SUM, T30.1 – HP21, Z – K20

LEGENDA:
- Obsypka 30cm
- Podsypka 10cm
- Trur – Trójnik równoprzelotowy lub redukcyjny
- Zasuwa z nawiertką
- Ayr – Kapton
- HPw – Hydrant z zasuwą Ø80mm
- Ew – Ew. pikry

Przedsiębiorstwo Usług Przygrodzkich Sp. z o.o. ul. Kościuszki 15, 14-100 Morąg, tel. 89 757 22 00, fax 89 757 22 01, www.pup.morag.pl, e-mail: biuro@pup.morag.pl			
Branża:	Sieć wodociągowa	Stadium:	Projekt Budowlany
Obiekt:	Sieć wodociągowa Obręb Bolejny - Żelazno gmina Nidzica	Nr rysunku:	Profil podłużny sieci wodociągowej
Rz.	Data	Nazwisko	Podpis
Sporz.	Styczeń 2010	Mgr inż. Ewa Kowalczyk	
Sprawdz.	Styczeń 2010	Mgr inż. Ewa Kowalczyk	

SIEĆ WODOCIĄGOWA

Profil podłużny sieci wodociągowej
Obręb Bolejny - Żelazno
gmina Nidzica
Skala 1:100/1000

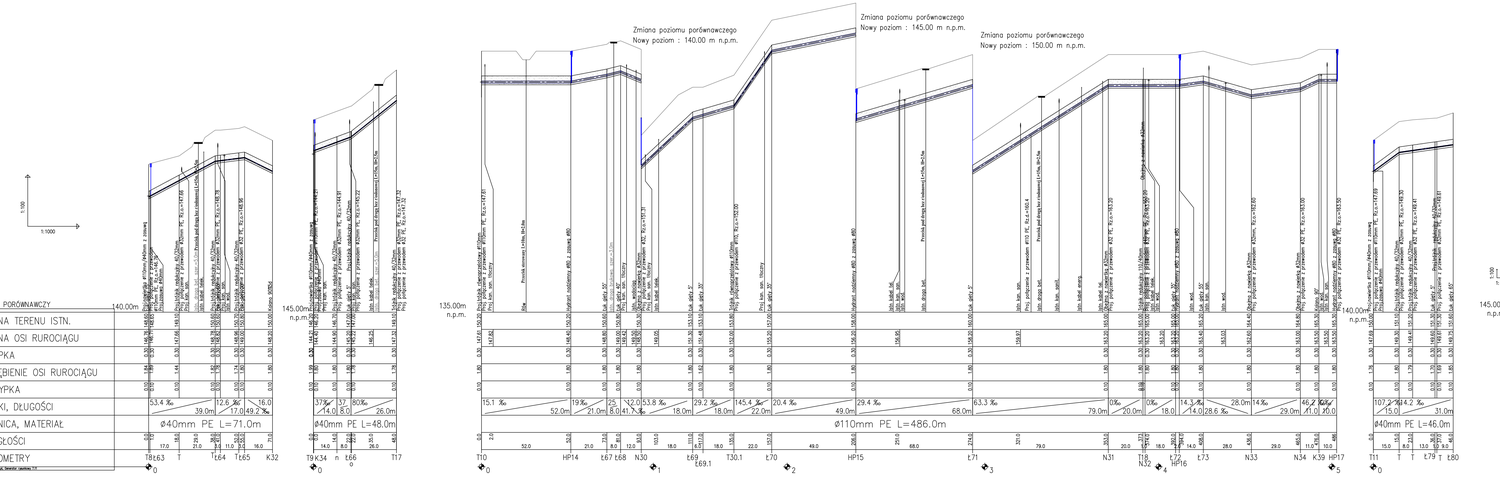

Profil: T8 – K32, T9 – T17,
T10 – HP17, T11 – t.80,
T12 – t.86,

LEGENDA:
- Obsypka 30cm
- Podsypka 10cm
- Trójnik równoprzelotowy lub redukcyjny
- Obejmo z nawiertką
- Kolano
- Hydrant z zasuwą ø80mm
- Łuk gięty

Pracownia Usług Projektowych POBIOL 14-100 Morąg, ul. Piłsudskiego 39 tel./fax 089 757 22 44 tel. kom. 0606 400 844		Projektował	mgr inż. Grzegorz Bogdan
Województwo: warmińsko-mazurskie	Obręb: Bolejny - Żelazno, gmina Nidzica	Wykonał opracowanie	mgr. Dariusz Sanecki
Zakres:	Sieć wodociągowa		
Przedmiot:	Profil podłużny sieci wodociągowej	Sprawdził	mgr inż. Grzegorz Bogdan
Rys. nr: 3	Data: Styczeń 2012	Data: opracowania: wrzesień 2011	Skala: 1:100/1000

SIEĆ WODOCIĄGOWA

Profil kanalizacji sanitarnej grawitacyjnej
Obręb Bolejny gmina Nidzica
Skala 1:100/500

Profil:
PG1–S20.1

LEGENDA:
- Obsypka 30cm
- Podsypka 10cm
- Snr – Studzienka rewizyjna
- Pg1 – Przepompownia
- Łp1 – Łapacz piasku

Pracownia Usług Projektowych DOBROL ul. Wyszyńskiego 24/88 10-457 Olsztyn tel/fax (0...89) 533-30-40 kom. 0604083604				Projektant: br.sanitarna:	mgr inż. Grzegorz Bogdan upr. nr 34/79/OL i 512/94/OL § 13 ust.1 pkt.4 a i c
Miejscowość:	Obręb Bolejny gmina NIdzica			Asystent projektanta:	inż. Klepando Katarzyna
Obiekt:	Sieć kanalizacji sanitarnej grawitacyjnej				
Rysunek:	Profil kanalizacji sanitarnej grawitacyjnej				inż. Szostek Dorota
Rys. nr: 4	Branża: Sanitarna	Data: październik 2007	Skala: 1:100/500	Sprawdzający:	Józef Dobrowolski upr. 115/75/OL i § 13 ust.1 pkt.4 lit. a i b

KANALIZACJA SANITARNA GRAWITACYJNA

Profil kanalizacji sanitarnej grawitacyjnej
Obręb Bolejny gmina Nidzica
Skala 1:100/500

Profil:
S1 – S31
S5 – S38
S63 – gr. dz.
S10 – S50

LEGENDA:
- Obsypka 30cm
- Podsypka 10cm
- Snr – Studzienka rewizyjna
- Pg1 – Przepompownia
- Łp1 – Łapacz piasku

Pracownia Usług Projektowych DOBROL ul. Wyszyńskiego 24/88 10-457 Olsztyn tel/fax (0...89) 533-30-40 kom. 0604083604				Projektant: br.sanitarna:	mgr inż. Grzegorz Bogdan upr. nr 34/79/OL i 512/94/OL § 13 ust.1 pkt.4 a i c
Miejscowość:	Obręb Bolejny gmina NIdzica			Asystent projektanta:	inż. Klepando Katarzyna inż. Szostek Dorota
Obiekt:	Sieć kanalizacji sanitarnej grawitacyjnej				
Rysunek:	Profil kanalizacji sanitarnej grawitacyjnej				
Rys. nr: 5	Branża: Sanitarna	Data: październik 2007	Skala: 1:100/500	Sprawdzający:	Józef Dobrowolski upr. 115/75/OL i § 13 ust.1 pkt.4 lit. a i b

KANALIZACJA SANITARNA GRAWITACYJNA

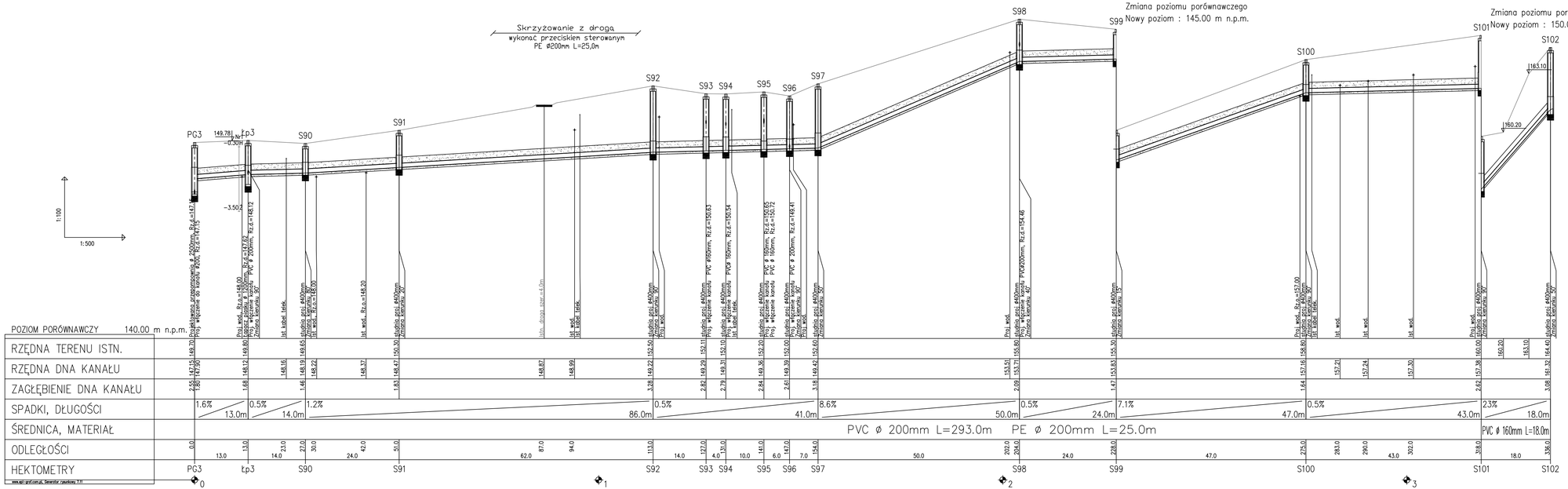

Profil kanalizacji sanitarnej grawitacyjnej
Obręb Bolejny gmina Nidzica
Skala 1:100/500

Profil:
PG3–S102

LEGENDA:
- Obsypka 30cm
- Podsypka 10cm
- Snr – Studzienka
- Pg2 – Przepompownia
- Łp2 – Łapacz piasku

Pracownia Usług Projektowych DOBROL, ul. Wysyńskiego 24/88 10-457 Olsztyn, tel/fax (0...89) 533-30-40 kom. 0604083604		Projektant: br.sanitarna:	mgr inż. Grzegorz Bogdan upr. nr 36/79/OL i 152/79/OL i 15 on i jlo i o i..
Miejscowość:	Obręb Bolejny gmina Nidzica	Asystent projektanta:	inż. Klepando Katarzyna inż. Szostek Dorota
Obiekt:	Sieć kanalizacji sanitarnej grawitacyjnej		
Rysunek:	Profil kanalizacji sanitarnej grawitacyjnej		
Rys. nr: 6	Branża: Sanitarna / Data: październik 2007 / Skala: 1:100/500	Sprawdzający:	Józef Dobrowolski upr. 115/75/OL i 1/ 15 on i jlo i 6 i lo. a i b

KANALIZACJA SANITARNA GRAWITACYJNA

Profil kanalizacji sanitarnej grawitacyjnej
Obręb Bolejny gmina Nidzica
Skala 1:100/500

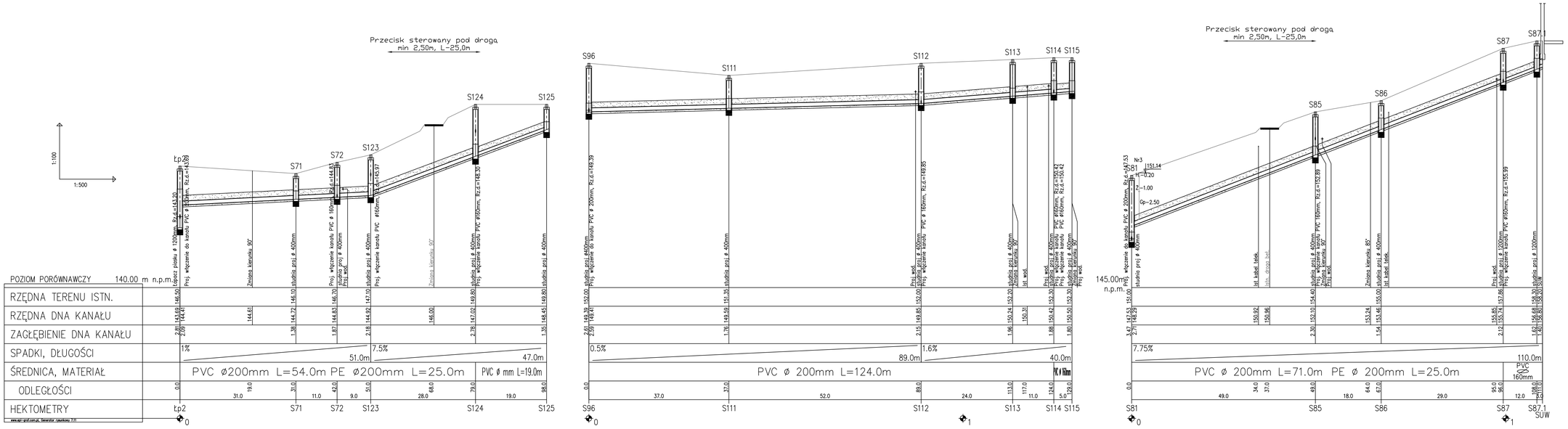

Pracownia Usług Projektowych DOBROL
ul. Wyzwolenia 20 B/8 13-400 Olsztyn
tel./fax 89 527 38 80, kom. 606 29 29 29

Miejscowość:	Obręb Bolejny gmina Nidzica
Obiekt:	Sieć kanalizacji sanitarnej grawitacyjnej
Rysunek:	Profil kanalizacji sanitarnej grawitacyjnej
Branża: Sanitarna	Data: październik 2007
Rys. nr: 7	Skala: 1:100/500

Projektant:	mgr inż. Grzegorz Bogdan	upr. nr 38/2003, 17/2004, 17/2005, 2/2011
Projektant branżowy:	inż. Klepundo Katarzyna	
	inż. Sowiński Dorota	
Asystent projektanta:		
Sprawdzający:	Józef Dobrowolski	upr. 15/1/2004, 1/1/1/ and 1/4/1/ 1/1/1

KANALIZACJA SANITARNA GRAWITACYJNA

Profil kanalizacji sanitarnej grawitacyjnej
Obręb Bolejny gmina Nidzica
Skala 1:100/500

Profil:
- S87 – SUW
- S98 – S120
- S59 – S78
- S8 – S43
- S27 – S23
- S29 – bud2
- S87.2 – S87.3

LEGENDA:
- Obsypka 30cm
- Podsypka 10cm
- Snr – Studzienka
- Pg2 – Przepompownia
- Łp2 – Łapacz piasku

Pracownia Usług Projektowych DOBROL, ul. Wyszyńskiego 24/88 10-457 Olsztyn, tel/fax (0...89) 533-30-40 kom. 0604083604		Projektant: br.sanitarna:	mgr inż. Grzegorz Bogdan, upr. nr 34/79/OL i 512/94/OL § 13 ust.1 pkt.4 a i c
Miejscowość:	Obręb Bolejny gmina NIdzica	Asystent projektanta:	inż. Klepando Katarzyna, inż. Szostek Dorota
Obiekt:	Sieć kanalizacji sanitarnej grawitacyjnej		
Rysunek:	Profil kanalizacji sanitarnej grawitacyjnej		
Rys. nr: 8	Branża: Sanitarna; Data: październik 2007; Skala: 1:100/500	Sprawdzający:	Józef Dobrowolski, upr. 115/75/OL i § 13 ust.1 pkt.4 lit. a i b

KANALIZACJA SANITARNA GRAWITACYJNA

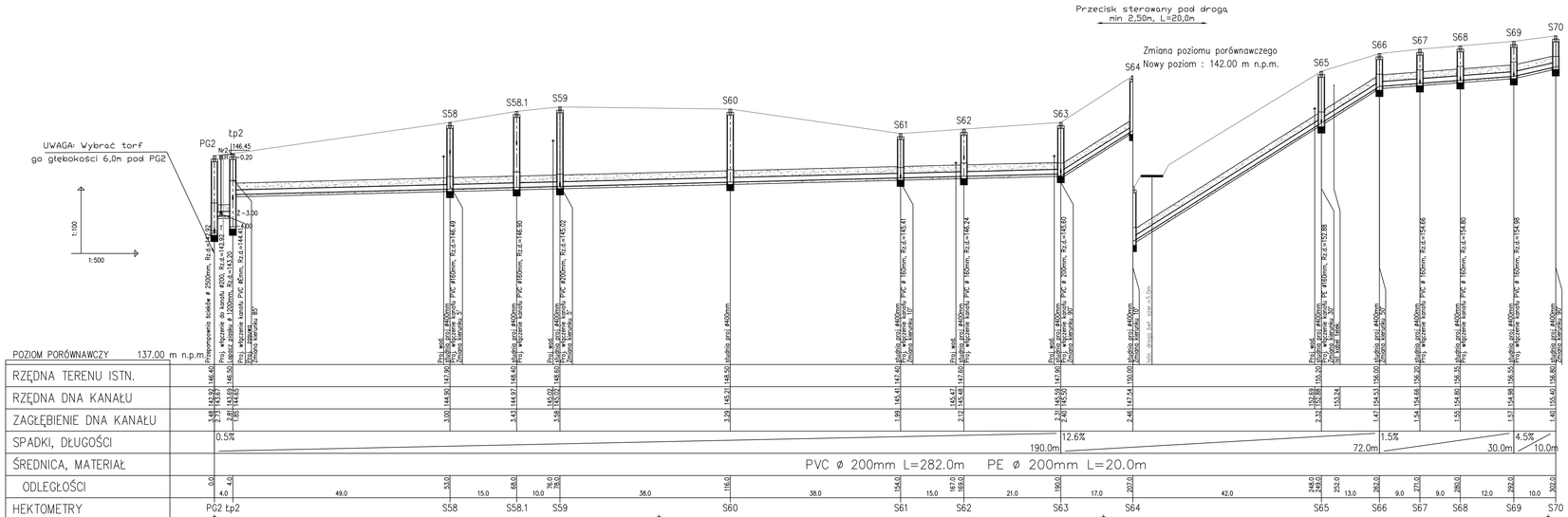

Profil kanalizacji sanitarnej grawitacyjnej
Obręb Żelazno gmina Nidzica
Skala 1:100/500

Profil:
PG2–S70

LEGENDA:
- Obsypka 30cm
- Podsypka 10cm
- Snr – Studzienka rewizyjna
- Pg3 – Przepompownia
- Łp3 – Łapacz piasku

Pracownia Usług Projektowych DOBROL ul. Wrzosowskiego 24/98 10-435 Olsztyn NIP/Ba ID: 898 553-30-92 konc. 0604063604		Projektant: br.sanitarna	mgr inż. Grzegorz Bogdan upr. nr 167/OL/ 1/2/2004, 1/1 inż.i jdn.b.r.i.i
Miejscowość:	Obręb Bożego gmina Nidzica	Asystent projektanta	inż. Klepando Katarzyna inż. Szcstek Dorota
Obiekt:	Sieć kanalizacji sanitarnej grawitacyjnej		
Rysunek:	Profil kanalizacji sanitarnej grawitacyjnej	Sprawdzający:	Józef Dobrowolski upr. 115/TOK, i 1/3 ust.1 pkt.4 lit. a i b
Rys. nr: 9	Branża: Sanitarna / Data: październik 2007 / Skala: 1:100/500		

KANALIZACJA SANITARNA GRAWITACYJNA

Profil kanalizacji sanitarnej grawitacyjnej
Obręb Żelazno gmina Nidzica
Skala 1:100/500

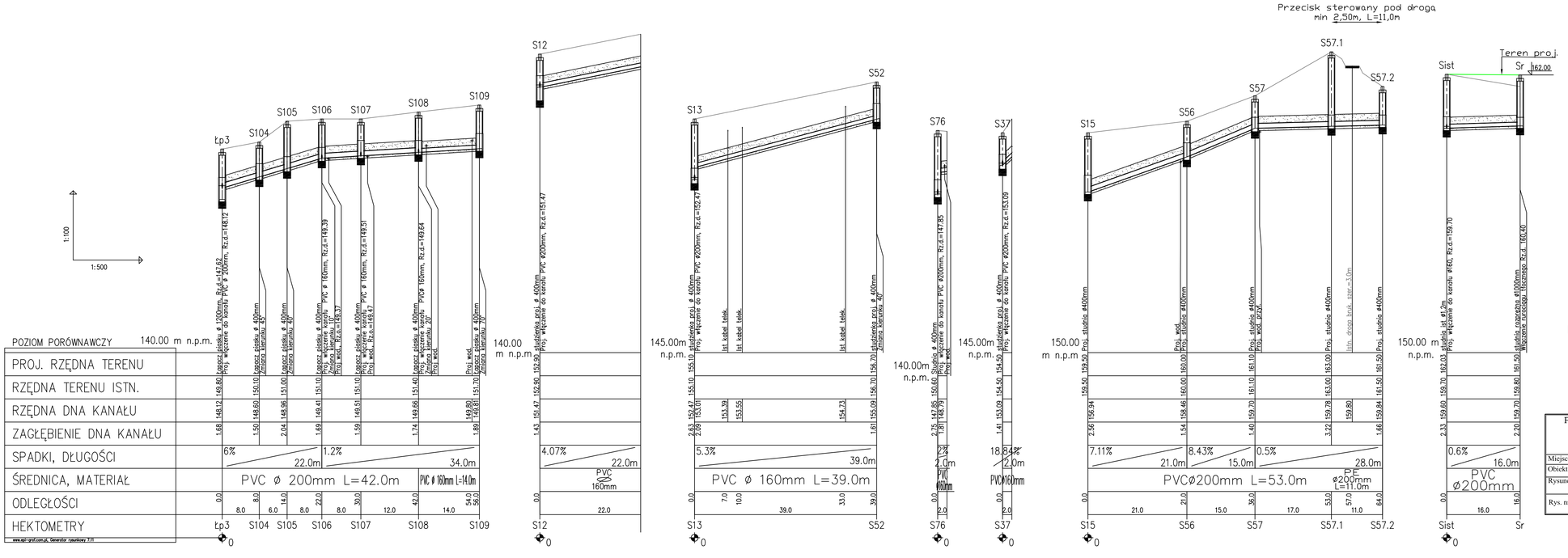

Pracownia Usług Projektowych DOBROL ul. Wysoczańskiego 24/88 10-457 Olsztyn tel/fax (0...89) 533-30-40 kom. 0604083604		Projektant: br.sanitarna:	mgr inż. Grzegorz Bogdan upr. nr 34/79/OL i 152/94/OL, ł 13 ust.1 pkt.4 a i c
Miejscowość:	Obręb Bołejny gmina Nidzica	Asystent projektanta:	inż. Klepando Katarzyna
Obiekt:	Sieć kanalizacji sanitarnej grawitacyjnej		inż. Szostek Dorota
Rysunek:	Profil kanalizacji sanitarnej grawitacyjnej		
Rys. nr: 10	Branża: Sanitarna / Data: październik 2007 / Skala: 1:100/500	Sprawdzający:	Józef Dobrowolski upr. 115/75/OL i ł 13 ust.1 pkt.4 lit. a i b

KANALIZACJA SANITARNA GRAWITACYJNA

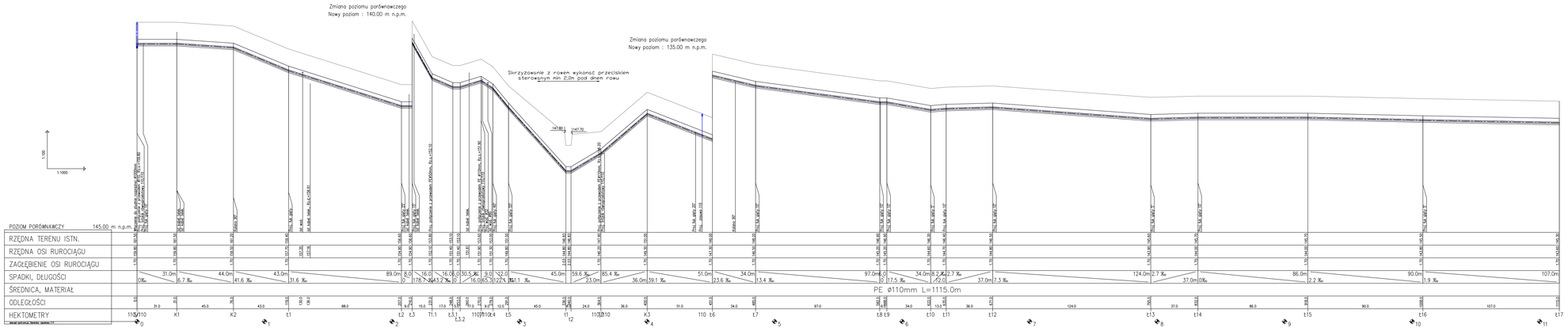

LEGENDA:

- – Obsypka 30cm
- – Podsypka 10cm
- Sr1 – Studzienka rozprężna
- PGr – Przepompownia ścieków
- Pd1 – Przydomowa przepompownia ścieków
- Tnr – Trójnik
- Knr – Kolano
- tnr – Łuk gięty

Profil kanalizacji sanitarnej tłocznej
Obręb Bolejny i Żelazno gmina Nidzica
Skala 1:100/1000

Pracownia Usług Projektowych DOBROL ul. Wysoczyzna 24 tel. 0-89 671 18 sekr. / fax 0-89 671 18 tel. kom. 0-501-63-44 E-mail: DOBROL@poczta.onet.pl		Projektant: br sanitarna	mgr inż. Grzegorz Bogdan upr. nr 16/89/Bd, OIGPM w Olsztynie
Miejscowość:	Obręb Bolejny i Żelazno gmina Nidzica	Asystent projektanta:	inż. Klajsardo Katarzyna
Obiekt:	Sieć kanalizacji sanitarnej tłocznej		
Rysunek:	Profil kanalizacji sanitarnej tłocznej w PGZ do SR1	Sprawdzający:	Józef Dobrowolski upr. 2/87/Bd, 1/ 17/ 0 tel 1 089 670 w/ o
Rys. nr: 11	Branża: Sanitarna / Data: październik 2007 / Skala: 1:100 1000		

KANALIZACJA SANITARNA TŁOCZNA

Profil kanalizacji sanitarnej tłocznej
Obręb Bolejny i Żelazno gmina Nidzica
Skala 1:100/1000

DANE TECHNICZNE DO DOBORU URZĄDZEŃ:
Wydajność każdej przepompowni $Q=6\ m^3/h$

UWAGA:
Przyjęto orientacyjnie wysokość dopływu w tłoczni 750mm.

LEGENDA:
- Obsypka 30cm
- Podsypka 10cm
- Sr1 – Studzienka rozprężna
- PGnr – Przepompownia ścieków
- Pd1 – Przydomowa przepompownia ścieków
- Tnr – Trójnik
- Knr – Kolano
- Łnr – Łuk gięty

Pracownia Usług Projektowych DOBROL ul. Wyszyńskiego 24/88 10-457 Olsztyn tel/fax (0...89) 533-30-40 kom. 0604083604		Projektant: br.sanitarna:	mgr inż. Grzegorz Bogdan upr. nr 34/79/OL i 512/94/OL § 13 ust.1 pkt.4 a i c
Miejscowość:	Obręb Bolejny i Żelazno gmina NIdzica	Asystent projektanta:	inż. Klepando Katarzyna
Obiekt:	Sieć kanalizacji sanitarnej tłocznej		
Rysunek:	Profil kanalizacji sanitarnej tłocznej od PG1 do SR1	Sprawdzający:	Józef Dobrowolski upr. 115/75/OL i § 13 ust.1 pkt.4 lit. a i b
Rys. nr: 12	Branża: Sanitarna / Data: październik 2007 / Skala: 1:100/1000		

KANALIZACJA SANITARNA TŁOCZNA